THE CATALOG OF CLITECH

CliTech®
科莱泰克

FOSHAN CLITECH AIR-CONDITIONING EQUIPMENT CO.,LTD
Heshun Tangcun Industry District Lishui Town Foshan City Guangdong Province China

CliTech®
科莱泰克

КАТАЛОГ CLITECH
эксперт в разработке интегрированных решений охлаждения и теплоснабжения зданий

CE CCC CQC CNAS CVC

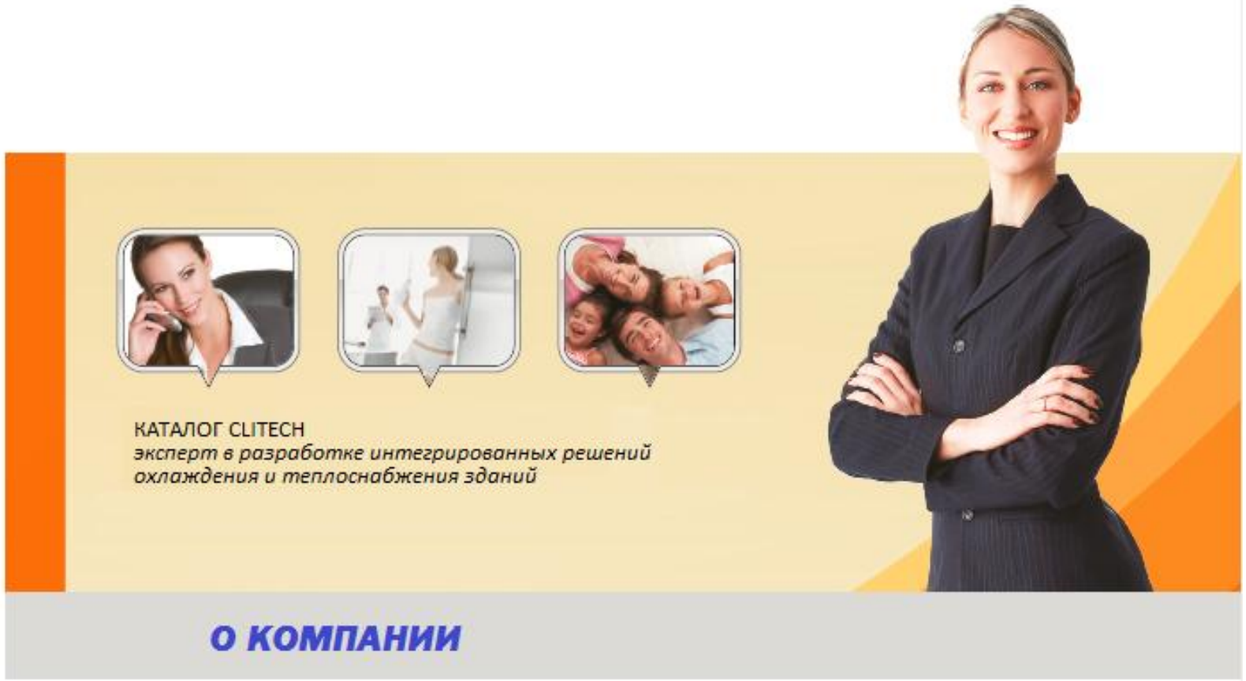

О КОМПАНИИ

Компания Foshan CliTech Air-conditioning Equipment Co. Ltd находится в провинции FoShan, недалеко от первого кольца автострады Foshan, ж/д станции Guangzhou, международного аэропорта Baiyun, гавани FoShan, очень удобно с транспортной точки зрения.

"Качество, технологии, сервис" - основные конкурентные преимущества нашего предприятия. Главные инженеры это специалисты с опытом работы в международных корпорациях холодильной техники и воздушного кондиционирования, таких как McQuay, York, Trane и т.д. Компания имеет центральную лабораторию кондиционирования на 700кВт, которая может имитировать экстремальные погодные условия на севере и юге Китая, достигая низких температур (-20°C), высоких температур (60°C), высокой влажности (98% RH).

Наша компания занимается исследованиями энергосберегающих и экологически чистых хладагентов, производством систем кондиционирования, отопления, и технологий. В настоящее время мы разработали блоки водяных тепло насосов, воздушные водонагреватели, охладители, интегрированные санитарные блоки водяного обогрева, насосы воздушного охлаждения воды, тепловые насосы с DC преобразователем и другие промышленные товары.

У компании более 10 патентов, таких как "Охлаждение, нагрев A/C и водонагреватель, встроенные в одном блоке", "Двухступенчатая система отвода тепла", "Система отвода тепла центральным воздушным кондиционированием для высокотемпературных блоков тепловых насосов", и т.д. Наши воздушные тепловые насосы могут использоваться при -15°C в холодных регионах. Наши высокотемпературные блоки тепловых насосов могут достигать температуры воды на выходе 75°C и выше.

Компания имеет уникальную корпоративную культуру, "честность, инновации, обмен" - это наша бизнес-философия, а принцип "качество в первую очередь, доверие в первую очередь, сервис в первую очередь" являются нашей мишенью. Компания использует TPM, TQM, 5S, и другие современные модели управления, с использованием ERP, PDM и других передовых инструментов управления предприятием, для того чтобы предоставить пользователям лучшее качество продукции наиболее удобный сервис.

STRENGTH
WITNESSES BRAND

CE Certificate

CE Certificate

ISO9001 certificate

Patent certificate

Patent certificate

СОДЕРЖАНИЕ

ВИДЫ ПРОДУКЦИИ

ВОЗДУШНЫЕ ТЕПЛОВЫЕ НАСОСЫ……01-02

ВОДЯНЫЕ ТЕПЛОВЫЕ НАСОСЫ……03-04

ТЕХНИЧЕСКИЕ ПАРАМЕТРЫ ПРОДУКЦИИ

БЛОК ВОЗДУШНЫХ ТЕПЛОВЫХ НАСОСОВ……05-10

БЛОК ВОДЯНЫХ ТЕПЛОВЫХ НАСОСОВ……11-14

ТЕПЛОВЫЕ НАСОСЫ ВОЗДУХ-ВОДА (ГОРЯЧАЯ ВОДА,ОХЛАЖДЕНИЕ И ОБОГРЕВ серии CAM-XB)……15

ТЕПЛОВЫЕ НАСОСЫ ВОДА-ВОДА (ГОРЯЧАЯ ВОДА, ОХЛАЖДЕНИЕ И ОБОГРЕВ серии CWM-XB)……16

ТЕПЛОВЫЕ НАСОСЫ ВОЗДУХ-ВОДА (серии CAW-XB)……17-18

ВОЗДУШНЫЕ ТЕПЛОВЫЕ НАСОСЫ

Горячее водоснабжение – применимо к серии CAR-XB

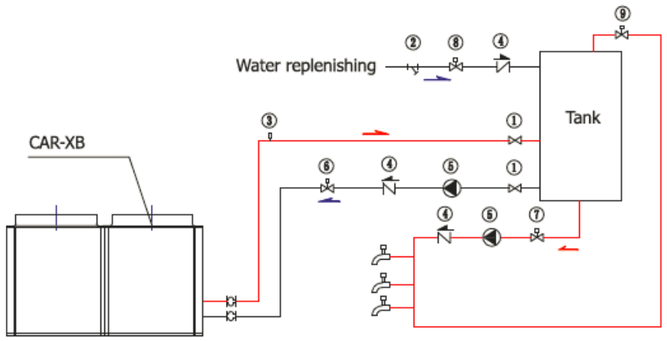

1) Отсекатель
2) Фильтр Y-типа
3) Переключатель потока
4) Проверочный клапан
5) Насос
6) Циркуляционный клапан
7) Клапан подачи
8) Клапан долива воды
9) Клапан слива воды

Горячее водоснабжение + обогрев – применимо к серии CAR-XB

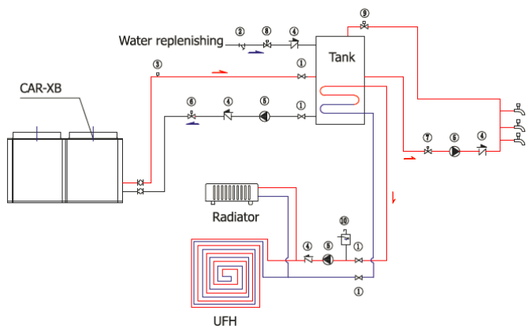

1) Отсекатель
2) Фильтр Y-типа
3) Переключатель потока
4) Проверочный клапан
5) Насос
6) Циркуляционный клапан
7) Клапан подачи
8) Клапан долива воды
9) Клапан слива воды
10) Расширительный бачок

Горячее водоснабжение + обогрев + подогрев бассейна – применимо к серии CAR-GB

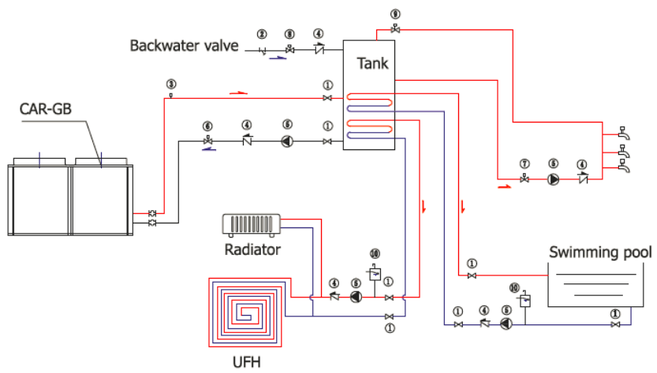

1) Отсекатель
2) Фильтр Y-типа
3) Переключатель потока
4) Проверочный клапан
5) Насос
6) Циркуляционный клапан
7) Клапан подачи
8) Клапан долива воды
9) Клапан слива воды
10) Расширительный бачок

Горячее водоснабжение + Охлаждение + Обогрев – применимо к серии CAM-XB

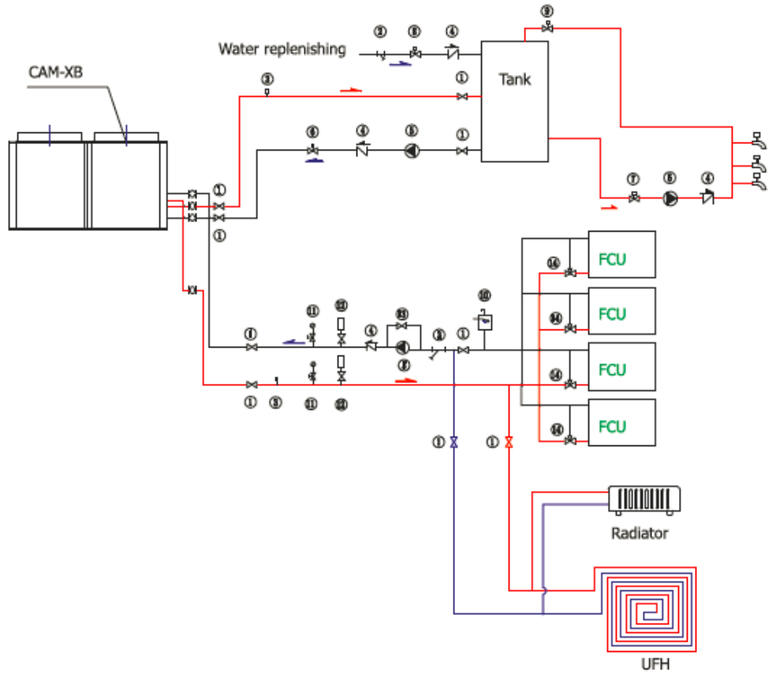

1) Отсекатель
2) Фильтр Y-типа
3) Переключатель потока
4) Проверочный клапан
5) Насос
6) Циркуляционный клапан
7) Клапан подачи
8) Клапан долива воды
9) Клапан слива воды
10) Расширительный бак
11) Манометр
12) Термометр
13) Байпасный клапан
14) Трехходовой клапан

Горячее водоснабжение + обогрев + солнечная панель – применимо к серии CAR-XB

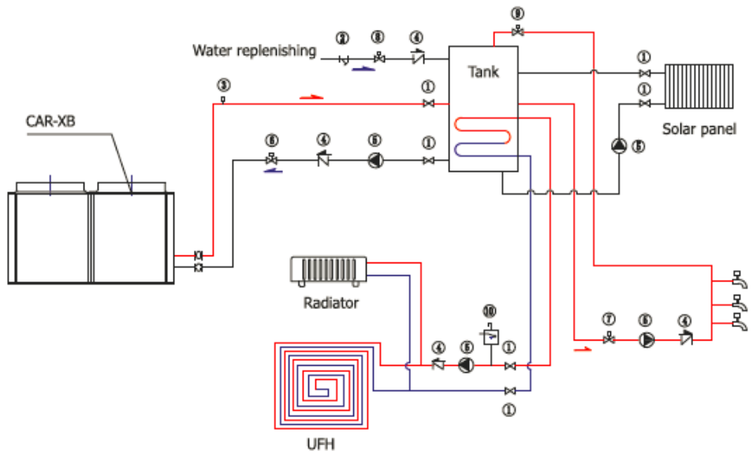

1) Отсекатель
2) Фильтр Y-типа
3) Переключатель потока
4) Проверочный клапан
5) Насос
6) Циркуляционный клапан
7) Клапан подачи
8) Клапан долива воды
9) Клапан слива воды
10) Расширительный бачок

ВОДЯНЫЕ ТЕПЛОВЫЕ НАСОСЫ

Горячее водоснабжение — применимо к серии CWR-XB

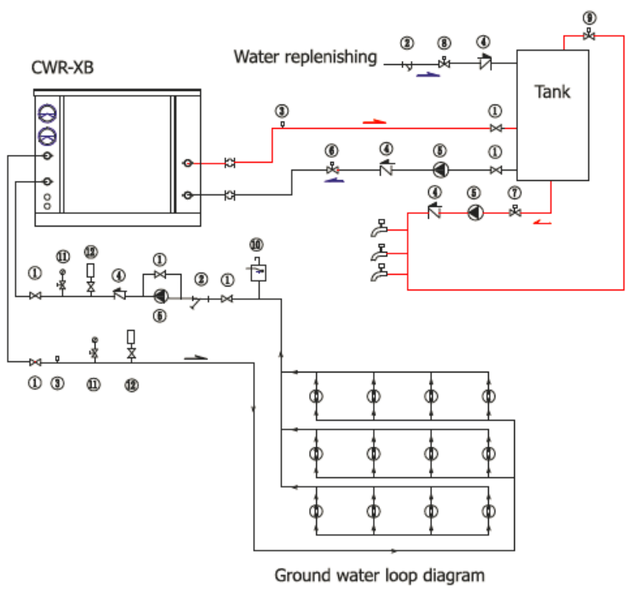

1) Отсекатель
2) Фильтр Y-типа
3) Переключатель потока
4) Проверочный клапан
5) Насос
6) Циркуляционный клапан
7) Клапан подачи
8) Клапан долива воды
9) Клапан слива воды
10) Расширительный бак
11) Манометр
12) Термометр
13) Байпасный клапан

Горячее водоснабжение + обогрев — применимо к серии CWR-XB

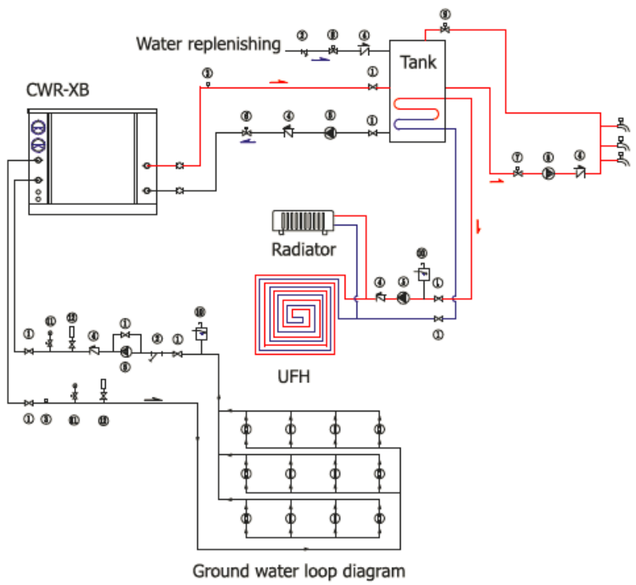

1) Отсекатель
2) Фильтр Y-типа
3) Переключатель потока
4) Проверочный клапан
5) Насос
6) Циркуляционный клапан
7) Клапан подачи
8) Клапан долива воды
9) Клапан слива воды
10) Расширительный бак
11) Манометр
12) Термометр
13) Байпасный клапан

Горячее водоснабжение + охлаждение + обогрев - применимо к серии CWM-XB

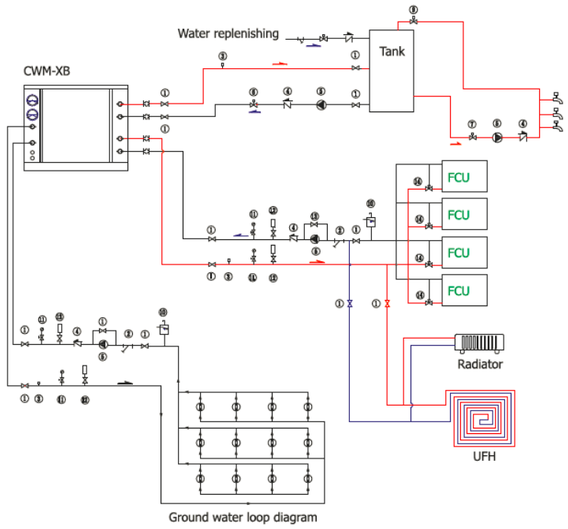

1) Отсекатель
2) Фильтр Y-типа
3) Переключатель потока
4) Проверочный клапан
5) Насос
6) Циркуляционный клапан
7) Клапан подачи
8) Клапан долива воды
9) Клапан слива воды
10) Расширительный бак
11) Манометр
12) Термометр
13) Байпасный клапан
14) Трехходовой клапан

Схематический чертеж геотермального теплообменника

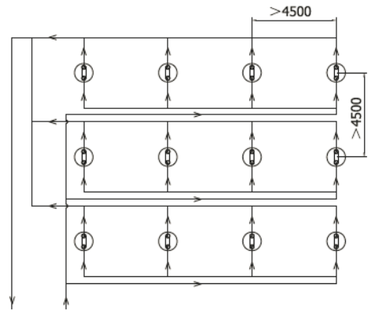

Схема бурения скважины

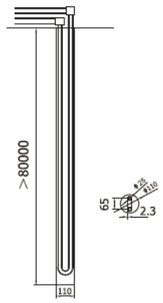

Схема водяного контура

Требования к конструкции подземного теплообменника:
1. Поток каждой скважины 2-3 галлона/мин, скорость потока 0.8-1.2 м/с
2. Трубопровод теплообменника <2.25x2.3mm с использованием PE трубы, коэффициент теплопередачи 23-38 В/м для трубы (46-76 В/м для скважины).
3. Равноудаленность водяного контура для обеспечения равномерности распределения потока воды в контуре.

PRODUCT TECHNICAL PARAMETER

An expert of providing the integrated solutions of cooling and heating in buildings

CliTech®

БЛОК ВОЗДУШНЫХ ТЕПЛОВЫХ НАСОСОВ

ТЕПЛОВОЙ НАСОС ВОЗДУХ-ВОДА ДЛЯ ГОРЯЧЕЙ ВОДЫ (СЕРИЯ СПЛИТ CAR-FB)

Описание продукта

- Сплит дизайн с одним наружным блоком и одним внутренним блоком.
- Опорная рама и внешние панели, изготовленные из стали с полимерным порошковым напылением.
- Очень компактная структура, легко снимаемая для доступа.
- Высокоэффективный компрессор с хладагентом R410A.
- Клапан с обратным циклом работы.
- Интеллектуальный контроллер и регулировка с помощью микропроцессора с возможностью удаленного управления.
- Функции бережной защиты от: высокого давления, низкого давления, перегрева, выброса температуры и т.п.
- Испаритель оснащен витками теплообменника.
- Воздушный теплообменник (секции-ребра) с гидрофильным покрытием.
- Включена функция автоматического размораживания.
- Расширительный клапан-термостат.
- Для каждой единицы продукции проводится общее и рабочее тестирование перед упаковкой на заводе-производителе.

ТЕХНИЧЕСКИЕ ПАРАМЕТРЫ

ТЕПЛОВОЙ НАСОС ВОЗДУХ-ВОДА ДЛЯ ГОРЯЧЕЙ ВОДЫ (СЕРИЯ СПЛИТ CAR-FB)						
Модель			Ед.изм.	CAR-03FB	CAR-05FB	CAR-08FB
Производительность	Тепловая мощность		кВт	3.6	4.8	7.1
			БТЕ/ч	12283	16480	24225
	Входящая тепловая мощность		кВт	0.89	1.18	1.72
	Номинальный ток		А	3.7	4.71	7.11
	Коэффициент производительности		кВт/кВт	4.0	4.1	4.1
	Максимальный ток		А	6.00	7.50	11.00
	Источник питания		В/Ф/Гц	220V/~/50Hz		
	Шум		дБ(А)	45	48	50
	Размеры	Ширина	мм	600	780	840
		Глубина	мм	235	258	285
		Высота	мм	500	540	610
	Вес в сборе		кг	35	40	45
Рабочие параметры	Точность поддержания темп-ры		°C	±1°C		
	Рабочий диапазон		°C	-10 ~ 43°C		
Структура	Дроссельный тип			капиллярный		
	Охладитель	Тип		R410A		
		Емкость	кг	0.65	0.9	1.25
	Компрессор	Тип		вращательный		
		Кол-во	шт	1	1	1
	Воздушный теплообменник	Тип		рёберный теплообменник		
		Мощность мотора	кВт	0.02	0.03	0.05
	Резервуар	Тип		водяной резервуар высокого давления		
		Впускная величина	Дюйм	1/2	1/2	1/2
		Выпускная величина	Дюйм	3/4	3/4	3/4
		Величина жидкостной линии	мм	6.35	6.35	6.35
		Величина газовой линии	мм	9.52	9.52	12.7
		Max давление со стороны воды	кПа	1000	1000	1000
		Емкость	л	100/150	100/150/200	150/200/ 260/320

ВИД ПРОДУКЦИИ

*Рабочее состояние номинального горячего водоснабжения: температура сухого источника воздуха на впуске 20°C, температура с учетом влажности 15°C. Исходная температура воды 15°C, выходная температура горячей воды 55°C.

ТЕПЛОВОЙ НАСОС ВОЗДУХ-ВОДА ДЛЯ ГОРЯЧЕЙ ВОДЫ (СЕРИЯ CAR-ZB)

Описание продукта

- Компактный дизайн с доступными опциями 100L/150L/200L.
- Резервуар из нержавеющей стали внутри, плюс 50 мм изоляции.
- Очень компактная структура, легко снимаемая для доступа.
- Высокоэффективный компрессор с хладагентом R410A.
- Клапан с обратным циклом работы.
- Интеллектуальный контроллер и регулировка с помощью микропроцессора.
- Функции бережной защиты от: высокого давления, низкого давления, перегрева, выброса температуры и т.п.
- Воздушный теплообменник (секции-ребра) с гидрофильным покрытием.
- Включена функция автоматического размораживания.
- Расширительный клапан-термостат.
- Воздушные впуск и выпуск спроектированы с воздуховодом с возможностью различных способов подключения для выполнения разных функций.
- Для каждой единицы продукции проводится общее и рабочее тестирование перед упаковкой на заводе-производителе.

ТЕХНИЧЕСКИЕ ПАРАМЕТРЫ

ТЕПЛОВОЙ НАСОС ВОЗДУХ-ВОДА ДЛЯ ГОРЯЧЕЙ ВОДЫ (СЕРИЯ CAR-ZB)					
Модель			Ед.изм.	CAR-03ZB	CAR-05ZB
Производительность	Тепловая мощность		кВт	3.6	4.8
			БТЕ/ч	12283	16480
	Входящая тепловая мощность		кВт	0.89	1.18
	Номинальный ток		А	3.7	4.71
	Коэффициент производительности		кВт/кВт	4.0	4.1
	Максимальный ток		А	6.00	7.50
	Источник питания		В/Ф/Гц	220V/~/50Hz	
	Шум		дБ(А)	45	48
	Размеры	Ширина	мм	-	-
		Глубина	мм	-	-
		Высота	мм	-	-
	Вес в сборе		кг	-	-
Рабочие параметры	Точность поддержания темп-ры		°C	±1°C	
	Рабочий диапазон		°C	-10 ~ 43°C	
Структура	Дроссельный тип			капиллярный	
	Охладитель	Тип		R410A	
		Емкость	кг	0.65	0.9
	Компрессор	Тип		вращательный	
		Кол-во	шт	1	1
	Воздушный теплообменник	Тип		рёберный теплообменник	
		Мощность мотора	кВт	0.02	0.03
	Резервуар	Тип		водяной резервуар высокого давления	
		Впускная величина	Дюйм	1/2	1/2
		Выпускная величина	Дюйм	3/4	3/4
		Max давление со стороны воды	кПа	1000	1000
		Емкость	л	100/150	150/200

ВИД ПРОДУКЦИИ

*Рабочее состояние номинального горячего водоснабжения: температура сухого источника воздуха на впуске 20°C, температура с учетом влажности 15°C. Исходная температура воды 15°C, выходная температура горячей воды 55°C.

PRODUCT TECHNICAL PARAMETER

An expert of providing the integrated solutions of cooling and heating in buildings

CliTech®

ТЕПОВОЙ НАСОС ВОЗДУХ-ВОДА ДЛЯ ГОРЯЧЕЙ ВОДЫ (ТОРГОВОЙ СЕРИИ CAR-XB)

Описание продукта

- Опорная рама и внешние панели, изготовленные из стали с полимерным порошковым напылением.
- Очень компактная структура, легко снимаемая для доступа.
- Высокоэффективный компрессор с хладагентом R410A.
- Клапан с обратным циклом работы.
- Интеллектуальный контроллер и регулировка с помощью микропроцессора с возможностью удаленного управления.
- Функции бережной защиты от: высокого давления, низкого давления, перегрева, выброса температуры и т.п.
- Испаритель оснащен эффективными трубками в составе труб теплообменника.
- Воздушный теплообменник (секции-ребра) с гидрофильным покрытием.
- Включена функция автоматического размораживания.
- Расширительный клапан-термостат.
- Для каждой единицы продукции проводится общее и рабочее тестирование перед упаковкой на заводе-производителе.

ТЕХНИЧЕСКИЕ ПАРАМЕТРЫ

ТЕПОВОЙ НАСОС ВОЗДУХ-ВОДА ДЛЯ ГОРЯЧЕЙ ВОДЫ (ТОРГОВОЙ СЕРИИ CAR-XB)													
Модель		Ед.изм.	CAR-05XB	CAR-08XB	CAR-12XB	CAR-16XB	CAR-20XB	CAR-24XB	CAR-28XB	CAR-40XB	CAR-60XB	CAR-80XB	CAR-100XB
Тепловая мощность		кВт	4.83	7.1	11	15	19	23	27.1	38	57.1	76	95
		БТЕ/ч	16485	24232	37543	51195	64846	78498	92491	129693	194881	259386	324232
Горячее водоснабжение		Т/ч	0.1	0.15	0.23	0.3	0.41	0.46	0.58	0.82	1.23	1.63	2.04
Усредненная входящая тепловая мощность		кВт	1.15	1.7	2.34	3.4	4.1	4.68	5.9	8.2	12.2	16.2	20.5
Номинальный тепловой входящий ток		А	4.71	7.11	11.23/6	16/9	6.66	22/12	11	13.34	19.99	26.51	33.1
Коэффициент производительности			5.2	4.18	4.62	8.26	4.67	4.62	4.59	4.66	4.67	4.69	4.63
Источник питания		В/Ф/Гц	220V/~/50Hz		220V/~/50Hz 380V/3N/50HZ		380V/3N/50HZ	220V/~/50Hz 380V/3N/50HZ	380V/3N/50HZ				
Шум		дБ(А)	48	50	53	53	55	55	60	63	66	68	68
Размеры	Ширина	мм	930	1000	680	810	810	1450	1450	1450	1900	1700	1800
	Глубина	мм	280	300	635	780	780	780	780	780	1010	900	1010
	Высота	мм	550	620	830	1050	1050	1050	1050	1050	1250	1250	1250
Вес в сборе		кг	75	85	120	150	155	225	225	280	440	520	580
Рабочий диапазон		°C	-15 ~ 43°C										
Дроссельный тип			электронные расширительные клапаны / клапаны теплового расширения										
Охладитель			R410A										
Компрессор	Тип		вращательный/спиральный										
	Кол-во	шт	1	1	1	1 или 2	1	1 или 2	2	2	3	4	4
Защитные функции			встроенное устройство защиты от перегрева, последовательная защита, защита от перенапряжения, защита задержки										
Воздушный теплообменник	Тип		рёберный теплообменник										
	Кол-во	шт	1	1	1	1	1	1	1	2	2	2	2
	Тип вентилятора		вентилятор с большим осевым углом поворота										
	Мощность мотора	кВт	0.04	0.05	0.2	0.1	0.3	0.37	0.37	0.6	1.2	1.5	1.5
Теплообменник горячего водоснабжения	Тип		Эффективный двухтрубчатый теплообменник										
	Поток воды	м куб/ч	0.84	1.22	1.86	2.44	3.27	3.72	4.66	6.53	9.81	13.07	16.3
	Давление воды	кПа	20	20	27	29	30	32	34	36	42	46	48
	Размер трубы	Дюйм	3/4	3/4	3/4	1	1	1	1	1-1/4	1-1/2	2	2
	Max рабочее давление воды	кПа	1000	1000	1000	1000	1000	1000	1000	1000	1000	1000	1000

*Рабочее состояние номинального горячего водоснабжения: температура сухого источника воздуха на впуске 20°C, температура с учетом влажности 15°C. Исходная температура воды 15°C, выходная температура горячей воды 55°C.

ВИД ПРОДУКЦИИ

ТЕПОВОЙ НАСОС ВОЗДУХ-ВОДА ДЛЯ ГОРЯЧЕЙ ВОДЫ (серия CAR-HB, горячая вода 70°C)

Описание продукта

- Новый компрессор специальной разработки для высоких температур (max 70°C)
- Опорная рама и внешние панели, изготовленные из стали с полимерным порошковым напылением.
- Испаритель оснащен эффективными трубками в составе труб теплообменника.
- Надежный компрессор с хладагентом R417A.
- Реле расхода для защиты потока воды.
- Интеллектуальный контроллер и регулировка с помощью микропроцессора.
- Функции бережной защиты от: высокого давления, низкого давления, перегрева, выброса температуры и т.п.
- Воздушный теплообменник (секции-ребра) с гидрофильным покрытием.
- Расширительный клапан-термостат.
- Включена функция автоматического размораживания (со встроенным клапаном обратного цикла).
- Для каждой единицы продукции проводится общее и рабочее тестирование перед упаковкой на заводе-производителе.

ТЕХНИЧЕСКИЕ ПАРАМЕТРЫ

ТЕПЛОВОЙ НАСОС ВОЗДУХ-ВОДА ДЛЯ ГОРЯЧЕЙ ВОДЫ (серия CAR-HB горячая вода 70°C)								
Модель			Ед.изм.	CAR-12HB	CAR-20HB	CAR-25HB	CAR-40HB	CAR-50HB	CAR-80HB
Производительность	Тепловая мощность		кВт	8	13.4	16.1	26.6	32.0	53.0
			БТЕ/ч	27296	45721	54933	90759	109184	180836
	Номинальная мощность		кВт	2.5	4.15	4.85	8.30	9.70	16.50
	Номинальный ток		А	12.3	7.60	8.90	15.20	17.80	30.40
	Коэффициент производительности		кВт/кВт	3.2	3.2	3.3	3.2	3.3	3.2
	Максимальный ток		А	17.10	12.00	13.00	24.00	26.00	48.00
	Источник питания		В/Ф/Гц	220V~/50Hz	380V/3N/50HZ				
	Шум		дБ(А)	53	58	61	63	64	68
	Размеры	Ширина	мм	680	810	810	1450	1450	1700
		Глубина	мм	635	780	780	780	780	900
		Высота	мм	820	1050	1050	1050	1200	1250
	Вес в сборе		кг	115	145	155	280	320	570
Рабочие параметры	Точность поддержания темп-ры		°C	±1°C					
	Рабочий диапазон		°C	-10 ~ 43°C					
Структура	Дроссельный тип			электронные расширительные клапаны / клапаны теплового расширения					
	Охладитель	Тип		R417A					
		Ёмкость	кг	1.7	2.3	3	2.3*2	2.8*2	2.3*4
	Компрессор	Тип		вращательный/спиральный					
		Кол-во	шт	1	1	1	2	2	4
	Воздушный теплообменник	Тип		рёберный теплообменник					
		Мощность	кВт	0.2	0.3	0.5	0.6	0.6	1.5
	Резервуар	Тип		Эффективный двухтрубчатый теплообменник					
		Поток воды	м куб/ч	1.38	2.30	2.77	4.57	5.50	9.11
		Давление воды	кПа	14	18	21	20	23	25
		Размер соединения	Дюйм	3/4	1	1	1-1/4	1-1/4	2
		Max рабочее давление воды	кПа	1000	1000	1000	1000	1000	1000

*Рабочее состояние номинального горячего водоснабжения: температура сухого источника воздуха на впуске 20°C, температура с учетом влажности 15°C. Исходная температура воды 20°C, выходная температура горячей воды 70°C.

ВИД ПРОДУКЦИИ

PRODUCT TECHNICAL PARAMETER

An expert of providing the integrated solutions of cooling and heating in buildings

CliTech 科莱泰克

ТЕПЛОВОЙ НАСОС ВОЗДУХ-ВОДА ДЛЯ ГОРЯЧЕЙ ВОДЫ (ПОДОГРЕВ ВОДЫ ПЛАВАТЕЛЬНОГО БАССЕЙНА СЕРИИ CAR-GB)

Описание продукта

- **Опорная рама и внешние панели, изготовленные из стали с полимерным порошковым напылением.**
- **Очень компактная структура, легко снимаемая для доступа.**
- **Высокоэффективный компрессор с хладагентом R410A.**
- **Клапан с обратным циклом работы.**
- **Интеллектуальный контроллер и регулировка с помощью микропроцессора с возможностью удаленного управления.**
- **Функции бережной защиты от: высокого давления, низкого давления, перегрева, выброса температуры и т.п.**
- **Испаритель оснащен эффективными трубками в составе труб теплообменника.**
- **Воздушный теплообменник (секции-ребра) с гидрофильным покрытием.**
- **Включена функция автоматического размораживания.**
- **Расширительный клапан-термостат.**
- **Для каждой единицы продукции проводится общее и рабочее тестирование перед упаковкой на заводе-производителе.**

ТЕХНИЧЕСКИЕ ПАРАМЕТРЫ

	ТЕПЛОВОЙ НАСОС ВОЗДУХ-ВОДА ДЛЯ ГОРЯЧЕЙ ВОДЫ (ПОДОГРЕВ ВОДЫ ПЛАВАТЕЛЬНОГО БАССЕЙНА СЕРИИ CAR-GB)										
	Модель		Ед.изм.	CAR-12GB	CAR-20GB	CAR-24GB	CAR-40GB	CAR-48GB	CAR-60GB	CAR-80GB	CAR-100GB
Функции	Тепловая энергия		кВт	11.8	19.6	23.5	39.2	47.1	58.8	78.4	94.2
			БТЕ/ч	3457	5743	6886	11485	10800	17728	22971	27542
	Номинальная потребляемая мощность		кВт	2.26	3.70	4.50	7.40	9.00	11	15.1	18.5
	Номинальный рабочий ток		A	9.8	6.70	7.30	13.40	14.60	20.1	26.8	29.2
	Коэффициент производительности		кВт/кВт	5.2	5.3	5.2	5.2	5.2	5.3	5.2	5.2
	Максимальный рабочий ток		A	17.10	12.00	13.00	24.00	26.00	36	48	52
	Источник питания			220V/380/50HZ	380V/50HZ						
	Уровень шума		дБ(A)	51	53	56	60	65	66	68	68
	Размеры	Ширина	мм	670	810	1450	1450	1450	1700	2006	2206
		Глубина	мм	635	780	640	780	780	900	1030	1030
		Высота	мм	830	1050	1050	1050	1200	1250	2090	2090
	Вес		кг	115	135	145	280	305	480	610	720
	Дроссельный тип			электронные расширительные клапаны / клапаны теплового расширения							
	Охладитель	Тип		R410A							
	Компрессор	Тип		вращательный/спиральный							
		Кол-во	шт	1	1	1	2	2	3	4	4
	Источник тепла	Тип теплообменника		эффективный рёберный теплообменник							
		Водостойкость	кВ	0.1	0.3	0.6	0.6	0.6	0.9	1.5	1.5
	Источник горячей воды	Тип теплообменника		титановый трубчатый теплообменник							
		Поток воды	м куб/ч	2.54	4.21	5.05	8.43	10.12	12.64	16.85	20.25
		Давление воды	кПа	20	25	30	26	28	40	30	32
		Размер трубки коннектора	Дюйм	1-1/2	2	2	2-1/2	2-1/2	3	3	3
		Max рабочее давление воды	кПа	600	600	600	600	600	600	600	600

Номинальный рабочие условия подогрева: темпетатура сухого источника впускного воздуха 24°C, температура с учетом влажности 19°C, исходная температура воды 28°C, выходная температура 32°C.

ВИД ПРОДУКЦИИ

ТЕПЛОВОЙ НАСОС ВОЗДУХ-ВОДА ДЛЯ

ГОРЯЧЕЙ ВОДЫ (ПРЕОБРАЗОВАТЕЛЬ ПОСТОЯННОГО ТОКА СЕРИИ CAR-XB/DBP)

Описание продукта

- **Преобразователь постоянного тока с внутренним вращающимся компрессором.**
- **Опорная рама и внешние панели, изготовленные из стали с полимерным порошковым напылением.**
- **Очень компактная структура, легко снимаемая для доступа.**
- **Водяная часть оснащена эффективным двухтрубчатым теплообменником.**
- **Надежный компрессор с хладагентом R410A.**
- **Переключатель потока для защиты потока воды.**
- **Интеллектуальный контроллер и регулировка с помощью микропроцессора.**
- **Функции бережной защиты от: высокого давления, низкого давления, перегрева, выброса температуры и т.п.**
- **Воздушный теплообменник (секции-ребра) с гидрофильным покрытием.**
- **Электронные расширительные клапана.**
- **Включена функция автоматического размораживания (в клапаном обратного цикла внутри).**
- **Для каждой единицы продукции проводится общее и рабочее тестирование перед упаковкой на заводе-производителе.**

ТЕХНИЧЕСКИЕ ПАРАМЕТРЫ

ТЕПЛОВОЙ НАСОС ВОЗДУХ-ВОДА ДЛЯ ГОРЯЧЕЙ ВОДЫ (ПРЕОБРАЗОВАТЕЛЬ ПОСТОЯННОГО ТОКА СЕРИИ CAR-XB/DBP)						
Модель		Ед.изм.	CAR-8XB2/DBP	CAR-11XB2/DBP	CAR-16XB2/DBP	CAR-22XB2/DBP
Тепловая энергия		кВт	7.6	10.8	15.2	21.6
		БТЕ/ч	25931	36850	51862	73699
Горячее водоснабжение		Т/ч	0.16	0.23	0.33	0.46
Усредненная потребляемая тепловая мощность		кВт	1.872	2.661	3.744	5.322
Номинальный потребляемый ток нагрева		A	9.43	12.23	18.86	24.46
Максимальный рабочий ток		A	10	13	20	26
Максимальная выдаваемая температура воды		°C	60°C			
Коэффициент производительности			4.06	4.06	4.06	4.06
Питание		В/Гц	220V/50HZ			
Уровень шума		дБ(A)	48	50	53	55
Размеры	Ширина	мм	1000	1115	810	810
	Глубина	мм	300	425	780	780
	Высота	мм	620	710	1050	1050
Вес в сборе		кг	68	81	150	160
Рабочий диапазон		°C	- 10~43			
Дроссельный тип			электронные расширительные клапана			
Охладитель	Тип		R410A			
	Емкость	кг	1.1	1.7	2.2	3.4
Компрессор	Тип		вращающийся преобразователь DC			
	Кол-во	шт	1	1	2	2
	Защитные функции		Встроенная защита от перегрева, перенапряжения, защитное реле			
Воздушный теплообменник	Тип		пластинчатый теплообменник			
	Кол-во	шт	1	1	1	1
	Тип вентилятора		вентилятор с большим осевым углом поворота			
	Мощность мотора	кВ	0.05	0.09	0.25	0.37
Теплообменник горячего водоснабжения	Тип теплообменника		эффективный двухтрубчатый теплообменник			
	Поток воды	м куб/ч	1.30	1.85	2.61	3.70
	Давление воды	кПа	20	20	25	28
	Размер трубки	Дюйм	3/4	3/4	1	1
	Max рабочее давление воды	кПа	1000	1000	1000	1000

Примечание: тестовые условия параметров: температура на сухую 20°C, тампаратура с учетом влажности 15°C, температура воды на входе 15°C, температура воды на выходе 55°C.

ВИД ПРОДУКЦИИ

PRODUCT TECHNICAL PARAMETER

An expert of providing the integrated solutions of cooling and heating in buildings

CliTech

БЛОК ВОДЯНЫХ ТЕПЛОВЫХ НАСОСОВ

ТЕПЛОВОЙ НАСОС ВОДА-ВОДА ДЛЯ ГОРЯЧЕЙ ВОДЫ (СЕРИЯ CWR-XB)

Описание продукции

- **Опорная рама и внешние панели, изготовленные из стали с полимерным порошковым напылением.**
- **Очень компактная структура, легко снимаемая для доступа.**
- **Высокоэффективный компрессор с хладагентом R410A.**
- **Клапан с обратным циклом работы.**
- **Суперподогрев для санитарной горячей воды.**
- **Интеллектуальный контроллер и регулировка с помощью микропроцессора с возможностью удаленного управления.**
- **Функции бережной защиты от: высокого давления, низкого давления, перегрева, перегрузки, замораживания, фазировки, выброса температуры и т.п.**
- **Переключатель потока для защиты потока воды.**
- **Водяная часть оснащена эффективным двухтрубчатым теплообменником.**
- **Расширительный клапан-термостат.**
- **Для каждой единицы продукции проводится общее и рабочее тестирование перед упаковкой на заводе-производителе.**

ТЕХНИЧЕСКИЕ ПАРАМЕТРЫ

ТЕПЛОВОЙ НАСОС ВОДА-ВОДА ДЛЯ ГОРЯЧЕЙ ВОДЫ (СЕРИЯ CWR-XB)							
Модель			Ед.изм.	CWR-12XB	CWR-20XB	CWR-24XB	CWR-40XB	CWR-48XB
Функции	Тепловая энергия		кВт	10,5	17,4	21,6	34,7	43,1
			БТЕ/ч	35826	59368	73699	118396	147057
	Горячее водоснабжение		Т/ч	0,23	0,37	0,46	0,75	0,93
	Номинальная потребляемая мощность		кВт	2,25	3,7	4,58	7,43	9,24
	Номинальный потребляемый ток нагрева		А	11,25	7,4	9,16	14,86	18,48
	Коэффициент производительности		кВт/кВт	4,67	4,70	4,72	4,67	4,66
	Максимальный рабочий ток		А	17,1	12	16	24	32
	Источник питания		V/Ph/Hz	220V/~/50Hz	380V/3N/50HZ			
	Уровень шума		дБ(А)	53	60	60	63	66
	Размеры	Ширина	мм	620	680	680	800	800
		Глубина	мм	725	795	795	1080	1080
		Высота	мм	595	720	720	1050	1050
	Вес		кг	120	145	155	220	240
	Дроссельный тип			электронные расширительные клапана/клапана теплового расширения				
	Хладагент			R410A				
	Max температура воды на выходе			60°C				
Циркуляционная структура	Компрессор	Тип		вращательный/спиральный				
		Кол-во	шт	1	1	1	2	2
		Пусковой ток	А	90	60	65	60	65
		Защитные функции		Встроенная защита от перегрева, перегрузки, перенапряжения, защитное реле				
	Потребляемый водяной теплообменник	Тип		Эффективный двухтрубчатый теплообменник				
		Поток воды	м куб/ч	1,42	2,36	2,93	4,69	5,82
		Давление воды	кПа	10	12	12	14	18
		Размер трубки	Дюйм	3/4	1	1	1-1/4	1-1/2
	Теплообменник горячего водоснабжения	Тип		Эффективный двухтрубчатый теплообменник				
		Поток воды	м куб/ч	1,81	2,99	3,17	5,97	7,41
		Давление воды	кПа	10	12	12	14	18
		Размер трубки	Дюйм	3/4	1	1	1-1/4	1-1/2
		Max рабочее давление воды	кПа	1000	1000	1000	1000	1000

Номинальные условия горячего водоснабжения: начальная температура источника воды 15°C, начальная температура нагреваемой воды 15°C, выдаваемая температура горячей воды 55°C.

ТЕХНИЧЕСКИЕ ПАРАМЕТРЫ

ТЕПЛОВОЙ НАСОС ВОДА-ВОДА ДЛЯ ГОРЯЧЕЙ ВОДЫ (СЕРИЯ CWR-XB)									
Модель			Ед.изм.	CWR-80XB	CWR-90XB	CWR-130XB	CWR-230XB	CWR-280XB	CWR-340XB
Функции	Тепловая энергия		кВт	77,8	88,7	133,2	231	280,9	346
			БТЕ/ч	265454	302644	454478	788172	958431	1180552
	Горячее водоснабжение		Т/ч	1.67	1.91	2.86	4.97	6.04	7.44
	Номинальная потребляемая мощность		кВт	15.07	17.05	25.57	45.09	56.06	67.64
	Номинальный потребляемый ток нагрева		А	26.7	31.1	44.9	77.0	97.4	117.5
	Коэффициент производительности		кВт/кВт	5.16	5.20	5.21	5.12	5.01	5.12
	Максимальный рабочий ток		А	33.6	44.6	66.9	120.6	170.6	180.9
	Источник питания		V/Ph/Hz	380V/3N/50HZ					
	Уровень шума		дБ(А)	63	66	70	74	79	82
	Размеры	Ширина	мм	2100	2100	2330	2500	2700	2700
		Глубина	мм	500	500	750	850	850	850
		Высота	мм	1350	1350	1300	1500	1550	1550
	Вес		кг	410	550	830	1160	1380	1650
	Дроссельный тип			клапана теплового расширения					
	Хладагент			R410A					
	Max температура воды на выходе			55°C					
Циркуляционная структура	Компрессор	Тип		спиральный					
		Кол-во	шт	2	2	4	2	3	3
		Пусковой ток	А	111	118	118	310	272	310
		Защитные функции		Встроенная защита от перегрева, перегрузки, перенапряжения, защитное реле					
	Потребляемый водяной теплообменник	Тип		Трубчатый теплообменник ракушечного типа					
		Поток воды	м куб/ч	10.79	12.33	18.5	31.96	38.66	47.87
		Давление воды	кПа	30-70					
		Размер трубки	Дюйм	2	2	3	3	4	5
	Накревающий воду теплообменник	Тип		Трубчатый теплообменник ракушечного типа					
		Поток воды	м куб/ч	13.88	15.26	22.9	39.72	48.3	59.5
		Давление воды	кПа	30-70					
		Размер трубки	Дюйм	2	2	3	3	4	5
		Max рабочее давление воды	кПа	1000	1000	1000	1000	1000	1000

Номинальные условия горячего водоснабжения: начальная температура источника воды 15°C, нагреваемая вода в теплообменнике начинается с температуры 15°C, заканчивается температурой 55°C.

ВИД ПРОДУКЦИИ

PRODUCT TECHNICAL PARAMETER

An expert of providing the integrated solutions of cooling and heating in buildings

CliTech 科莱恩克

БЛОК ТЕПЛОВЫХ НАСОСОВ ВОДА-ВОДА (серии CWW-RB)

- **Описание продукции**
- **Опорная рама и внешние панели, изготовленные из стали с полимерным порошковым напылением.**
- **Очень компактная структура, с закрывающимися дверьми, легко снимаемая для доступа.**
- **Высокоэффективный компрессор с хладагентом R410A.**
- **Клапан с обратным циклом работы.**
- **Суперподогрев для санитарной горячей воды.**
- **Интеллектуальный контроллер и регулировка с помощью микропроцессора с возможностью удаленного управления.**
- **Функции бережной защиты от: высокого давления, низкого давления, перегрева, перегрузки, замораживания, фазировки, выброса температуры и т.п.**
- **Переключатель потока для защиты потока воды.**
- **Водяная часть оснащена эффективным двухтрубчатым теплообменником.**
- **Расширительный клапан-термостат.**
- **Для каждой единицы продукции проводится общее и рабочее тестирование перед упаковкой на заводе-производителе.**

ТЕХНИЧЕСКИЕ ПАРАМЕТРЫ

БЛОК ТЕПЛОВЫХ НАСОСОВ ВОДА-ВОДА (серии CWW-RB)								
Модель			Ед.изм.	CWW-10RB	CWW-16RB	CWW-20RB	CWW-30RB	CWW-35RB
	Номинальный обогрев	Тепловая энергия	кВт	8,5	14,1	17,5	27,1	32,9
			БТЕ/ч	29002	48109	59710	92465	112255
		Входная мощность	кВт	1,90	2,95	3,70	5,80	7,10
		Входной ток	А	9,5	5,9	7,4	11,6	14,2
		Коэффициент производительности	кВт/кВт	4,5	4,8	4,7	4,7	4,6
	Номинальное охлаждение	Номинальная энергия охлаждения	кВт	9,5	15,9	19,2	29,5	33,9
			БТЕ/ч	32414	54251	65510	100654	115667
		Номинальная потребляемая мощность для охлаждения	кВт	2.6	4.2	5.0	7,8	9,1
		Номинальный потребляемый ток для охлаждения	А	12,8	8,6	10,2	15,8	18,0
		Коэффициент энергоэффективности	кВт/кВт	3,7	3,8	3,8	3,8	3,7
		Максимальный рабочий ток	А	17,1	12	16	24	32
		Источник питания	V/Ph/Hz	220V/~/50Hz	380V/3N/50Hz			
		Уровень шума	дБ(А)	53	60	60	63	66
	Размеры	Ширина	мм	620	680	680	800	800
		Глубина	мм	725	800	800	1080	1080
		Высота	мм	595	720	720	1050	1050
	Вес		кг	135	170	190	260	300
	Точность контроля температуры			±1°C				
	Рабочий диапазон			15°C-45°C				
	Контроллер	Тип		Цветная подсветка LCD, упревление кнопками панели и дистанционным пультом				
		Главные функции		Управление рабочим режимом, настройка рабоче температуры, индикатор состояния, таймер запуска и остановки. Настройки, функция блокировки, выбор цвета подсветки и т.д.				
	Дроссельный тип			внешний баллансировочный клапан температурного расширения				
	Хладагент	Тип		R410A				
	Компрессор	Тип		вращающийся/спиральный				
		Кол-во	шт	1	1	1	2	2
	Потребляемый водяной теплообменник	Тип		эффективный двухтрубчатый теплообменник				
		Поток воды	м куб/ч	0,81	1,33	1,66	2,57	3,12
		Давление воды	кПа	10	12	12	14	18
		Размер трубки	Дюйм	3/4	1	1	1-1/4	1-1/4
		Max рабочее давление воды	кПа	1000	1000	1000	1000	1000
	Теплообменник холодного водоснабжения	Тип		эффективный двухтрубчатый теплообменник				
		Поток воды	м куб/ч	1,46	2,42	3,01	4,6	5,65
		Давление воды	кПа	10	12	12	14	18
		Размер трубки	Дюйм	3/4	1	1	1-1/4	1-1/4
		Max рабочее давление воды	кПа	1000	1000	1000	1000	1000
	Система охлаждения			защита от повышенной температуры газа, высокого давления, низкого давления, поломки датчика				
				Защитное пусковое реле компрессора, защита фазировки, дыма и пожара				
	Система водоснабжения			Защита температуры воды, потока воды, обмораживания теплообменника, низкотемпературного запуска, утечки				

Номинальные рабочие условия охлаждения: внешняя температура источника воды 18°C, на выходе 29°C. Температура воды внутреннего контура на входе 12°C, на выходе 7°C.

Номинальные рабочие условие подогрева: внешняя температура источника воды 15°C. Температура воды внутреннего контура на входе 40°C, поток воды аналогичен воде летом.

ТЕХНИЧЕСКИЕ ПАРАМЕТРЫ

БЛОК ТЕПЛОВЫХ НАСОСОВ ВОДА-ВОДА (серии CWW-RB)									
Модель				Ед.изм.	CWW-60RB	CWW-75RB	CWW-110RB	CWW-200RB	CWW-230RB	CWW-290RB
	Номинальный обогрев		Тепловая энергия	кВт	58.0	74.2	111.4	192.0	230.0	288.0
				БТЕ/ч	197760	253307	380097	655104	784760	982656
			Входная мощность	кВт	11,4	13,9	20,9	38,3	45,0	57,5
			Входной ток	А	23,4	26,2	39,2	72,1	93,8	108,2
			Коэффициент производительности	кВт/кВт	5,1	5,3	5,3	5,0	5,1	5,0
	Номинальное охлаждение		Номинальная энергия охлаждения	кВт	72.6	92.2	138.3	234.8	280.9	352.2
				БТЕ/ч	247711	314586	471880	801138	958431	1201706
			Номинальная потребляемая мощность для охлаждения	кВт	15.2	19.0	28.5	50.2	61.4	75.3
			Номинальный потребляемый ток для охлаждения	А	29.2	33.2	49.8	86.8	107.6	130.2
			Коэффициент энергоэффективности	кВт/кВт	4.8	4.9	4.9	4.7	4.6	4.7
			Максимальный рабочий ток	А	33.6	44.6	66.9	120.6	170.6	180.9
			Источник питания	V/Ph/Hz	380V/3N/50Hz					
			Уровень шума	дБ(А)	63	66	70	74	79	82
	Размеры		Ширина	мм	2100	2100	2330	2500	2700	2700
			Глубина	мм	500	500	750	850	850	850
			Высота	мм	1350	1350	1300	1500	1550	1550
	Вес			кг	410	550	830	1160	1380	1650
	Точность контроля температуры				±1°C					
	Рабочий диапазон				15°C-45°C					
	Контроллер	Тип			Цветная подсветка LCD, упревление кнопками панели и дистанционным пультом					
		Главные функции			Управление рабочим режимом, настройка рабоче температуры, индикатор состояния, таймер запуска и остановки. Настройки, функция блокировки, выбор цвета подсветки и т.д.					
	Дроссельный тип				внешний баллансировочный клапан температурного расширения					
	Хладагент	Тип			R410A					
	Компрессор	Тип			спиральный					
		Кол-во		шт	2	2	3	2	3	3
	Потребляемый водяной теплообменник	Тип			теплообменник ракушечного типа					
		Поток воды		м куб/ч	5.42	6.89	10.34	18.00	21.50	27.01
		Давление воды		кПа	30-70					
		Размер трубки		Дюйм	2	2	3	3	4	5
		Max рабочее давление воды		кПа	1000	1000	1000	1000	1000	1000
	Теплообменник холодного водоснабжения	Тип			теплообменник ракушечного типа					
		Поток воды		м куб/ч	9.97	12.77	19.16	33.02	39.55	49.53
		Давление воды		кПа	30-70					
		Размер трубки		Дюйм	2	2	3	3	4	5
		Max рабочее давление воды		кПа	1000	1000	1000	1000	1000	1000
		Система охлаждения			защита от повышенной температуры газа, высокого давления, низкого давления, поломки датчика					
					Защитное пусковое реле компрессора, защита фазировки, дыма и пожара					
		Система водоснабжения			Защита температуры воды, потока воды, обмораживания теплообменника, низкотемпературного запуска, утечки					

Номинальное охлаждение: внешняя температура источника воды 18°C, на выходе 29°C. Температура воды внутреннего контура на входе 12°C, на выходе 7°C.

Номинальный подогрев: внешняя температура источника воды 15°C. Температура воды внутреннего контура на входе 40°C.

ВИД ПРОДУКЦИИ

БЛОК ТЕПЛОВЫХ НАСОСОВ ВОЗДУХ-ВОДА (ГОРЯЧАЯ ВОДА, ОХЛАЖДЕНИЕ И ПОДОГРЕВ, СЕРИЯ CAM-XB)

Описание продукции

- Опорная рама и внешние панели, изготовленные из стали с полимерным порошковым напылением.
- Очень компактная структура, легко снимаемая для доступа.
- Высокоэффективный компрессор с хладагентом R410A.
- Клапан с обратным циклом работы.
- Интеллектуальный контроллер и регулировка с помощью микропроцессора с возможностью удаленного управления.
- Функции бережной защиты от: высокого давления, низкого давления, перегрева, перегрузки, замораживания, фазировки, выброса температуры и т.п.
- Водяная часть оснащена эффективным двухтрубчатым теплообменником.
- Воздушный теплообменник (секции-ребра) с гидрофильным покрытием.
- Включена функция автоматического размораживания.
- Расширительный клапан-термостат.
- Для каждой единицы продукции проводится общее и рабочее тестирование перед упаковкой на заводе-производителе.

ТЕХНИЧЕСКИЕ ПАРАМЕТРЫ

	БЛОК ТЕПЛОВЫХ НАСОСОВ ВОЗДУХ-ВОДА (ГОРЯЧАЯ ВОДА, ОХЛАЖДЕНИЕ И ПОДОГРЕВ, СЕРИЯ CAM-XB)									
	Модель		Ед.изм.	CAM-12XB	CAM-20XB	CAM-24XB	CAM-40XB	CAM-60XB	CAM-80XB	CAM-100XB
Характеристики	Подогреватель воды	Тепловая энергия	кВт	11	19,00	22,00	38,00	57,00	76,00	90,00
		Горячее водоснабжение	Т/ч	0,24	0,41	0,48	0,82	1,23	1,63	1,94
		Мощность	кВт	2,44	4,07	4,88	8,15	12,22	16,74	18,66
		Номинальный ток	А	11,23	7,76	22,46	15,53	23,28	31,89	34,87
		Коэффициент производительности		4,51	4,67	4,51	4,66	4,66	4,54	4,82
	Охладитель воды	Энергия охлаждения	кВт	7,44	12,40	14,88	24,80	37,19	49,60	66,20
		Поток воды	м куб/ч	1,28	2,13	2,56	4,27	6,40	8,53	11,39
		Мощность	кВт	2,58	4,30	5,16	8,60	12,96	17,30	22,40
		Номинальный ток охлаждения	А	11,87	7,60	23,75	15,20	22,80	30,40	41,00
		Коэффициент энергоэффективности		2,88	2,88	2,88	2,88	2,87	2,87	2,96
	Обогрев А/С	Тепловая энергия	кВт	7,92	13,20	15,84	26,40	39,59	52,80	70,80
		Поток воды	м куб/ч	1,36	2,27	2,72	4,54	6,81	9,08	12,18
		Мощность	кВт	2,4	4,00	4,80	8,00	11,97	16,00	22,00
		Номинальный ток обогрева	А	11,05	7,60	22,09	15,20	22,80	30,40	40,00
		Коэффициент производительности		3,30	3,30	3,30	3,30	3,31	3,30	3,22
	Охладитель и подогреватель воды	Энергия охлаждения	кВт	7,8	13,00	15,60	25,90	38,90	51,90	61,20
		Поток воды	м куб/ч	1,34	2,24	2,68	4,45	6,69	8,93	10,53
		Тепловая энергия	кВт	10,5	16,50	21,00	33,00	49,50	66,00	77,60
		Поток горячей воды	Т/ч	1,81	2,84	3,61	5,68	8,51	11,35	13,35
		Мощность	кВт	2,3	3,70	4,60	7,40	11,17	14,90	17,30
		Номинальный потребляемый ток	А	10,59	7,10	21,17	14,20	21,28	28,40	32,00
		Суммарный коэффициент		7,96	7,97	7,96	7,96	7,91	7,91	8,02
		Номинальная исходящая температура воды	°C	55°C						
		Максимальная исходящая температура воды	°C	60°C						
		Источник питания	В/Ф/Гц	220V/~/50Hz	380V/3N/50Hz	220V/~/50Hz	380V/3N/50HZ			
		Шум	дБ(А)	50	55	55	55	58	60	60
	Размеры	Ширина	мм	710	810	1300	1450	1900	2005	2205
		Глубина	мм	710	780	640	780	1010	1030	1030
		Высота	мм	810	1010	740	1010	1160	2090	2090
	Вес		кг	110	175	220	340	610	830	930
Структура	Дроссельный тип			электронные расширительные клапана/клапана теплового расширения						
	Охладитель	Тип		R410A						
		Емкость	кг	3,2	5,2	3,2*2	5,2*2	5,2*3	5,2*4	6*4
	Компрессор	Тип		вращающийся/спиральный						
		Кол-во	шт	1	1	2	2	2	4	4
		Защиты	Встроены	защита от перегрева, перегрузки, перенапряжения, защитное реле						
	Теплообменник отбора воздуха	Тип		рёберный теплообменник						
		Кол-во	шт	1	1	1	1	1	1	1
		Тип вентилятора		вентилятор с большим осевым углом поворота						
		Мощность мотора	кВт	0,20	0,30	0,37	0,6	1,2	1,5	1,5
	Темлообменник горячей воды	Тип		эффективный двухтрубчатый теплообменник						
		Жидкость		100% воды						
		Кол-во	шт	1	1	1	1	1	1	1
		Поток воды	м куб/ч	1,89	3,27	3,78	6,54	9,80	13,07	15,48
		Давление воды	кПа	27	32	30	36	42	46	48
		Размер трубки	Дюйм	3/4	1	1	1-1/4	1-1/2	2	2
		Max рабочее давление воды	кПа	1000	1000	1000	1000	1000	1000	1000
	Теплообменник кондиционирования	Тип		эффективный пластинчатый теплообменник				эффективный двухтрубчатый теплообменник		
		Жидкость		100% воды						
		Кол-во	шт	1	1	1	1	1	1	1
		Поток воды	м куб/ч	1,34	2,24	2,68	4,45	6,69	8,93	10,53
		Давление воды	кПа	12	13	12	15	40	45	47
		Размер трубки	Дюйм	3/4	1	1	1-1/4	1-1/2	2	2
		Max рабочее давление воды	кПа	1000	1000	1000	1000	1000	1000	1000

Номинальные условия горячего водоснабжения: температура впускного воздуха сухого 20°C, с учетом влажности 15°C. Начальная температура воды для нагрева 15°C, выходная температура горячей воды 55°C.
Номинальные условия охлаждения: температура впускного воздуха 35°C. Начальная температура воды 12°C, получаемая температура 7°C.
Номинальные условия подогрева: температура впускного воздуха сухого 7°C, с учетом влажности 6°C. Начальная температура воды 40°C, получаемая температура 45°C.
Условия охлаждения и подогрева: начальная температура воды для нагрева 15°C., получаемая температура горячей воды 55°C. начальная температура кондиционирования 12°C, получаемая температура 7°C.

ВИД ПРОДУКЦИИ:

PRODUCT TECHNICAL PARAMETER

An expert of providing the integrated solutions of cooling and heating in buildings

CliTech 科莱泰克

БЛОК ТЕПЛОВЫХ НАСОСОВ ВОДА-ВОДА (ГОРЯЧАЯ ВОДА, ОХЛАЖДЕНИЕ И ОБОГРЕВ СЕРИИ CWM-XB)

Описание продукции

- Опорная рама и внешние панели, изготовленные из стали с полимерным порошковым напылением.Очень компактная структура, с закрывающимися дверцами, легко снимаемая для доступа.
- Высокоэффективный компрессор с хладагентом R410A.
- Клапан с обратным циклом.
- Суперподогрев для санитарной горячей воды.
- Интеллектуальный контроллер и регулировка с помощью микропроцессора с возможностью удаленного управления.
- Функции бережной защиты от: высокого давления, низкого давления, перегрева, перегрузки, замораживания, фазировки, выброса температуры и т.п.
- Переключатель потока для защиты потока воды.
- Водяная часть оснащена двухтрубчатым эффективным теплообменником.
- Расширительный клапан-термостат.
- Для каждой единицы продукции проводится общее и рабочее тестирование перед упаковкой на заводе-производителе.

ТЕХНИЧЕСКИЕ ПАРАМЕТРЫ

БЛОК ТЕПЛОВЫХ НАСОСОВ ВОДА-ВОДА (ГОРЯЧАЯ ВОДА, ОХЛАЖДЕНИЕ И ОБОГРЕВ СЕРИИ CWM-XB)									
Модель			Ед.изм.	CWM-08XB	CWM-12XB	CWM-20XB	CWM-24XB	CWM-40XB	CWM-48XB
Спецификации	Рабочие параметры санитарного горячего водоснабжения	Тепловая энергия	кВт	6,5	11	18	22	35	44
			БТЕ/ч	22178	35826	59369	73699	118396	147057
		Горячее водоснабжение	Т/ч	0,14	0,23	0,37	0,46	0,75	0,93
		Номинальная потребляемая мощность нагрева	кВт	1,4	2,25	3,7	4,58	7,43	9,24
		Номинальный ток	А	7	11,25	7,4	9,16	14,86	18,66
		Коэффициент производительности		4,64	4,67	4,70	4,72	4,67	4,66
	Охладитель воды	Энергия охлаждения	кВт	5,6	8,5	14,1	17,5	27,1	32,9
			БТЕ/ч	19107	29002	48109	59710	92465	112255
		Потребляемая мощность охлаждения	кВт	1,3	1,9	2,95	3,7	5,8	7,1
		Потрбляемый ток охлаждения	А	6,5	9,5	5,9	7,4	11,6	14,2
		Коэффициент энергоэффективности		4,31	4,47	4,78	4,73	4,67	4,63
	Обогрев А/С	Тепловая энергия	кВт	6	9,5	5,9	7,4	11,6	14,2
			БТЕ/ч	20472	32414	54251	64146	81547	114643
		Потребляемая мощность охлаждения	кВт	1,67	2,6	4,2	5	6,3	9,1
		Потрбляемый ток охлаждения	А	8,4	12,8	8,6	10,2	12,8	18
		Коэффициент производительности		3,59	3,65	3,79	3,76	3,79	3,69
	Охладитель и подогреватель воды	Усредненная энергия охлаждения	кВт	4,7	7,4	12,1	15,2	23,5	28,6
			БТЕ/ч	16036	25249	41285	51862	80182	97583
		Усредненная тепловая энергия	кВт	5,8	9,2	14,5	18,5	30	36,7
			БТЕ/ч	19790	31390	49474	63122	102360	125220
		Горячее водоснабжение	Т/ч	0,12	0,20	0,31	0,40	0,65	0,79
		Средняя потребляемая мощность	кВт	1,2	1,88	3	3,8	6,1	7,4
		Средний потребляемый ток	А	6,2	9,4	6	7,6	12,2	14,8
		Суммарный коэффициент		8,75	8,83	8,87	8,87	8,77	8,82
	Мах рабочий ток		А	11	17,1	12	16	24	36
	Источник питания		В/Ф/Гц	220V/~/50Hz	380/3N/50Hz				
	Номинальная выдаваемая температура воды		°C	55°C					
	Мах выдаваемая температура воды		°C	60°C					
	Шум		дБ(А)	51	53	60	60	63	65
	Размеры	Ширина	мм	620	680	680	680	800	800
		Глубина	мм	825	800	1020	1020	1080	1080
		Высота	мм	595	720	770	770	1300	1300
	Вес	Тепловой насос	кг	110	135	170	190	260	300
	Контроллер	Тип		Разноцветная подсветка LCD, возможность использования кнопок панели и дистанционного управления					
		Главные функции		Управление рабочим режимом, настройка рабочей температуры, дисплея, таймера переключения, блокировки, цвета и т.п.					
	Дистанционное управление	Тип		Дистанционное управление системой/выбор конфигурации					
	Структура циркуляции охлаждения	Количество циркуляции охлаждения			1	1	1	1	2	2
		Дроссельный тип			равновесные клапана температурного расширения					
		Охладитель	Тип		R410A					
			Объем охладителя	кг	1,1	1,7	2	2,5	4	5
			Мах рабочее давление	Бар	41,5	41,5	41,5	41,5	41,5	41,5
		Компрессор	Тип		вращаюшийся/спиральный					
			Пусковой ток	А	56	90	60	65	60	60
			Функции защиты		встроенные защитные устройства от перегрева, перегрузки, перенапряжения, реле защиты					
		Темлообменник горячей воды	Тип		эффективный ракушечный и трубчатый теплообменник					
			Жидкость		100% воды					
			Кол-во	шт	1	1	1	1	1	1
			Поток воды	м куб/ч	1,12	1,81	2,99	3,72	5,97	7,41
			Давление воды	кПа	10	10	12	12	14	18
			Размер трубки	Дюйм	3/4	3/4	1	1	1-1/4	1-1/4
			Мах рабочее давление воды	кПа	1000	1000	1000	1000	1000	1000
		Темлообменник источника водоснабжения	Тип		эффективный втулочный и трубчатый теплообменник					
			Жидкость		100% воды					
			Кол-во	шт	1	1	1	1	1	1
			Поток воды	м куб/ч	0,54	0,81	1,33	1,66	2,57	3,13
			Давление воды	кПа	10	10	12	12	14	18
			Размер трубки	Дюйм	3/4	3/4	1	1	1-1/4	1-1/4
			Мах рабочее давление воды	кПа	1000	1000	1000	1000	1000	1000
		Теплообменник кондиционирования	Тип		эффективный двухтрубчатый теплообменник					
			Жидкость		100% воды					
			Кол-во	шт	1	1	1	1	1	1
			Поток воды	м куб/ч	0,96	1,46	2,43	3,01	4,66	5,66
			Давление воды	кПа	10	10	12	12	14	18
			Размер трубки	Дюйм	3/4	3/4	1	1	1-1/4	1-1/4
			Мах рабочее давление воды	кПа	1000	1000	1000	1000	1000	1000

Номинальные условия горячего водоснабжения: температура источника воды 15°C, исходящая температура для подогрева 15°C, выдаваемая температура горячей воды 55°C.

Номинальные рабочие условия охлаждения: температура источника воды 18°C, входящая температура 29°C. Начальная температура контура охлаждения 12°C, выдаваемая температура 7°C.

Номинальные рабочие условия обогрева: начальная температура источника воды 15°C. Начальная температура контура обогрева 40°C, температура потока воды аналогична летней.

Номинальные условия работы охлаждения и подогрева: начальная температура подогреваемой воды 15°C, температура выдаваемая 55°C. Начальная температура кондиционирования 12°C, выдаваемая температура 7°C.

ВИД ПРОДУКЦИИ

PRODUCT TECHNICAL PARAMETER

An expert of providing the integrated solutions of cooling and heating in buildings

CliTech

БЛОК ТЕПЛОВЫХ НАСОСОВ ВОЗДУХ-ВОДА (серии CAW-RB)

Описание продукции

- Опорная рама и внешние панели, изготовленные из стали с полимерным порошковым напылением.
- Очень компактная структура, легко снимаемая для доступа.
- Высокоэффективный компрессор с хладагентом R410A.
- Клапан с обратным циклом.
- Интеллектуальный контроллер и регулировка с помощью микропроцессора с возможностью удаленного управления.
- Водяная часть оснащена двухтрубчатым эффективным теплообменником.
- Воздушный теплообменник (секции-ребра) с гидрофильным покрытием.
- Включена функция автоматического размораживания.
- Расширительный клапан-термостат.
- Для каждой единицы продукции проводится общее и рабочее тестирование перед упаковкой на заводе-производителе.

БЛОК ТЕПЛОВЫХ НАСОСОВ ВОЗДУХ-ВОДА (серии CAW-RB)												
Модель			Ед.изм.	CAW-08RB	CAW-09RB	CAW-12RB	CAW-15RB	CAW-18RB	CAW-25RB	CAW-30RB	CAW-40RB	CAW-56RB
Характеристики	Охлаждение	Энергия охлаждения	кВт	7,48	8,44	12,09	14,70	17,40	24,19	29,41	34,80	48,37
			БТЕ/ч	25529	28794	41261	50167	59369	82523	100333	118738	165045
		Номинальная мощность	кВт	3,23	3,61	4,58	5,66	6,87	9,15	10,91	13,73	18,31
		Номинальный ток	А	13,2	14,8	8,7	10,7	13,0	17,4	20,7	26,1	34,8
	Обогрев	Тепловая энергия	кВт	9,20	10,38	14,87	18,08	21,40	29,75	36,17	42,80	59,49
			БТЕ/ч	31397	35413	50747	61699	73017	101493	123398	146034	202987
		Номинальная мощность	кВт	3,16	3,53	4,48	5,54	6,73	8,97	10,69	13,47	17,94
		Номинальный ток	А	12,9	14,5	8,5	10,5	12,8	17,0	20,3	25,6	34,1
	Максимальный ток			19,2	21,5	13,9	17,2	20,9	27,8	33,2	41,7	55,7
	Источник питания		В/Ф/Гц	220V/~/50HZ		380V/3N/50HZ						
	Шум		дБ(А)	53	53	55	55	60	63	66	68	68
	Размеры	Ширина	мм	680	810	810	810	1450	1450	1450	1700	1700
		Глубина	мм	635	780	780	780	780	780	780	900	900
		Высота	мм	830	1050	1050	1050	1050	1050	1253	1215	1215
	Вес в сборе		кг	120	150	155	155	225	280	350	520	580
Рабочее управление	Точность контроля температуры		°C	±1°C								
	Рабочий диапазон		°C	- 10-43°C								
	Рабочая панель	Тип		LCD								
		Главные функции		Режим работы, настройка температуры, рабочих условий, тайминга								
Структура	Дроссельный тип			Электронные расширительные клапана/клапана теплового расширения								
	Охладитель			R410A								
	Компрессор	Тип		Вращающийся/спиральный								
		Кол-во	шт	1	1	1	1	2	2	2	4	4
		Функции защиты		встроенные защитные устройства от перегрева, перегрузки, перенапряжения, реле защиты								
	Воздушный теплообменник	Тип		Рёберный теплообменник								
		Кол-во	шт	1	1	1	1	1	2	2	2	2
		Тип вентилятора			Вентилятор с большим осевым углом поворота							
		Мощность мотора	кВт	0,1	0,18	0,3	0,3	0,6	0,6	0,6	1,5	1,5
	Водяной теплообменник	Тип		Эффективный двухтрубчатый теплообменник								
		Поток воды (лето)	м куб/ч	1,29	1,45	2,08	2,53	2,99	4,16	5,06	5,99	8,32
		Поток воды (зима)	м куб/ч	1,58	1,79	2,56	3,11	3,68	5,12	6,22	7,36	10,23
		Давление воды	кПа	27	29	30	32	34	36	40	46	48
		Размер трубки	Дюйм	3/4	1	1	1	1	1-1/4	1-1/2	2	2
		Max рабочее давление воды	кПа		1000	1000	1000	1000	1000	1000	1000	1000

Номинальные рабочие условия охлаждения: впускная температура воздуха 35°C, начальная температура воды 12°C, выдаваемая температура 7°C.

Номинальные рабочие условия обогрева: впускная температура сухого воздуха 7°C, температура с учетом влажности 6°C. Начальная температура воды 40°C, выдаваемая температура 45°C.

Описание продукции

- Опорная рама и внешние панели, изготовленные из стали с полимерным порошковым напылением.
- Очень компактная структура, легко снимаемая для доступа.
- Вертикальный поток воздуха с V-образным испарителем.
- Высокоэффективный компрессор с хладагентом R410A.
- Клапан с обратным циклом.
- Переключатель потока для защиты потока воды.
- Контроллер с LCD-дисплеем.
- Интеллектуальный контроллер и регулировка с помощью микропроцессора с возможностью удаленного управления.
- Водяная часть оснащена улитковым и трубчатым теплообменником.
- Воздушный теплообменник (секции-ребра) с гидрофильным покрытием.
- Включена функция автоматического размораживания.
- Термостатический нагревательный элемент для защиты испарителя от обмораживания.
- Для каждой единицы продукции проводится общее и рабочее тестирование перед упаковкой на заводе-производителе.

ТЕХНИЧЕСКИЕ ПАРАМЕТРЫ

Модель			Ед.изм.	CAW-066RB	CAW-0132RB	CAW-198RB	CAW-264RB	CAW-331RB	CAW-397RB	CAW-463RB	CAW-530RB
Характеристики	Охлаждение	Энергия охлаждения	кВт	66,2	132,4	198,6	264,8	331	397,2	463,4	529,6
			БТЕ/ч	225874	451749	677623	903498	1129372	1355246	1581121	1806995
		Номинальная мощность	кВт	22,4	44,8	67,2	89,6	112	134,4	156,8	179,2
		Номинальный ток	А	41,0	82,0	123,0	164	205	246	287	328
	Обогрев	Тепловая энергия	кВт	70,8	141,6	212,4	283,2	354	424,8	495,6	566,4
			БТЕ/ч	241570	483139	724709	966278	1207848	1449418	1690987	1932557
		Номинальная мощность	кВт	22,0	44,0	66,0	88	110	132	154	176
		Номинальный ток	А	40,0	80,0	120,0	160	200	240	280	320
	Максимальный ток			54,0	108,0	162,0	216	270	324	378	432
	Источник питания		В/Ф/Гц	380V/3N/50Hz							
	Шум		дБ(А)	68	71	74	77	79	81	84	85
	Размеры	Ширина	мм	2205	2205	2205	2205	2205	2205	2205	2205
		Глубина	мм	1110	2140	3170	4200	5230	6260	7290	8320
		Высота	мм	2090	2090	2090	2090	2090	2090	2090	2090
	Вес в сборе		кг	920	1840	2760	3680	4600	5520	6440	7360
Рабочее управление	Точность контроля температуры		°C	±1°C							
	Рабочий диапазон		°C	-10-43°C							
	Рабочая панель	Тип		LCD							
		Главные функции		Режим работы, настройка температуры, рабочих условий, тайминга							
Структура	Количество компрессоров		шт	4	8	12	16	8	16	24	32
	Диапазон регулирования мощности		%	многоуровневая							
	Дроссельный тип			капиллярный							
	Охладитель	Тип		R410A							
		Объем	кг	4,5*4	4,5*8	4,5*12	4,5*16	4,5*20	4,5*24	4,5*28	4,5*32
	Компрессор	Тип		вращающийся							
		Функции защиты		встроенные защитные устройства от перегрева, перегрузки, перенапряжения, реле защиты							
	Воздушный теплообменник	Тип		Рёберный теплообменник							
		Тип вентилятора		Вентилятор с большим осевым углом поворота							
	Водяной внутренний теплообменник	Тип		Улитковый и трубчатый теплобменник							
		Поток воды (лето)	м куб/ч	11,38	22,77	34,15	45,54	56,92	68,31	79,69	91,07
		Поток воды (зима)	м куб/ч	12,18	24,35	36,53	48,70	60,88	73,05	85,23	97,40
		Давление воды	кПа	30-70							
		Размер соединения	Дюйм	4	4	4	5	5	5	6	6
		Max рабочее давление воды	кПа	1200	1200	1200	1200	1200	1200	1200	1200

Номинальный рабочие условия охлаждения: температура впускного воздуха 35°C, начальная температура воды 12°C, выдаваемая температура 7°C.

Номинальные рабочие условия подогрева: впускная температура сухого воздуха 7°C, температура с учетом влажности 6°C. Начальная температура воды 40°C, выдаваемая температура 45°C.