CENTRIFUGAL: Performance range
ЦЕНТРОБЕЖНЫЕ НАСОСЫ: *Диапазон эксплуатационных характеристик*

MODEL / *МОДЕЛЬ*		P2 NOMINAL *НОМИНАЛ P2*		Q m3/h	0	0,3	0,6	0,9	1,2	1,8	2,4	3,6	4,8	6	7,2	9	9,6	10,8	12	15	18	24	30	36	42	60	72	84	96
SINGLE-PHASE *ОДНОФАЗНЫЙ*	THREE-PHASE *ТРЕХФАЗНЫЙ*	kW	HP	l/min	0	5	10	15	20	30	40	60	80	100	120	150	160	180	200	250	300	400	500	600	700	1000	1200	1400	1600
KPA 40/20 M	**KPA 40/20 T**	0,75	1		53	51	48	43	38	27	16																		
KPS 30/16 M	**KPS 30/16 T**	0,3	0,4		32,5	31	25	22	17,5	10																			
KPF 30/16 M	**KPF 30/16 T**	0,37	0,5		32,5	31	25	22	17,5	10																			
KP 38/18 M	**KP 38/18 T**	0,6	0,8	H (m)	54	50	46	41	36	27,5	17,5																		
KPF 45/20 M	**KPF 45/20 T**	1,0	1,34		84	76	68	62	56	38	24																		
KP 60/6 M	**KP 60/6 T**	0,37	0,5		87	57	33	13																					
KP 60/12 M	**KP 60/12 T**	0,75	1		107	91	74	58	43	17																			
K 20/41M	**K 20/41 T**	0,37	0,5		22					20,2	19,4	17	13,5	8															
K 30/70 M	**K 30/70 T**	0,75	1		31,8					29,5	28,9	27	24,2	19,8	13,5														
K 30/100 M	**K 30/100 T**	1,1	1,5	H (m)	29,2						29	28,8	28	26,8	25,3	22,5	21,5	18,5											
K 36/100 M	**K 36/100 T**	1,85	2,5		34,9						34,8	34,6	34	33	32	29,8	29	26,5											
K 12/200 M	**K 12/200 T**	0,75	1		18,4						17,2	16,5	16	15,3	14,7	13,5	13,1	12,3	11,4	8,9	5,5								
-	**K 36/200 T**	2,2	3		36,6								36	35,5	35	34	33,3	32,5	31,5	28	23,5								
-	**K 40/200 T**	3	4		41,3								41	40,5	40	39	38,8	38	37	33,5	29								
-	**K 55/200 T**	4	5,5		54									54	53,9	53,2	53	52	51,5	48,5	45								
K 14/400 M	**K 14/400 T**	1,85	2,5		19														18,8	18,5	18	16,3	13,8	10					
-	**K 11/500 T**	2,2	3		24,5														22,5	21,5	20	16,5	11,5	6,5					
-	**K 18/500 T**	3	4		29,6														29,2	28,5	27,4	24	19,5	13,8					
-	**K 28/500 T**	4	5,5		35														34,5	34	32,8	29,3	25,2	20					
-	**K 40/400 T**	5,5	7,5	H (m)	50,5														49	48	45	37	24						
-	**K 50/400 T**	7,5	10		62														61	60	59	54,5	46						
-	**K 30/800 T**	7,5	10		44																	42	40	38	35	21,5			
-	**K 40/800 T**	9,2	12,5		51,5																	50	48	47	43,5	32,5	21		
-	**K 50/800 T**	11	15		58																	56,5	55	53,5	51	41	31		
-	**K 20/1200 T**	7,5	10		37,5																	36,5	36	35	34	30	26	21	15
-	**K 25/1200 T**	9,2	12,5		40,7																	39	38,5	38	37	33,5	30	25	18
-	**K 35/1200 T**	11	15		45																			43	42,5	38,5	35	31,5	27
K 35/40 M	**K 35/40 T**	0,75	1		43,5				41,5	40	38	33	23,5																
K 45/50 M	**K 45/50 T**	1,1	1,5		51				49	47,5	46	42	37	30															
K 55/50 M	**K 55/50 T**	1,85	2,5	H (m)	62				60	58	57	52	45	34															
K 35/100 M	**K 35/100 T**	1,1	1,5		38,5						37,5	36,5	35	32	28,5	18,5	17,5												
K 40/100 M	**K 40/100 T**	1,85	2,5		44						43,4	42,5	41	39	35,7	29	26	18,5											
-	**K 55/100 T**	2,2	3		62						59,5	57	54,5	51	47	39	36												
-	**K 66/100 T**	3	4		73						70	67,5	64	60,5	57	49	47												
-	**K 90/100 T**	4	5,5		83,5						82	79,5	76,5	72,5	68	61	58												
-	**K 70/300 T**	5,5	7,5	H (m)	76									74	73	72	71,5	70	69	65	60,5	43,5							
-	**K 80/300 T**	7,5	10		95									93	92,2	91	90,5	90	89,5	87	82	68							
-	**K 70/400 T**	9,2	12,5		86											84	83,2	82,5	82	79	76	65	47						
-	**K 80/400 T**	11	15		97												95	94,5	94	92	89	80	64						

DAB PUMPS reserve the right to make modifications without prior notice
DAB PUMPS оставляет за собой право вносить изменения без предварительного извещения

KPA

PERIPHERAL PUMPS

НАСОС С БОКОВЫМ КАНАЛОМ ЖИДКОСТЕЙ

Self-priming peripheral pump with star impeller, with a great suction capacity.
Cast iron body with brass ring.
Motor support and impeller in brass to avoid the risk of blocking.
Driving shaft in stainless steel. Carbon/ceramic mechanical seal.
Asynchronous, closed motor, cooled by external ventilation.
Built-in thermal and current overload protection and a capacitor permanently on in the single-phase version. For the protection of the three-phase motor it is advisable to use a suitable overload protection complying with the regulations in force.

Operating range: from 8 to 45 l/min. with head up to 53 metres.
Liquid temperature range: from -10°C to +80°C
from 0°C to +35°C for domestic use.
Pumped liquid characteristics: clean, free from solids or abrasive substances, not viscous, not aggressive, not crystallised and chemically neutral.
Maximum ambient temperature: +40°C
Maximum working pressure: 10 bar (1000 kPa).
Protection level: IP 44 (IP 55 terminal board protection).
Insulation class: F

Самовсасывающий насос с боковым каналом жидкостей и звездчатым рабочим колесом, с большой способностью всасывания.
Чугунный корпус насоса с прокладкой из латуни.
Опора двигателя и рабочее колесо из латуни, чтобы избежать риска блокировки.
Вал двигателя из нержавеющей стали. Механическое уплотнение из карбида/керамики.
Асинхронный двигатель закрытого типа с внешней вентиляцией.
Температурная амперометрическая защита встроена внутрь, установлен постоянный конденсатор, который встроен в однофазную модель. Для защиты трехфазного двигателя рекомендуется использовать дистанционную защиту двигателя, в соответствии с действующими законами и нормами.

***Рабочий диапазон**: от 8 до 45 л/мин., с напором до 53 метров.*
***Диапазон температуры жидкости:** от 0°C до + 35°C для бытового использования*
от -10°C до + 80°C для прочего использования
***Перекачиваемая жидкость:** чистая, не содержащая абразивных и твердых частиц, не агрессивная, не кристаллизованная и химически нейтральная.*
***Максимальная температура окружающей среды:** + 40°C*
***Максимальное рабочее давление:** 10 бар (1000 кПа)*
***Степень защиты:** IP 44 (IP 55 на клеммнике)*
***Класс изоляции:** F*

MODEL / *МОДЕЛЬ*	PRICE / *ЦЕНА* €	CODE *КОД*	VOLUME m^3 *ОБЪЕМ $м^3$*	AMOUNT FOR PALLET *К-ВО НА ПАЛЛЕТ*	WEIGHT Kg *ВЕС кг*
KPA 40/20 M		101120000	0,044	39	12,40
KPA 40/20 T		101120010	0,044	39	12,40

TECHNICAL DATA / *ТЕХНИЧЕСКИЕ ХАРАКТЕРИСТИКИ*

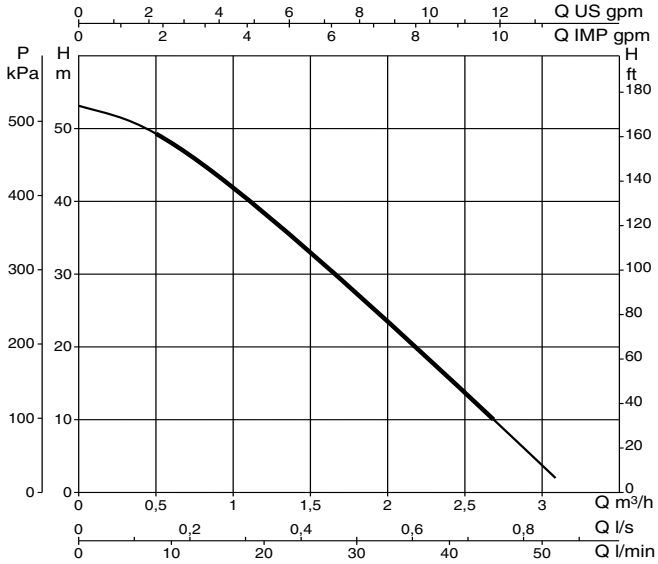

MODEL *МОДЕЛЬ*	ELECTRICAL DATA						
	VOLTAGE 50 Hz *НАПРЯЖЕНИЕ 50 Гц*	P1 MAX kW *P1 МАКС W*	P2 NOMINAL *P2 НОМИНАЛ* kW	HP	In A	CAPACITOR *КОНДЕНСАТОР* µF	Vc
KPA 40/20 M	1x220-240 V ~	1,85	0,75	1	4,7	20	450
KPA 40/20 T	3x230/400 V~	1	0,75	1	3,5-2,1	–	–

DIMENSIONS AND WEIGHTS
РАЗМЕРЫ И ВЕС

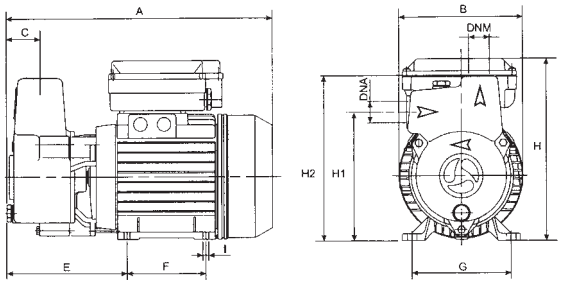

MODEL *МОДЕЛЬ*	A	B	C	E	F	G	IØ	H	HH1	H2	DNA	DNM	PACKAGING DIMENSIONS *РАЗМЕРЫ УПАКОВКИ* L/A	L/B	H
KPA 40/20	301	142	38	136	90	112	7	206	146	187	1"G	1"G	406	267	402

DAB PUMPS reserve the right to make modifications without prior notice
DAB PUMPS оставляет за собой право вносить изменения без предварительного извещения

DAB WATER•TECHNOLOGY

KPS - KPF -KP

PERIPHERAL PUMPS

ПЕРИФЕРИЧЕСКИЕ НАСОСЫ

NEW НОВИНКИ

KPF FRONTAL SUCTION KPF ПЕРЕДНЕЕ ВСАСЫВАНИЕ

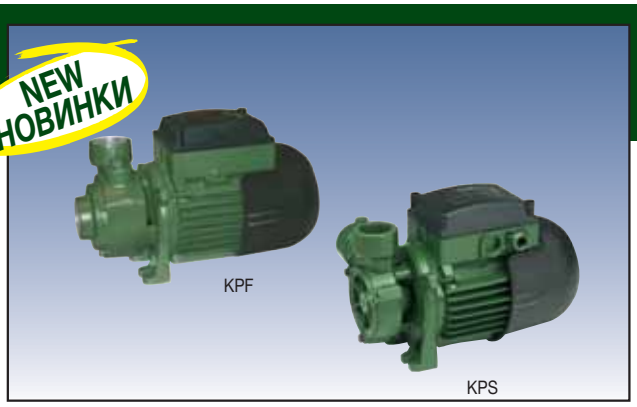

CE

Peripheral centrifugal pump, reduced encumbrance, able to generate high heads, it is suitable for domestic use and small industrial uses.
Pump body and motor support in brass for the KP 60 version , in cast iron for the KPS 30 and KP 38 versions. Brass impeller. Mechanical seal in carbon/ceramic.
Asynchronous, closed motor, cooled by external ventilation.
Built-in thermal and current overload protection and a capacitor permanently on in the single-phase version. For the protection of the three-phase motor it is advisable to use a suitable overload protection complying with the regulations in force.

Operating range: from 1 to 50 l/min. with head up to 107 metres.
Liquid temperature range: from 0°C to +35°C for domestic use, from -10°C to +80°C (from -10°C to +50°C for the KPS 30 and KP 38 versions) for other uses.
Pumped liquid characteristics:clean , free from solids or abrasive substances, not viscous, not aggressive, not crystallised and chemically neutral.
Maximum ambient temperature: +40°C
Maximum working pressure: 10 bar (6 bar for the KPS 30/16 version and KP 60/12).
Protection level: IP 44 **Insulation class**: F

Центробежный насос периферического типа, с ограниченными габаритными размерами. Подходит для бытового применения и небольших промышленных систем, способен создавать высокий напор.
Корпус насоса и опора двигателя из латуни для KP 60, из чугуна для KPS 30 и KP 38.
KPS 30/16 поставляется по заказу с корпусом насоса и опорой из бронзы.
Рабочее колесо из латуни. Механическое уплотнение из карбида/керамики.
Асинхронный двигатель закрытого типа с внешней вентиляцией.
Температурная амперометрическая защита встроена внутрь, установлен постоянный конденсатор, встроенный в однофазную модель. Для защиты трехфазного двигателя рекомендуется использовать дистанционную защиту двигателя, в соответствии с действующими законами и нормами.

Рабочий диапазон: *от 5 до 36 л/мин., с напором до 33 метров.*
Диапазон температуры жидкости: *от 0°C до + 35°C для бытового использования.*
от -10°C до + 80°C (-10°C до +50°C для KPS 30 и KP 38) для прочего использования
Перекачиваемая жидкость: *Чистая, не содержащая абразивных и твердых частиц, не агрессивная, не кристаллизованная и химически нейтральная.*
Максимальная температура окружающей среды: *+ 40°C*
Максимальное рабочее давление: *10 бар (6 бар для KPS 30/16 и 12 бар для KP 60/16 и KP 60/12).*
Степень защиты: *IP 44*
Класс изоляции: *F*

MODEL / *МОДЕЛЬ*	PRICE / *ЦЕНА* €	CODE *КОД*	VOLUME m^3 *ОБЪЕМ $м^3$*	AMOUNT FOR PALLET *К-ВО НА ПАЛЛЕТ*	WEIGHT Kg *ВЕС кг*
KPF 30/16 M		101110400	0,0083	110	5,3
KPF 30/16 T		101110410	0,0083	110	5,3
KPS 30/16 M		101110024	0,0084	120	5,4
KPS 30/16 T		101110014	0,0084	120	5,4
KPS 30/16 M-P *		101112224	0,0213	36	5,4
KP 38/18 M		101110060	0,0084	68	7,5
KP 38/18 T		101110050	0,0084	68	7,5
KPF 45/20 M*		60141934	0,0436	39	9,0
KPF 45/20 T*		60141935	0,0436	39	9,0
KP 60/6 M		101110280	0,0436	39	8,2
KP 60/6 T		101110290	0,0436	39	7,9
KP 60/12 M		101110320	0,0436	39	10,1
KP 60/12 T		101110330	0,0436	39	9,90

*Available from april / **В наличии с апреля*

DAB PUMPS reserve the right to make modifications without prior notice
DAB PUMPS оставляет за собой право вносить изменения без предварительного извещения

DAB WATER•TECHNOLOGY

TECHNICAL DATA / *ТЕХНИЧЕСКИЕ ХАРАКТЕРИСТИКИ*

KPS

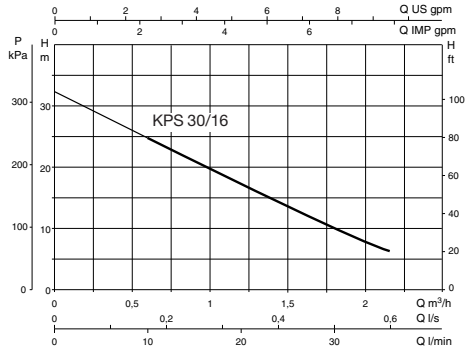

KPF

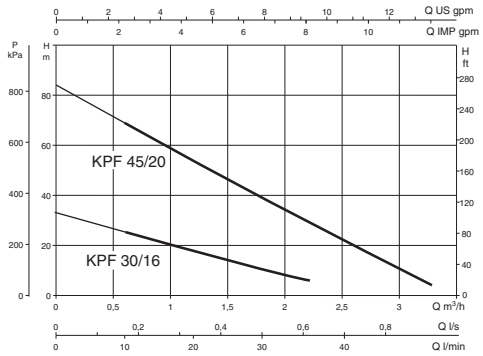

KP 38/18

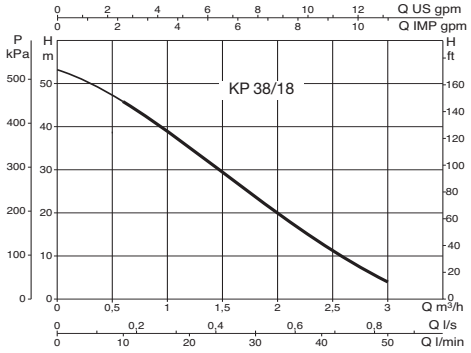

KP 60/6 - 60/12

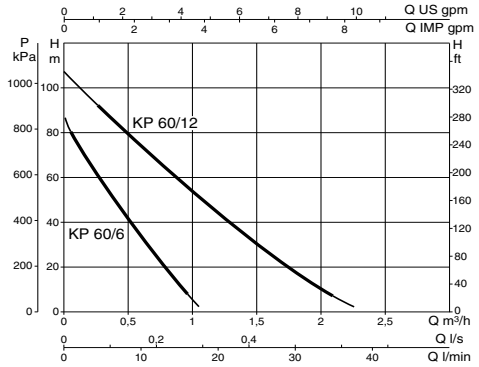

MODEL / *МОДЕЛЬ*	ELECTRICAL DATA / *ЭЛЕКТРИЧЕСКИЕ ХАРАКТЕРИСТИКИ*						
	VOLTAGE 50 Hz *НАПРЯЖЕНИЕ 50 Гц*	P1 MAX kW *P1 МАКС W*	P2 NOMINAL / *P2 НОМИНАЛ*		In A	CAPACITOR / *КОНДЕНСАТОР*	
			kW	HP		µF	Vc
KPS 30/16 M	1x220-240 V ~	0,47	0,37	0,5	2	8	450
KPS 30/16 T	3x230/400 V~	0,47	0,37	0,5	1,4-0,8	–	–
KPF 30/16 M	1x220-240 V ~	0,53	0,37	0,5	2,37	8	450
KPF 30/16 T	3x230/400 V~	0,47	0,37	0,5	1,45-0,82	–	–
KP 38/18 M	1x220-240 V ~	0,89	0,6	0,8	4	12,5	450
KP 38/18 T	3x230/400 V~	0,86	0,6	0,8	2,9-1,7	–	–
KPF 45/20 M	1x220-240 V ~	1,5	1,0	1,34	5,9	25	450
KPF 45/20 T	3x230-400 V ~	1,4	1,0	1,34	–	–	–
KP 60/6 M	1x220-240 V ~	0,54	0,37	0,5	2,4	10	450
KP 60/6 T	3x230/400 V~	0,52	0,37	0,5	1,8-1	–	–
KP 60/12 M	1x220-240 V ~	1,15	0,75	1	5,2	20	450
KP 60/12 T	3x230/400 V~	1,12	0,75	1	3,8-2,2	–	–

DIMENSIONS AND WEIGHT / *РАЗМЕРЫ И ВЕС*

KPS

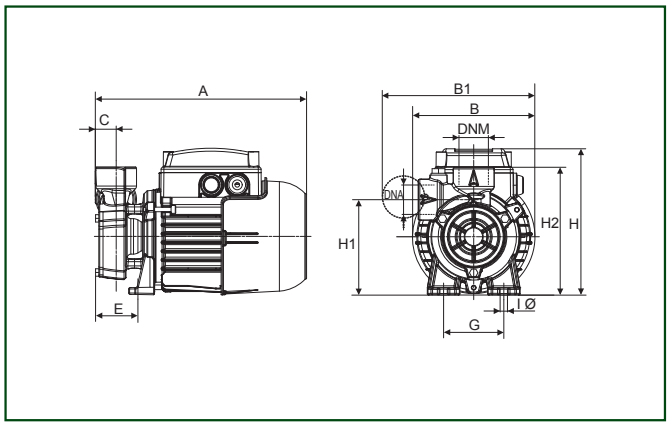

KPF

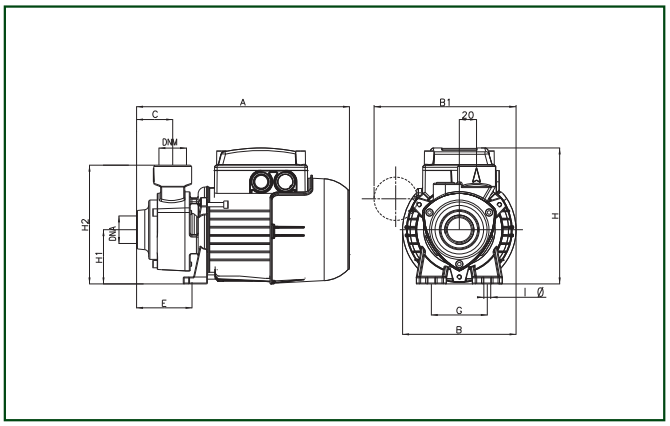

KP 30/16

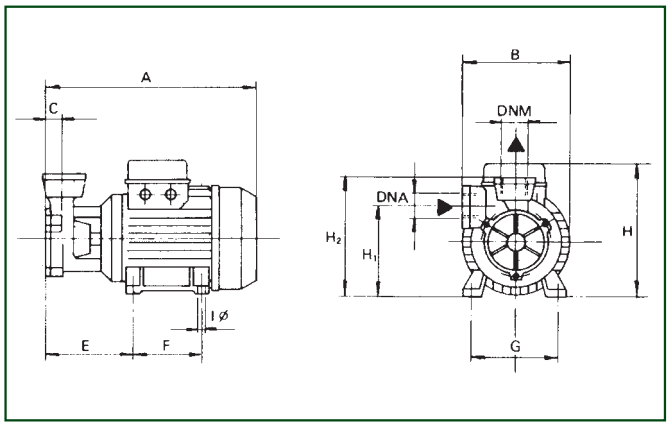

KP 60/6 - KP 60/12

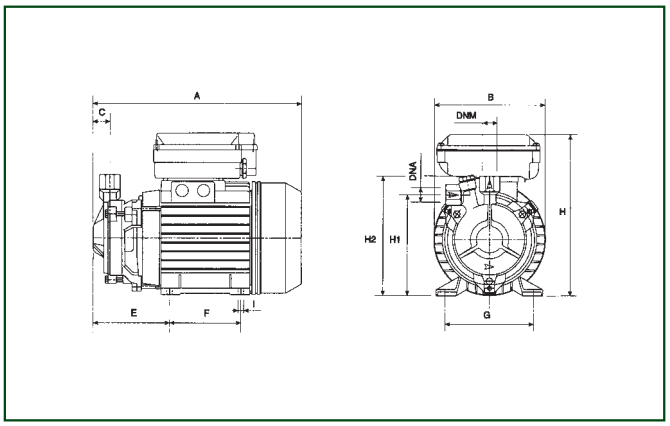

MODEL / *МОДЕЛЬ*	A	B	B1	C	E	F	G	IØ	H	H1	H2	DNA	DNM	PACKAGING DIMENSIONS *РАЗМЕРЫ УПАКОВКИ*		
														L/A	L/B	H
KPS 30/16	228	132	165	22	46	–	65	8	158	103	138	1"G	1"G	259	164	197
KPF 30/16	247	132	165	42	64	–	65	8	158	63	138	1"G	1"G	262	140	180
KP 38/18	255	130	–	26	106	80	100	7	186	108	153	1" G	1" G	271	176	209
KPF 45/20 M	315	155	–	55	95	–	112	7	188	78	163	1" G	1" G	325	165	198
KPF 45/20 T	315	155	–	55	95	–	112	7	188	78	163	1" G	1" G	325	165	198
KP 60/6 M	262	142	–	21	96	90	112	7	204	127	151	1/2" G	1/2" G	406	267	402
KP 60/6 T	262	142	–	21	96	90	112	7	173	127	151	1/2" G	1/2" G	406	267	402
KP 60/12 M	262	142	–	20	96	90	112	7	204	126	161	3/4" G	3/4" G	406	267	402
KP 60/12 T	262	142	–	20	96	90	112	7	173	126	161	3/4" G	3/4" G	406	267	402

DAB PUMPS reserve the right to make modifications without prior notice
DAB PUMPS оставляет за собой право вносить изменения без предварительного извещения

K

SINGLE IMPELLER PUMPS

НАСОСЫ С ОДНИМ РАБОЧИМ КОЛЕСОМ

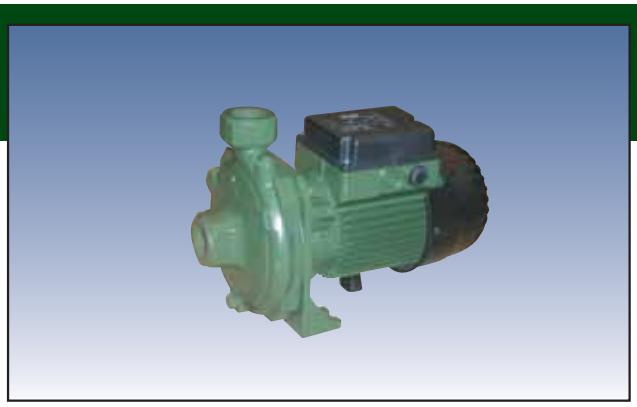

Single impeller centrifugal pump designed for domestic, civil, industrial and agricultural installations and for decanting, mixing and irrigating uses.
Cast iron pump body and motor support. Technopolymer or cast iron impeller as indicated in the TECHNICAL DATA table. Stainless steel driving shaft. Carbon/ceramic mechanical seal. Asynchronous, closed motor, cooled by external ventilation. Built-in thermal and current overload protection and a capacitor permanently on in the single-phase version. For the protection of the three-phase motor it is advisable to use a suitable overload protection complying with the regulations in force.
Operating range: from 1.8 to 96 m^3/h with head up to 62 metres.
Pumped liquid characteristics:clean, free from solids or abrasive substances, not viscous, not aggressive, not crystallised, chemically neutral and close to the characteristics of water.

Liquid temperature range: from -10°C to +50°C for K 20/41, K 30/70, K 30/100, K 36/100, K 12/200, K 36/200, K 40/200 from -15° C to +110°C for other pumps
Maximum ambient temperature: +40°C
Maximum operating pressure:
K 20/41, K 30/70, K 30/100, K 36/100, K 12/200, K 14/400: 6 bar (600 kPa)
K 36/200, K 40/200, K 55/200, K 11/500, K 18/500, K 28/500: 8 bar (800 kPa)
K 40/400, K 50/400, K 30/800, K 40/800, K 50/800,
K 20/1200, K 25/1200, K 35/1200: 10 bar (1000 kPa)
Protection level: IP 44
Terminal board protection level: IP 55
Insulation class: F

Центробежный насос с одним рабочим колесом, предназначенный для бытовых, домашних, сельскохозяйственных и промышленных систем, для перекачивания, смешивания и орошения.
Корпус насоса и опора двигателя из чугуна.
Рабочее колесо из технополимера. Механическое уплотнение из карбида/керамики.
Асинхронный двигатель закрытого типа с внешней вентиляцией.
Температурная амперометрическая защита встроена внутрь, установлен постоянный конденсатор, встроенный в однофазную модель. Для защиты трехфазного двигателя рекомендуется использовать дистанционную защиту двигателя, в соответствии с действующими законами и нормами.
Рабочий диапазон: *от 1,8 до 96 $м^3$/ч, с напором до 62 метров.*
Перекачиваемая жидкость: *чистая, не содержащая твердых или абразивных частиц, не вязкая, не агрессивная, не кристаллизованная, химически нейтральная, близкая по характеристикам к воде.*

Диапазон температуры жидкости: *от -10°C до +50°C для K 20/41, K 30/70, K 30/100, K 36/100, K 12/200, K 36/200, K 40/200 от -15° C до +110°C для других насосов.*
Максимальная температура окружающей среды: *+ 40°C*
Максимальное рабочее давление:
K 20/41, K 30/70, K 30/100, K 36/100, K 12/200, K 14/400: 6 бар (600 кПа)
K 36/200, K 40/200, K 55/200, K 11/500, K 18/500, K 28/500: 8 бар (800 кПа)
K 40/400, K 50/400, K 30/800, K 40/800, K 50/800,
K 20/1200, K 25/1200, K 35/1200: 10 бар (1000 кПа)
Степень защиты: *IP 44*
Степень защиты клеммника: *IP 55*
Класс изоляции: *F*

MODEL / *МОДЕЛЬ*	PRICE / *ЦЕНА* €	CODE *КОД*	VOLUME m^3 *ОБЪЕМ $м^3$*	AMOUNT FOR PALLET *К-ВО НА ПАЛЛЕТ*	WEIGHT Kg *ВЕС кг*
K 20/41 M		102110004	0,0436	39	10
K 20/41 T		102110014	0,0436	39	10
K 30/70 M		102110024	0,0213	30	14,5
K 30/70 T		102110034	0,0213	30	14,5
K 30/70 M-P**		102112024	0,0403	21	14,5
K 30/100 M		102110042	0,0322	21	18,5
K 30/100 T		102110050	0,0322	21	18,5
K 36/100 M		102110162	0,0322	18	19,7
K 36/100 T		102110060	0,0322	21	19,7
K 12/200 M		103110004	0,0213	30	13,8
K 12/200 T		103110014	0,0213	30	13,8
K 36/200 T		102110070	0,0488	18	32,1
K 40/200 T		102110080	0,0488	18	33,9
K 55/200 T		102110090	0,0488	18	33,9
K 14/400 M		102130402	0,0322	18	24,5
K 14/400 T		102130000	0,0322	21	22
K 11/500 T		102130250	0,0488	18	33,2
K 18/500 T		102130010	0,0488	18	35,6
K 28/500 T		102130020	0,0488	18	39,6
K 40/400 T * (1)		102130030	0,1284	6	78,8
K 50/400 T * (1)		102130040	0,1284	6	78,8
K 30/800 T * (1)		102130050	0,1284	6	90,2
K 40/800 T * (1)		102130060	0,1284	6	95
K 50/800 T * (1)		102130070	0,1284	6	104,3
K 20/1200 T * (1)		102130140	0,1284	6	88
K 25/1200 T * (1)		102130150	0,1284	6	94
K 35/1200 T * (1)		102130160	0,1284	6	100

* Star starting is possible (⅄)
** Pump equipped with pressure gauge, pressure switch, power cable with plug and five -way fitting to use for connecting to a tank.
(1) This model will be replaced by NKP series

** Возможен запуск звезда (Y)*
*** Электронасос оснащается манометром, реле давления, кабелем питания с вилкой, и пятиходовым патрубком,используется для соединения с резервуаром.*
(1) Модель будет заменена на серию NKP.

PERFORMANCE COMPARISON series K / NKP / *СРАВНЕНИЕ ЭКСПЛУАТАЦИОННЫХ ХАРАКТЕРИСТИК серии K / NKP*

MODEL / *МОДЕЛЬ*	CODE *КОД*	P2 kW *P2 КВТ*	Q m^3/h	H m		MODEL / *МОДЕЛЬ*	CODE *КОД*	P2 kW *P2 КВТ*	Q m^3/h	H m
K 40/400 T	**10 213 003 0**	5,5	12-30	49-25	→	**NKP 32-200/190/5,5/2**	**1D 131 1D9 2**	5,5	3,6-36	46,5-29
K 50/400 T	**10 213 004 0**	7,5	13-34	61-36	→	**NKP 32-200/210/7,5/2**	**1D 131 1DA 2**	7,5	3,6-36	58,5-44,5
K 30/800 T	**10 213 005 0**	7,5	18-63	43-18	→	**NKP 40-160/172/7,5/2**	**1D 221 1DA 2**	7,5	6,7-67	42-26
K 40/800 T	**10 213 006 0**	9,2	24-66	50-27	→	**NKP 40-200/210/11/2**	**1D 231 1DB 2**	11	6,7-67	58-38,8
K 50/800 T	**10 213 007 0**	11	24-78	56,7-25	→	**NKP 40-200/210/11/2**	**1D 231 1DB 2**	11	6,7-67	58-38,8
K 20/1200 T	**10 213 014 0**	7,5	30-92	36-17	→	**NKP 50-160/153/7,5/2**	**1D 321 1DA 2**	7,5	9,0-90	32-23,5
K 25/1200 T	**10 213 015 0**	9,2	32-94	39-19	→	**NKP 50-160/169/115/2**	**1D 321 1DB 2**	11	10,0-100	39,5-30,5
K 35/1200 T	**10 213 016 0**	11	34-96	43-27	→	**NKP 50-200/200/15/2**	**1D 331 1DC 2**	15	9,2-92	56-40

For NKP prices see page 176
Цены NKP указаны на стр. 176

DAB PUMPS reserve the right to make modifications without prior notice
DAB PUMPS оставляет за собой право вносить изменения без предварительного извещения

TECHNICAL *DATA / ТЕХНИЧЕСКИЕ ХАРАКТЕРИСТИКИ*

MODEL *МОДЕЛЬ*	ELECTRICAL DATA / *ЭЛЕКТРИЧЕСКИЕ ХАРАКТЕРИСТИКИ*						
	VOLTAGE 50 Hz *НАПРЯЖЕНИЕ 50 Гц*	P1 MAX kW *P1 МАКС W*	P2 NOMINAL *P2 НОМИНАЛ*		In A	CAPACITOR *КОНДЕНСАТОР*	
			kW	HP		µF	Vc
K 20/41 M	1x220-240 V ~	0,65	0,37	0,5	3	10	450
K 20/41 T	3x230-400 V ~	0,64	0,37	0,5	2,3-1,3	–	–
K 30/70 M	1x220-240 V ~	1,3	0,75	1	6	20	450
K 30/70 T	3x230-400 V ~	1,2	0,75	1	4,3-2,5	–	–
K 30/100 M	1x220-240 V ~	1,6	1,1	1,5	8	31,5	450
K 30/100 T	3x230-400 V ~	1,63	1,1	1,5	5,5-3	–	–
K 36/100 M	1x220-240 V ~	2,1	1,85	2,5	8,8	40	450
K 36/100 T	3x230-400 V ~	2	1,85	2,5	6,9-4	–	–
K 12/200 M	1x220-240 V ~	1,05	0,75	1	4,6	20	450
K 12/200 T	3x230-400 V ~	1,02	0,75	1	3,6-2,1	–	–
K 36/200 T	3x230-400 V ~	3	2,2	3	9-5,2	–	–
K 40/200 T	3x230-400 V ~	3,5	3	4	11,1-6,4	–	–
K 55/200 T	3x230-400 V ~	4,9	4	5,5	16,3-9,4	40	–
K 14/400 M	1x220-240 V ~	2,1	1,85	2,5	9,5	–	450
K 14/400 T	3x230-400 V ~	2,1	1,85	2,5	7,4	–	–
K 11/500 T	3x230-400 V ~	2,6	2,2	3	9,1-5,8	–	–
K 18/500 T	3x230-400 V ~	3,4	3	4	10,2-5,9	–	–
K 28/500 T	3x230-400 V ~	4,5	4	5,5	14,7-8,5	–	–
K 40/400 T	3x400 V ~ Δ*	7	5,5	7,5	11,5	–	–
K 50/400 T	3x400 V ~ Δ*	9,4	7,5	10	15	–	–
K 30/800 T	3x400 V ~ Δ*	8,3	7,5	10	14	–	–
K 40/800 T	3x400 V ~ Δ*	11	9,2	12,5	18	–	–
K 50/800 T	3x400 V ~ Δ*	12,75	11	15	20,5	–	–
K 20/1200 T	3x400 V ~ Δ*	8,9	7,5	10	15,4	–	–
K 25/1200 T	3x400 V ~ Δ*	10	9,2	12,5	18	–	–
K 35/1200 T	3x400 V ~ Δ*	11,4	11	15	19,3	–	–

* Star (⅄) starting is possible / * *Возможен запуск звезда* (⅄)

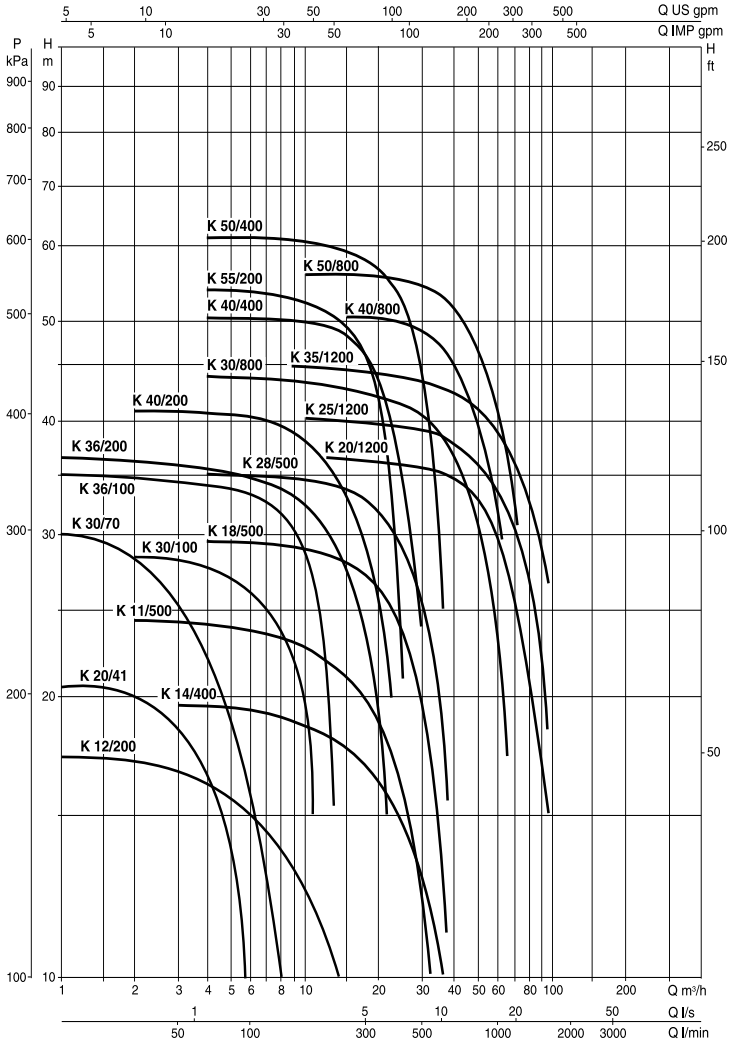

DIMENSIONS AND WEIGHTS / *РАЗМЕРЫ И ВЕС*

K 20/41 - 30/70 - 12/200

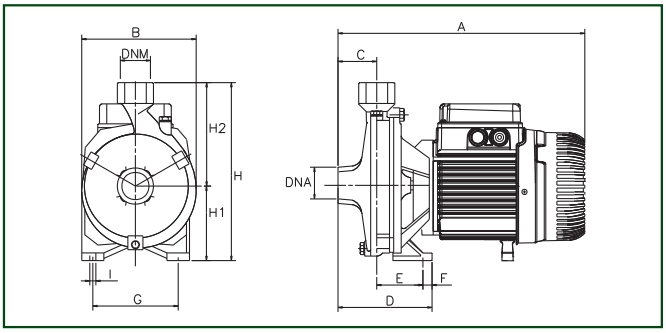

K 30/100 - 36/100

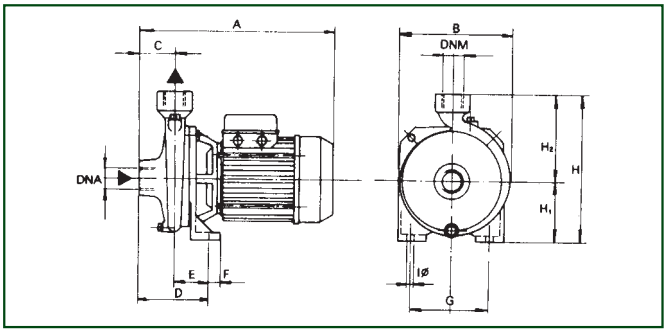

K 36/200 - 40/200 - 55/200
14/400 - 11/500 - 18/500 - 28/500

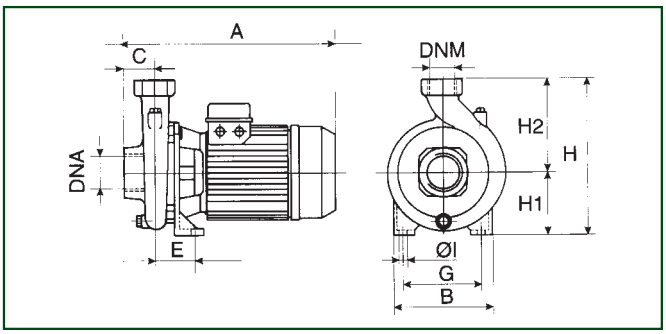

K 40/400 - 50/400 - 30/800 - 40/800 - 50/800
20/1200 - 25/1200 - 35/1200

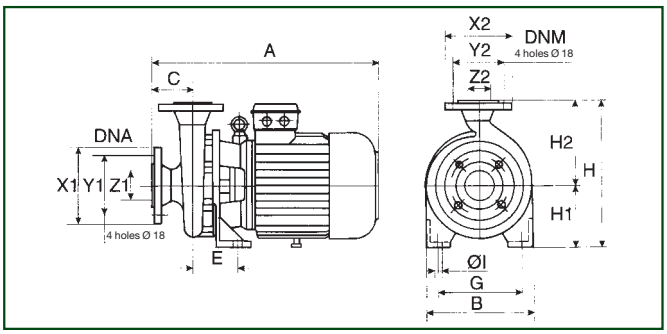

MODEL *МОДЕЛЬ*	A	B	C	D	E	G	ØI	H	H1	DNA	DNM
K 20/41	275	160	50	100	50	110	9	205	85	1" G	1" G
K 30/70	300	185	50	108	58	140	9	235	100	1" G	1" G
K 30/100	333	200	50	114	64	140	9	255	105	1 1/2" G	1" G
K 36/100	333	200	50	114	64	140	9	255	105	1 1/2" G	1" G
K 12/200	312	169	45	114	69	110	9	218	85	1 1/2" G	1 1/2" G
K 36/200	425	250	55	–	86	175	14	320	135	2" G	1 1/4" G
K 40/200	425	250	55	–	86	175	14	320	135	2" G	1 1/4" G
K 55/200	425	250	55	–	86	175	14	320	135	2" G	1 1/4" G
K 14/400 M	430	200	62	–	74	120	11	270	105	2" G	2" G
K 14/400 T	358	200	62	–	74	120	11	270	105	2" G	2" G
K 11/500	440	240	62	–	100	155	14	312	132	2 1/2" G	2" G
K 18/500	440	240	62	–	100	155	14	312	132	2 1/2" G	2" G
K 28/500	440	240	62	–	100	155	14	312	132	2 1/2" G	2" G
K 40/400	560	273	100	–	110	212	14	360	160	65	50
K 50/400	560	273	100	–	110	212	14	360	160	65	50
K 30/800	600	273	100	–	110	212	14	385	160	80	65
K 40/800	600	273	100	–	110	212	14	385	160	80	65
K 50/800	600	273	100	–	110	212	14	385	160	80	65
K 20/1200	600	273	100	–	110	212	14	385	160	80	65
K 25/1200	600	273	100	–	110	212	14	385	160	80	65
K 35/1200	600	273	100	–	110	212	14	385	160	80	65

DAB PUMPS reserve the right to make modifications without prior notice
DAB PUMPS оставляет за собой право вносить изменения без предварительного извещения

K

TWIN IMPELLERS PUMPS

НАСОСЫ С ДВУМЯ РАБОЧИМИ КОЛЕСАМИ

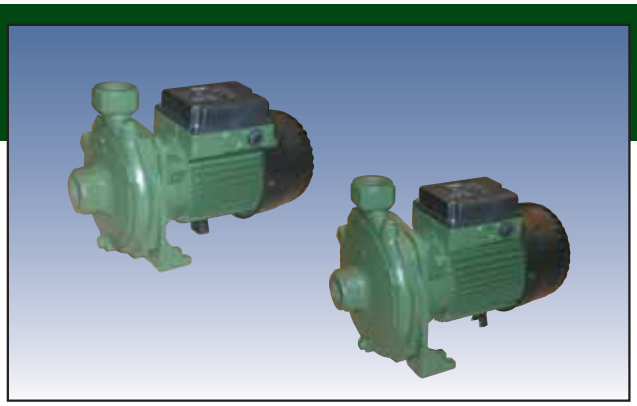

Twin impeller centrifugal pump designed for use in pressurisation units for water supply systems for domestic, civil and industrial use. Suitable for sprinkling irrigation and other water supply applications. Cast iron pump body and motor support. Technopolymer impeller. Stainless steel driving shaft. Carbon/ceramic mechanical seal.
Asynchronous, closed motor, cooled by external ventilation.
Built-in thermal and current overload protection and a capacitor permanently on in the single-phase version. For the protection of the three-phase motor it is advisable to use a suitable overload protection complying with the regulations in force.
Operating range: from 1.2 to 30 m^3/h with head up to 97 metres.
Pumped liquid characteristics: clean, free from solids or abrasive substances, not viscous, not aggressive, not crystallised, chemically neutral and close to the characteristics of water.

Liquid temperature range:
from -10°C to +50°C: for K 35/40, K 45/50, K 35/100, K 40/100, K 55/100
from -15°C to +110°C: for K 55/50, K 66/100, K 90/100, K 70/300, K 80/300, K 70/400, K 80/400

Maximum operating range:	K 35/40, K 35/100, K 40/100:	6 bar (600 kPa)
	K 45/50, K 55/50:	8 bar (800 kPa)
	K 55/100, K 66/100:	10 bar (1000 kPa)
	K 90/100, K 70/300, K 80/300	
	K 70/400, K 80/400:	12 bar (1200 kPa)

Maximum ambient temperature: +40°C
Protection level: IP 44
Terminal board protection level: IP 55
Insulation class: F

Центробежный насос с двумя рабочими колесами, подходит для формирования станций повышения давления, устанавливаемых в бытовых, домашних и промышленных гидравлических системах.. Подходит для дождевого орошения и прочих применений, связанных с водоснабжением в целом.
Корпус насоса и опора двигателя из чугуна. Рабочее колесо из технополимера.
Вал сделан из нержавеющей стали. Механическое уплотнение из карбида/керамики.
Асинхронный двигатель закрытого типа с внешней вентиляцией.
Температурная амперометрическая защита встроена внутрь, установлен постоянный конденсатор, встроенный в однофазную модель. Для защиты трехфазного двигателя рекомендуется использовать дистанционную защиту двигателя, в соответствии с действующими законами и нормами.
Рабочий диапазон: *от 1,2 до 30 $м^3$/ч, с напором до 97 метров.*
Перекачиваемая жидкость: *чистая, не содержащая твердых или абразивных частиц, не вязкая, не агрессивная, не кристаллизованная, химически нейтральная, близкая по характеристикам к воде.*

Диапазон температуры жидкости:
от -10°C до +50°C: для K 35/40, K 45/50, K 35/100, K 40/100, K 55/100
от -15°C до +110°C: для K 55/50, K 66/100, K 90/100, K 70/300, K 80/300, K 70/400, K 80/400

Максимальное рабочее давление:	*K 35/40, K 35/100, K 40/100:*	*6 бар (600 кПа)*
	K 45/50, K 55/50:	*8 бар (800 кПа)*
	K 55/100, K 66/100:	*10 бар (1000 кПа)*
	K 90/100, K 70/300, K 80/300	
	K 70/400, K 80/400:	*12 бар (1200 кПа)*

Максимальная температура окружающей среды: *+40°C*
Степень защиты: *IP 44*
Степень защиты клеммника: *IP 55*
Класс изоляции: *F*

MODEL / *МОДЕЛЬ*	PRICE *ЦЕНА* €	CODE *КОД*	VOLUME m^3 *ОБЪЕМ $м^3$*	AMOUNT FOR PALLET *К-ВО НА ПАЛЛЕТ*	WEIGHT Kg *ВЕС кг*
K 35/40 M		**102120004**	0,0216	27	15,9
K 35/40 T		102120014	0,0216	27	15,9
K 35/40 M-P*		102122004	0,0403	14	15,9
K 45/50 M		**102120022**	0,0322	14	23,3
K 45/50 T		102120030	0,0322	21	23,3
K 45/50 M-P*		102122022	0,0488	21	23,3
K 45/50 T-P (1)		502120020	0,0488	21	23,3
K 55/50 M		102120162	0,0322	21	23,8
K 55/50 T		**102120040**	0,0322	18	23,8
K 55/50 M-P*		102122030	0,0512	21	23,8
K 55/50 T-P (1)		502120030	0,0512	21	23,8
K 35/100 M		**102121002**	0,0322	21	21,5
K 35/100 T		**102121010**	0,0322	21	21,5
K 40/100 M		102121032	0,0322	21	25,9
K 40/100 T		102121020	0,0322	18	22
K 55/100 T		102120050	0,0488	21	37,1
K 66/100 T		102120060	0,0488	18	39,7
K 90/100 T		102120070	0,0488	18	43
K 70/300 T		**102120080**	0,1284	6	72
K 80/300 T		**102120090**	0,1284	6	78,5
K 70/400 T		**102120100**	0,1284	6	74
K 80/400 T		**102120110**	0,1284	6	78

Star starting is possible (⅄)
* Pump equipped with pressure gauge, pressure switch, power cable with plug and five -way fitting to use for connecting to a tank.
(1) Electric pump equipped with pressure gauge, pressure switch, overload cut-out and five -way fitting to use for connecting to the tank.

Возможен запуск звезда (⅄)
** Электронасос оснащается манометром, реле давления, кабелем питания с вилкой, и пятиходовым патрубком, используемым для соединения с резервуаром.*
(1) Электронасос оснащается манометром, реле давления, дистанционным аварийным выключателем электродвигателя, и пятиходовым патрубком, используемым для соединения с резервуаром.

DAB PUMPS reserve the right to make modifications without prior notice
DAB PUMPS оставляет за собой право вносить изменения без предварительного извещения

TECHNICAL DATA / ТЕХНИЧЕСКИЕ ХАРАКТЕРИСТИКИ

MODEL *МОДЕЛЬ*	ELECTRICAL DATA / *ЭЛЕКТРИЧЕСКИЕ ХАРАКТЕРИСТИКИ*						
	VOLTAGE 50 Hz *НАПРЯЖЕНИЕ 50 Гц*	P1 MAX kW *P1 МАКС* W	P2 NOMINAL *P2 НОМИНАЛ* kW	HP	In A	CAPACITOR *КОНДЕНСАТОР* µF	Vc
K 35/40 M	1x220-240 V ~	1,2	0,75	1	5,5	20	450
K 35/40 T	3x230-400 V ~	1,2	0,75	1	3,8-2,2	–	–
K 45/50 M	1x220-240 V ~	1,86	1,1	1,5	8,3	31,5	450
K 45/50 T	3x230-400 V ~	1,96	1,1	1,5	6-3,5	–	–
K 55/50 M	1x220-240 V ~	2,7	1,85	2,5	12,8	40	450
K 55/50 T	3x230-400 V ~	2,5	1,85	2,5	8,4-4,8	–	–
K 35/100 M	1x220-240 V ~	1,56	1,1	1,5	7,1	25	450
K 35/100 T	3x230-400 V ~	1,56	1,1	1,5	5,36-3,1	–	–
K 40/100 M	1x220-240 V ~	2	1,85	2,5	9	40	450
K 40/100 T	3x230-400 V ~	2	1,85	2,5	6,2-3,6	–	–
K 55/100 T	3x230-400 V ~	3,9	2,2	3	11,6-6,7	–	–
K 66/100 T	3x230-400 V ~	4,7	3	4	14,6-8,4	–	–
K 90/100 T	3x230-400 V ~	5,4	4	5,5	16,5-9,5	–	–
K 70/300 T	3x400 V ~ Δ*	7,1	5,5	7,5	12,9	–	–
K 80/300 T	3x400 V ~ Δ*	9,9	7,5	10	15	–	–
K 70/400 T	3x400 V ~ Δ*	10,7	9,2	12,5	18	–	–
K 80/400 T	3x400 V ~ Δ*	12,5	11	15	21	–	–

* Star (⅄) starting is possible / **Возможен запуск звезда (⅄)*

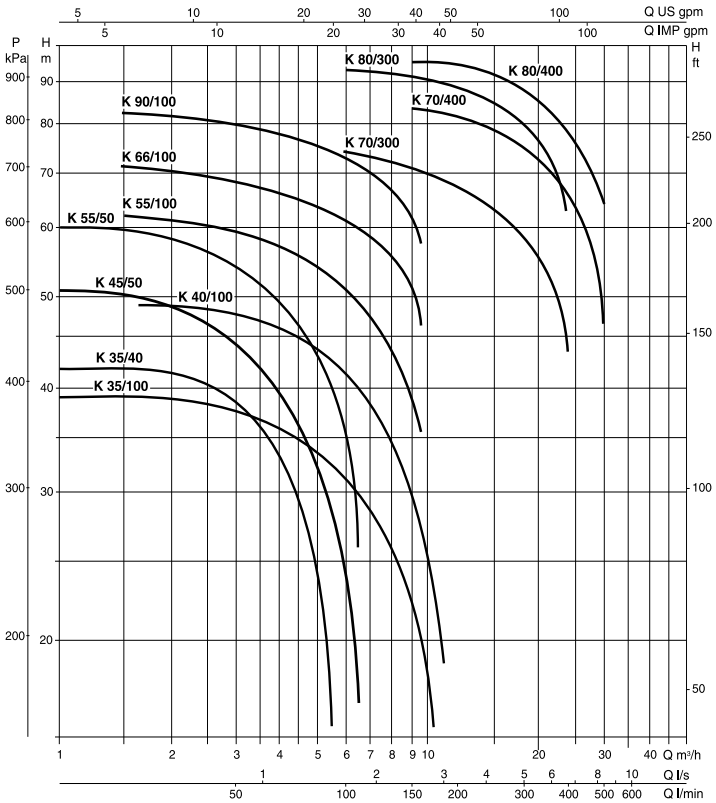

DIMENSIONS AND WEIGHTS / *РАЗМЕРЫ И ВЕС*

K 35/40

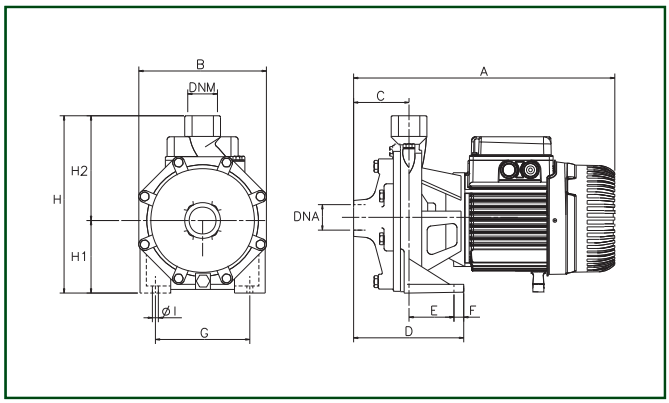

K 45/50 - 55/50 - 66/100 - 90/100

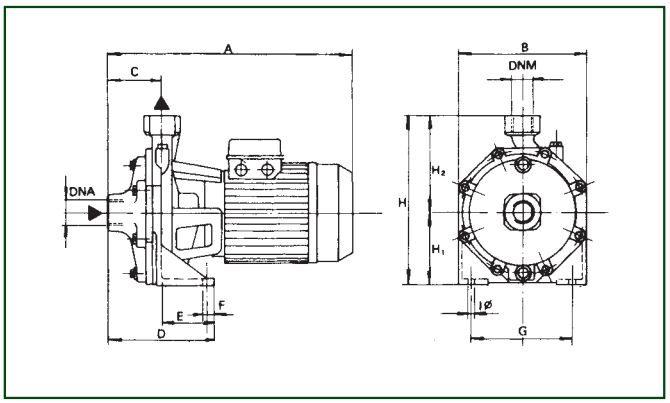

K 35/100 - 40/100

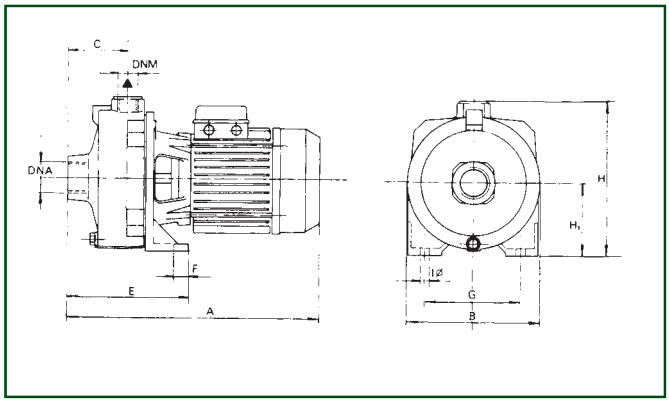

K 70/300 - 80/300 - 70/400 - 80/400

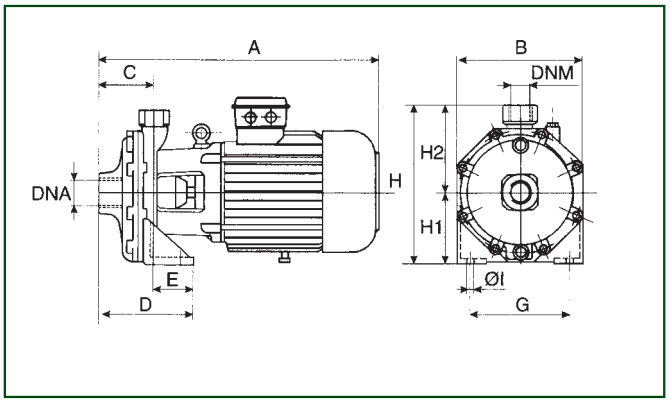

MODEL / *МОДЕЛЬ*	A	B	C	D	E	F	G	ØI	H	H1	H2	DNA	DNM
K 35/40	342	180	76	148	72	15	148	9,5	235	100	135	1" G	1" G
K 45/50	370	210	75	144	69	15	165	11,5	268	118	150	1 1/4" G	1" G
K 55/50	370	210	75	114	69	15	165	11,5	268	118	150	1 1/4" G	1" G
K 35/100	387	205	88	–	179	20	145	11	233	108	–	1 1/2" G	1" G
K 40/100 M	461	205	88	–	179	20	145	11	233	108	–	1 1/2" G	1" G
K 40/100 T	387	205	88	–	179	20	145	11	233	108	–	1 1/2" G	1" G
K 55/100	450	256	88	160	72	18	200	14	312,5	140	172,5	1 1/2" G	1" G
K 66/100	450	256	88	160	72	18	200	14	312,5	140	172,5	1 1/2" G	1" G
K 90/100	450	256	88	160	72	18	200	14	312,5	140	172,5	1 1/2" G	1" G
K 70/300	595	270	122	182	60	20	210	14	340	160	180	2" G	1 1/4" G
K 80/300	595	270	122	182	60	20	210	14	340	160	180	2" G	1 1/4" G
K 70/400	635	270	122	182	60	20	210	14	340	160	180	2" G	1 1/4" G
K 80/400	635	270	122	182	60	20	210	14	340	160	180	2" G	1 1/4" G

KC - KCV

CENTRIFUGAL ELECTRIC PUMP FOR AIR CONDITIONING

ЦЕНТРОБЕЖНЫЙ ЭЛЕКТРОНАСОС ДЛЯ КОНДИЦИОНИРОВАНИЯ

CE

Pumping of water or other non-aggressive non-explosive liquids that do not contain solid particles or fibre.
Especially suitable for handling water and glycol solutions in air conditioning circuits.

- PLUSES

VERSATILE: thanks to the high quality construction materials and oversized motors, the KC and KCV series of pumps can be used in surroundings with temperatures up to 65°C and a glycol percentage of as much as 40% in the handled liquid.

RELIABLE: all components are sized to guarantee a working life of at least 50,000 duty hours (with the exception of the bearings and mechanical seals, the manufacturers of which guarantee an average life of 25,000 hours in the most severe duty conditions)

RUST PROOF: all components in contact with the liquid are made of thermoplastic (polypropylene or reinforced Noryl) and the pump shaft is made of AISI 304 stainless steel

FLEXIBLE: facility to rotate the pump body in steps of 90° for greater installation flexibility.

Complete hydraulic section (pump body, seal holder flange, impeller, diffuser) made of fibreglass reinforced technopolymer, shaft extension in contact with liquid in AISI 304 stainless steel, mechanical seal in silicon carbide/graphite.

O-rings in EPDM
Externally cooled asynchronous motor for continuous duty (S1), 2 poles

Maximum ambient temperature:	**65°C**
Motor protection rating:	**IP55**
Insulation class:	**F** (copper wire with class H insulation)
Standard input voltage:	three-phase 230-400 V/50 Hz

Sealed, water resistant and humidity resistant ball bearings
Motor construction to EN 60335-2-41
Operating range: from 3 to 45 m^3/h
Maximum head: 24 m
Maximum working pressure: 6.5 bar
Liquid temperature range: from -10 to +55°C
Maximum glycol contents: up to 40%
Installation: fixed or portable in horizontal position
Pumped liquid:
Maximum ambient temperature: 65 °C
Special versions on request: alternative voltages and/or frequencies.

Перекачивание воды и прочих не агрессивных и не взрывоопасных жидкостей, не содержащих твердых частиц и волокон.
Особенно хорошо подходит для перекачивания воды с гликолем для установок кондиционирования.

- ПРЕИМУЩЕСТВА

ШИРОКОЕ ПРИМЕНЕНИЕ: *Благодаря материалам высочайшего качества и увеличенным двигателям серия KC и KCV может использоваться в помещениях с температурой до 65°C и с процентом содержания гликоля 40% в перекачиваемой жидкости.*

НАДЕЖНЫЕ: *Все компоненты рассчитаны минимум на 50.000 рабочих часов (за исключением подшипников и механических прокладок, для которых производитель гарантирует средний срок службы 25.000 часов в наиболее тяжелых условиях работы)*

НЕРЖАВЕЮЩИЕ: *Все компоненты в контакте с жидкостью изготовлены из термопластика (полипропилен или упроченный норил) и вал насоса изготовлен из нержавеющей стали (AISI 304)*

ГИБКИЕ: *Возможность вращения корпуса насоса каждые 90° для повышения гибкости при монтаже. Вся гидравлика (корпус насоса, фланец прокладки, рабочее колесо, диффузор) сделана из технополимера, укрепленного стекловолокном, удлинение вала в контакте с жидкостью изготовлено из нержавеющей стали AISI 304.*

Механическая прокладка из карбида кремния/графита, кольцевые уплотнения из EPDM

Асинхронный двигатель с внешней вентиляцией с постоянной работой (S1), 2 полюса.

Максимальная температура окружающей среды:	***65°C***
Защита двигателя:	***IP55***
Класс изоляции:	***F*** *(медная проволока с изоляцией класса H)*
Серийное напряжение:	*трехфазное 230-400 В/ 50 Гц*

Герметичные шарикоподшипники, выдерживающие действие воды и влаги
Конструкция двигателя согласно стандарту EN 60335-2-41
Рабочий диапазон: *от 3 до 45 $м^3/ч$*
Максимальный напор: *24 м*
Максимальное рабочее давление: *6.5 бар*
Диапазон температуры жидкости: *от -10 до +55°C*
Максимальный процент гликоля: *до 40%*
Монтаж: *фиксированный или переносной в горизонтальном положении*
Перекачиваемая жидкость:
Максимальная температура окружающей среды: *65°C*
Специальное исполнение по заказу: *высокая частота и/или напряжение питания*

MODEL / *МОДЕЛЬ*	PRICE / *ЦЕНА* €	CODE / *КОД*	Kg (net) *кг (Вес нетто)*	P1(kW) *P1 (кВт)*	P2 (W) *P2 (Вт)*	In (A)	RESISTANCE MOTOR STARTER (Ohm) *СТАРТЕР ДВИГАТЕЛЯ СОПРОТИВЛЕНИЕ (Ом)*
KC 150 T		60121590	14	1,2	870	2,3	6,28
KCV 150 T		60130494	14	1,2	870	2,3	6,28
KC 200 T		60123794	16	1,5	1260	3,1	3,51
KCV 200 T		60130495	16	1,5	1260	3,1	3,51
KC 250 T		60123796	18	2,3	1900	4,3	2,55
KCV 250 T		60130497	18	2,3	1900	4,3	2,55
KC 300 T		60121589	23	3	2560	5,8	1,72
KCV 300 T		60130498	23	3	2560	5,8	1,72

DAB PUMPS reserve the right to make modifications without prior notice
DAB PUMPS оставляет за собой право вносить изменения без предварительного извещения

HYDRAULIC DATA / *ТЕХНИЧЕСКИЕ ХАРАКТЕРИСТИКИ*

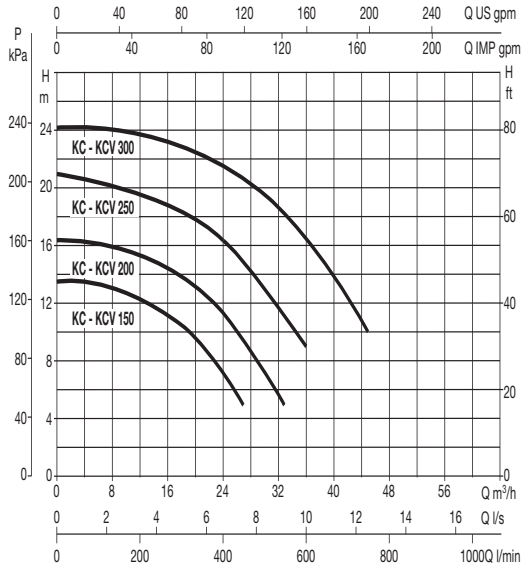

DIMENSIONS AND WEIGHTS / *РАЗМЕРЫ И ВЕС*

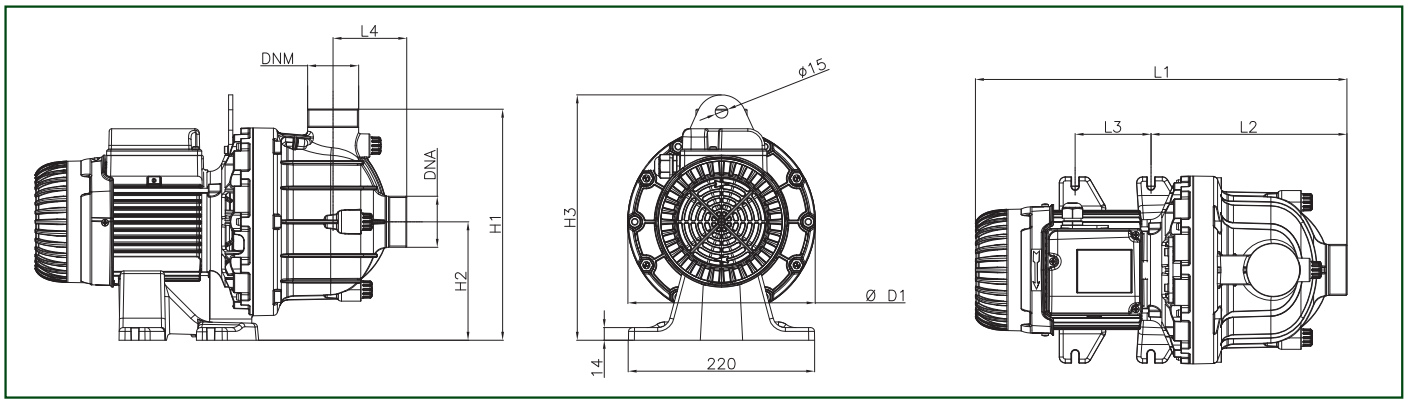

MODEL / *МОДЕЛЬ*	L1 (mm)	L2 (mm)	L3 (mm)	L4 (mm)	H1 (mm)	H2 (mm)	H3 (mm)	D1 (mm)	Kg (net)	DNA	DNM
KC 150 T	439	231	90	87	273	140	290	222	14	2” m gas	2” m gas
KCV 150 T	439	231	90	87	273	140	290	222	14	2” Victaulic	2” Victaulic
KC 200 T	439	231	74	87	273	140	290	222	16	2” m gas	2” m gas
KCV 200 T	439	231	74	87	273	140	290	222	16	2” Victaulic	2” Victaulic
KC 250 T	513	231	74	87	273	140	290	222	18	2” m gas	2” m gas
KCV 250 T	513	231	74	87	273	140	290	222	18	2” Victaulic	2” Victaulic
KC 300 T	563	282	177	114	355	170	320	300	23	2” m gas	2” m gas
KCV 300 T	563	282	177	114	355	170	320	300	23	2” Victaulic	2” Victaulic

DAB PUMPS reserve the right to make modifications without prior notice
DAB PUMPS оставляет за собой право вносить изменения без предварительного извещения