Беспроводная наружная сирена JA-80A

Сирена является компонентом системы Oasis 80 фирмы Jablotron, и предназначена для наружной установки, для подачи светозвуковых сигналов тревоги. Сирена имеет контакты НСД (Темпер) и работает в системе в беспроводном протоколе Oasis. Ее питание осуществляется от литиевой батареи.

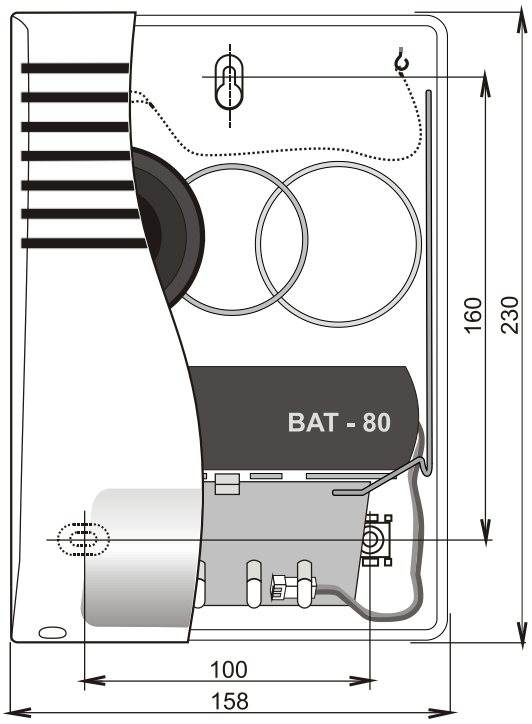

Монтаж

Сирена монтируется на вертикальную стену светомаяком вниз в труднодоступном и, по возможности, защищенном от прямого попадания дождя месте. Не устанавливайте ее вблизи водостоков, где возможно обледенение сирены в зимнее время. Сирена не должна экранироваться металлическими предметами, которые могут ограничить дальность радиосвязи.

1. **Откройте корпус сирены** (2 винта в нижней части).
2. **Установите сирену** на выбранное место (3 винта).
3. **Установите перемычки** в сирене (см. описание ниже).
4. **Зарегистрируйте сирену** в панели следующим образом:
   a) Панель переведите в режим настроек и **клавишей 1 включите режим регистрации** (клавишами 1 и 7 можно выбрать желаемый адрес).
   b) В сирене **подключите кабель батареи** – (замигала и погасла = регистрация успешно состоялась).
   c) Регистрацию **завершите клавишей** #.
5. Установите обратно **внутренний кожух и корпус**.

Примечания:

- В панели таким способом можно зарегистрировать несколько сирен.
- Если сирена не зарегистрировалась (продолжает мигать), проверьте, находится ли панель в режиме регистрации и подключена ли антенна в панели. При регистрации сирена должна находиться не ближе 2м от панели.

Перемычки

50 / 25 определяет периодичность контроля сиреной состояния панели. Сирена в нормальном режиме экономит энергию и непрерывно контролирует только состояние своих контактов НСД. Каждых 50 или 25 сек. (определяется перемычкой) она связывается с панелью и, если произошла тревога, начинает звучать и вспыхивать. Следовательно, перемычка определяет максимальное время задержки реакции сирены при тревоге. Установка 50 сек. продлевает срок службы батареи.

LED ON / OFF позволяет включить короткие контрольные световые вспышки сирены каждые 60с (позиция ON «**ВКЛ»**). В позиции OFF «**ВЫКЛ**» светомаяк работает только при тревоге.

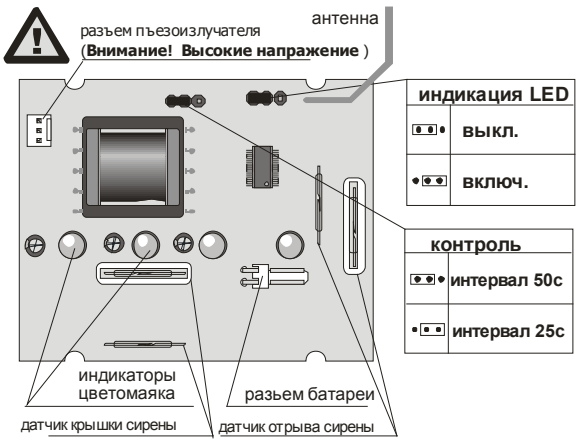

Функционирование сирены

При активации тревоги (задержку реакции можно изменить перемычкой 50 / 25) сирена будет звучать 3 минуты максимум. Светодиод (строб лампа) будет мигать 60 минут или до снятия системы с охраны.

При **вскрытии или демонтаже** сирена активирует тревогу НСД.

Внимание, перед любыми манипуляциями с сиреной переведите контрольную панель в Сервис режим. **При работе с сиреной**, помните, что она может неожиданно сработать!

Тестирование сирены

Произведите срабатывание системы с озвученной тревогой, сирена может среагировать с задержкой (определяется перемычкой 50/ 25с).

Для контроля уровня радиосигнала от сирены, переведите панель в режим измерения сигнала и активируйте контакт НСД (Темпера), открыв корпус сирены.

Замена батареи в сирене

Сирена контролирует состояние батареи и при приближении ее разряда информирует об этом пользователя (возможно и установщика). Сирена продолжит работать, но батарею необходимо заменить в течение 2 недель. Для замены применяйте только батарею BAT-80 Jablotron. Замена батареи должна производиться квалифицированным специалистом в Сервис режиме. После замены батареи протестируйте функционирование сирены.

Удаление сирены из системы

При демонтаже сирены отмените ее регистрацию в панели для предотвращения индикации потери связи с сиреной.

Примечание: при удалении сирены из контрольной панели (в режиме регистрации или при сбросе контрольной панели на заводские установки), контрольная панель перестанет принимать сигналы сирены. Однако, сирена будет реагировать на сигналы контрольной панели. Для удаления сирены из контрольной панели, о тключите адаптер и аккумулятор на время не менее 20 секунд.

Технические характеристики

источник питания	*литиевая батарея BAT-80 Jablotron 6 В, 11 Ач*
	Внимание: аккумулятор в поставку не входит
срок службы батареи	*до 3 лет (связь 50 с)*
диапазон связи	*868 МГц, протокол Oasis*
дальность связи	*около 300 м (прямая видимость)*
акустический излучатель	*пьезоэлектрический, 112 дБ*
макс. время звучания сирены	*3 минуты*
макс. время работы светомаяка	*60 мин. после тревоги*
класс защиты оболочки EN 60529	*IP34D*
степень безопасности 2	*EN 50131-1, EN 50131-4, En 50131-5-3, T031 (Incert)*
климатическая группа IV.	*наружное применение -25… +60°C*
габаритные размеры, вес	*230 x 158 x 75 мм, 850 г*
орган по сертификации	*Trezor Test s.r.o., Telefication B.V.*
Классификация по	*ETSI EN 300220, EN 50130-4, EN 55022, EN 60950-1*
условия эксплуатации	*ERC REC 70-03*

JABLOTRON ALARMS заявляет, что JA-80A соответствует требованиям Directive 2014/53/EU, 2014/35/EU, 2014/30/EU and 2011/65/EU Оригиналы сертификатов соответствия размещены на сайте www.jablotron.com, в разделе Техническая поддержка.

Примечание: Хотя изделие не содержит вредных для здоровья материалов, мы рекомендуем вернуть его производителю после использования.

JABLOTRON
CREATING ALARMS
JABLOTRON ALARMS a.s.
Pod Skalkou 4567/33
46601 Jablonec nad Nisou
Czech Republic
Tel.: +420 483 559 911
Fax: +420 483 559 993
Internet: www.jablotron.com