MIX 70-150-230

MIXERS
MISCELATORI

MOD	MIX 70	MIX 150	MIX 230
H	1140		
D	170		
F	400x500	400x750	400x950
L	600	800	1000
Capacità *Capacity*	70kg/110lt	150kg/230lt	230kg/350lt
P Kw	0,55 Kw		
staffe per sollevamento *Stirrups of under-carriage elevator*	NO (optional)		SI (yes)
Alimentazione *Voltages*	400V; 3 ph; 50Hz		

Detail: screw
Particolare: coclea

Optional: Height regulation
Optional: Regolazione altezza

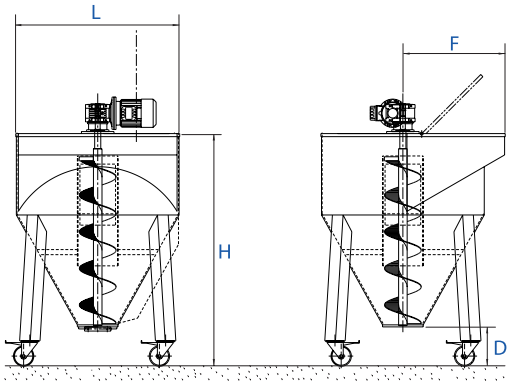

MIX/EX 120-200

MIXER DRYER
MISCELATORI ESSICCATORI

MOD	MIX/EX 120	MIX/EX 200
X	1300	1500
Y	1010	1210
L	800	1000
D	170	
H	1140	
F	300	400
Capacità *Capacity*	120kg/240lt	200kg/350lt
P Kw	0,37 Kw	
Potenza Resistenze *Heating Power*	5 Kw	
Potenza Ventilatore *Fan Power*	0,37 Kw	
Portata Resistenze *Ventilation Rate*	400 m^3/h	
Alimentazione *Voltages*	400V; 3 ph; 50Hz	

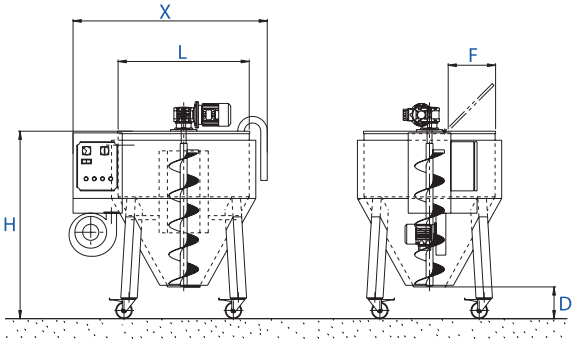

Characteristics, performances and pictures of the items refer to a standard development and can be only partially as described. Le caratteristiche, le prestazioni e le immagini degli articoli si riferiscono a un allestimento standard e possono corrispondere solo parzialmente a quanto descritto.