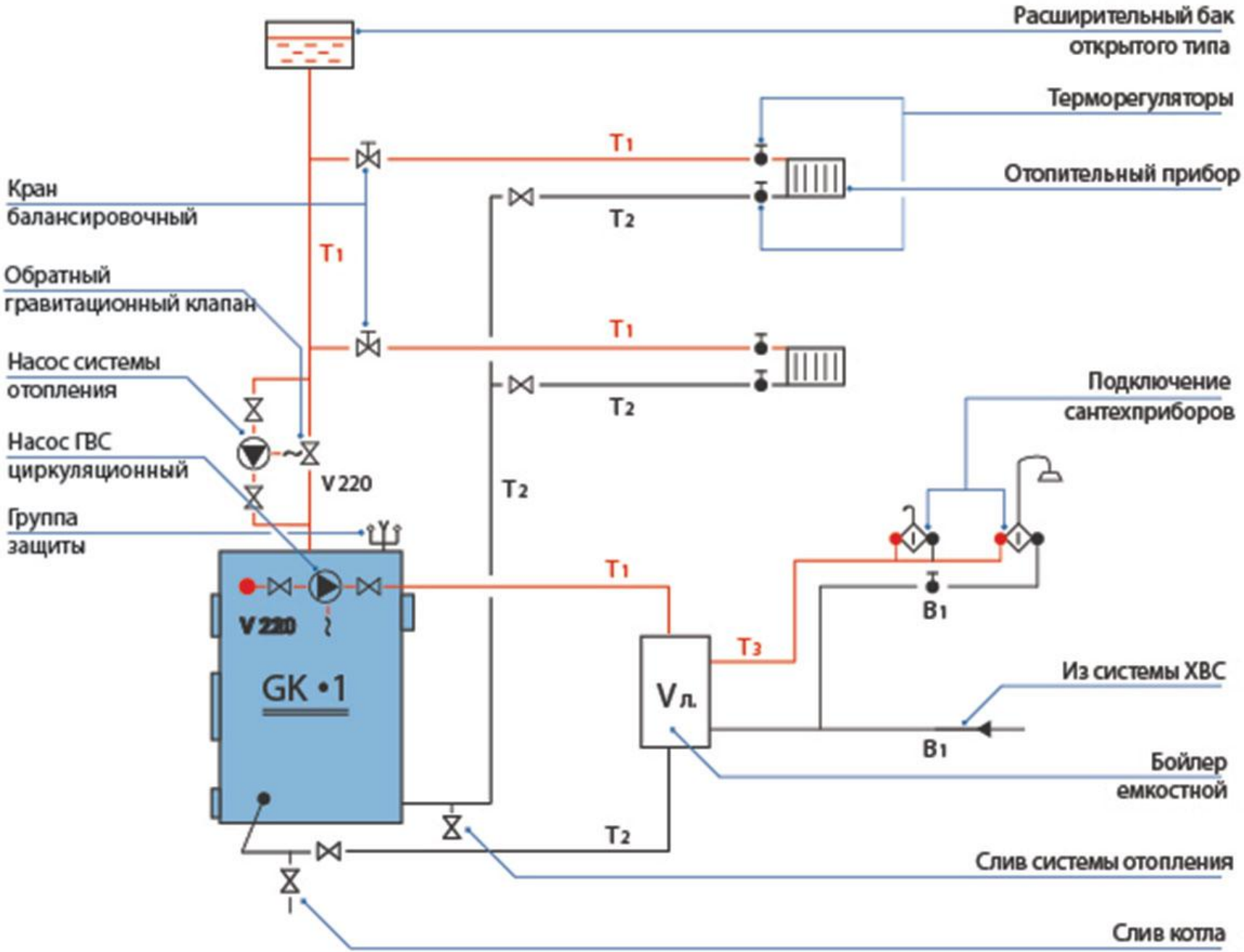
Расширительный бак
открытого типа
Терморегуляторы
Отопительный прибор
Кран
балансировочный
Обратный
гравитационный клапан
Насос системы
отопления
Насос ГВС
циркуляционный
Группа
защиты
Подключение
сантехприборов
Из системы ХВС
Бойлер
емкостной
Слив системы отопления
Слив котла
T1
T2
T3
V 220
GK •1
Vл.
B1