Электронные комнатные термостаты FH-WT, -WP и -WS

FH-WT и FH-WS

FH-WP

Электронные комнатные термостаты FH-WT/P/S используют для регулирования температуры воздуха в отдельных помещениях главным образом в системах водяного напольного отопления.

Электронные термостаты обеспечивают высокую точность поддержания необходимой температуры.
Термостаты FH-WT/P/S имеют возможность ограничения диапазона регулирования температуры.

Световой индикатор, находящийся под фронтальной крышкой термостата, сигнализирует о необходимости помещения в дополнительной тепловой мощности.

FH-WT – стандартный комнатный термостат.

FH-WS – термостат с возможностью снижения вручную температуры воздуха в помещения на ночной период.
Как дополнительная принадлежность, к нему может быть подключен датчик температуры пола. Подключение датчика позволяет ограничить минимальную или максимальную температуру пола в зависимости от типа напольного покрытия. Например: для деревянного пола ограничить максимальную температуру, а для керамической плитки – минимальную.

FH-WP – термостат, защищённый от несанкционированного вмешательства. Предназначен для установки в общественных зданиях, например: в школах.

Номенклатура и коды для оформления заказа

Изделие	Тип	Описание модели	Диапазон температурной настройки	Код №
Комнатный термостат	FH-WT	Стандартный	6 - 30 °C	**088H0022**
Комнатный термостат	FH-WP	Для общественных зданий	6 - 30 °C	**088H0023**
Комнатный термостат	FH-WS	Специальный	6 - 30 °C	**088H0024**
Датчик температуры пола	FH-WF	NTC, 30 кОм, 20 °C, длина кабеля 3 м	–	**088H0025**

Технические характеристики

Напряжение питания	24 В (50 - 60 Гц)
Диапазон температурной настройки	6 - 30 °C
Гистерезис	0,5 K
Температура вокруг устройства	От 0 до 50 °C
Температура транспортировки	От - 20 до 60 °C
Корпус	IP 20
Масса	0,1 кг

Настройка температуры

Диапазон температурной настройки комнатных термостатов – от 6 до 30 °C. Указанный диапазон может быть ограничен с помощью синего и красного ограничительных колец, расположенных под фронтальной крышкой термостата.
Минимальная температура, при которой система будет защищена от замерзания, равна 4 °C.

PDF created with pdfFactory trial version www.pdffactory.com

Схема электрического подключения

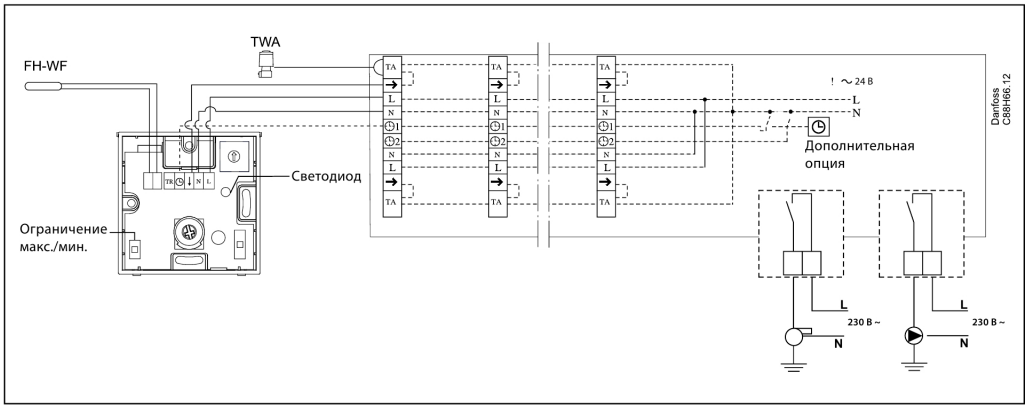

Размеры

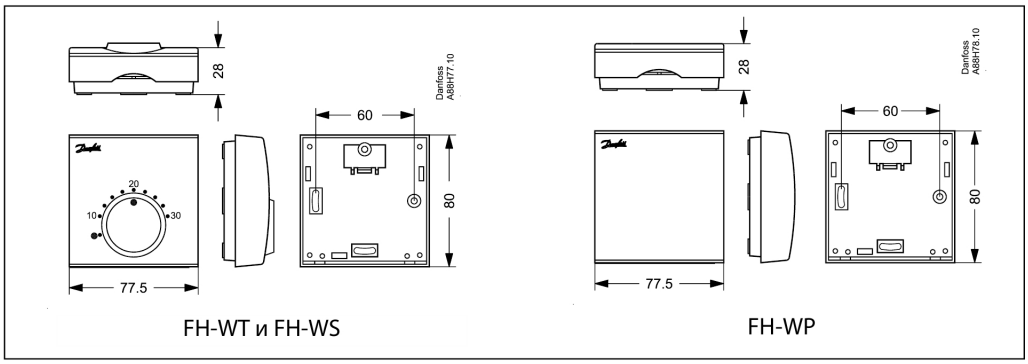

Принципиальная схема системы

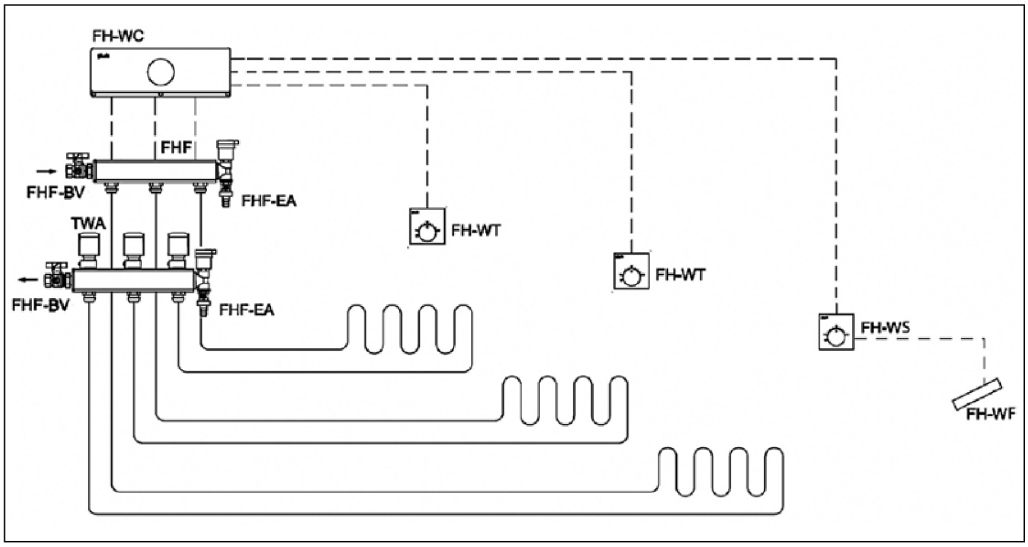

PDF created with pdfFactory trial version www.pdffactory.com