DA2MA24/S1
DA2MA220/S1

Центральный привод воздушной заслонки
2Нм
Двух- и Трёхпозиционный

- Контроль распределения воздуха в системе ОВК
- Момент вращения: 2Нм
- Номинальное напряжение: 24В переменного/постоянного тока 100…240В переменного тока
- Управление: двухпозиционный переключатель (вкл/выкл); двухпозиционный ; трёхпозиционный
- В состав привода модели S1 входит один вспомогательный переключатель

Технические характеристики

		DA2MA24/S1	DA2MA220/S1
Электрические данные	Номинальное напряжение	24В переменного тока 50/60Гц 24В постоянного тока	100…240В переменного тока 50/60Гц
	Диапазон номинального напряжения	19.2...28.8В переменного/постоянного тока	85...265В переменного тока
	Потребляемая мощность	3Вт- при движении 0.5Вт - при удерживании	3Вт- при движении 0,7Вт - при удерживании
	Сечение провода	0.5мм^2	
Функциональные данные	Момент вращения	2Нм	
	Размер заслонки	0.5м^2	
	Направление вращения	Произвольное	
	Ручное регулирование	Нажатие кнопки с самовозвратом	
	Угол вращения	Макс.95°, настраивается с помощью механического	
	Время поворота	30с (95°)	
	Уровень шума	45дБ	
	Указатель положения	Механический	
Условия эксплуатации	Категория защиты	III (для низких напряжений)	II (все изолировано)
	Степень защиты	IP54	
	Наружная температура	-20…+50°C	
	Температура оборудования	-30…+80°C	
	Влагостойкость	95%RH , без конденсации	
Габаритно-весовые параметры	Габаритные размеры	См. раздел “Габаритные размеры”	
	Длина вала	>50мм	
	Диаметр вала	○6...16мм □5X5...12X12 мм	
	Масса	<0.5кг	

Схема монтажа

Привод

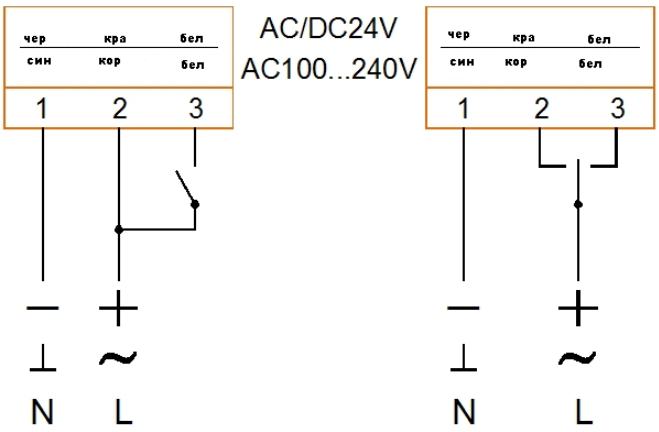

Двухпозиционный **Трёхпозиционный**

Вспомогательный переключатель

Резистивная нагрузка 3А , 220В

Индуктивная нагрузка 1.5А , 220В

Габаритные размеры (мм)

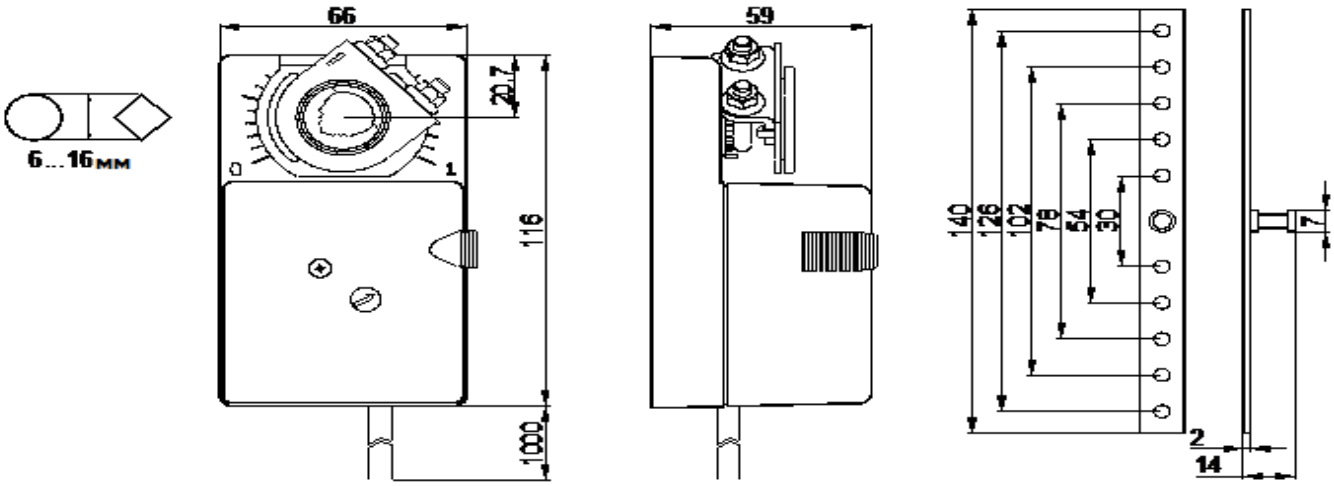

Смена направления вращения привода

Настройка направления переключателя:

Если показатель равняется 0

Привод вращается против часовой стрелки по мере увеличения сигнала.

Если показатель равняется 1

Привод вращается по часовой стрелке по мере увеличения сигнала.

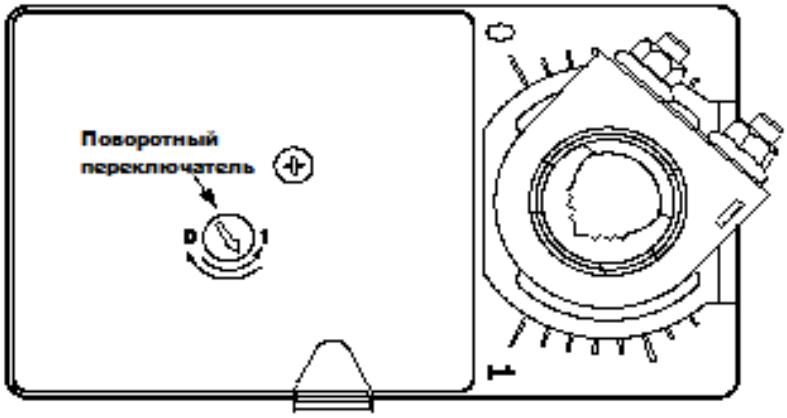

Настройка вспомогательного переключателя привода модели – S1

Заводские уставки :

Переключатель	Узел 1, 2	Узел 1, 3
0-10°	КЗ	Обрыв цепи
10-90°	Обрыв цепи	КЗ

* Настройте угол поворота переключателя согласно требованиям заказа

Меры предосторожности

1. Использовать прибор не по назначению, в особенности на летательных аппаратах, запрещено.
2. К открытию корпуса прибора, а также ремонту и замене деталей допускается только изготовитель.
3. Утилизировать прибор как бытовой отход запрещается, так как в нём содержатся электрические и электронные компоненты. Все правила и условия пользования должны быть соблюдены.