STEINBERG

5-Loch Wanne/Brause-Standarmatur

Art.Nr. 160 2420

Installation

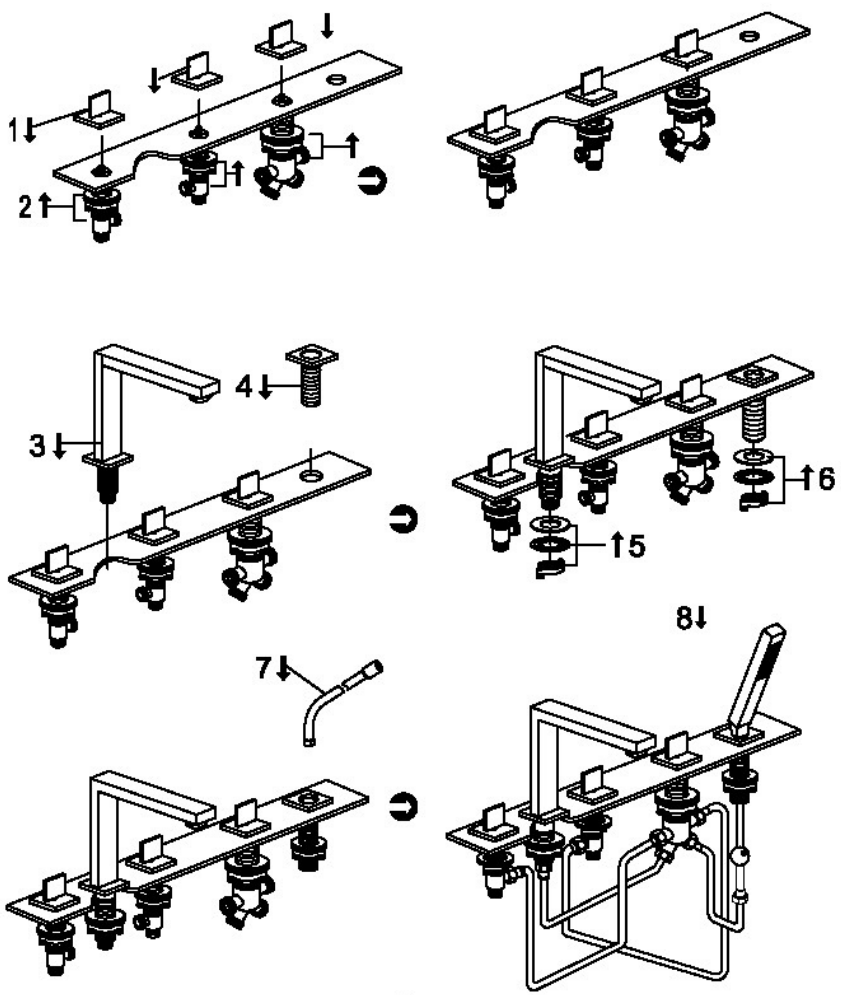

Einbau einer Revisionsöffnung vorsehen
please insure to have a maintenance access
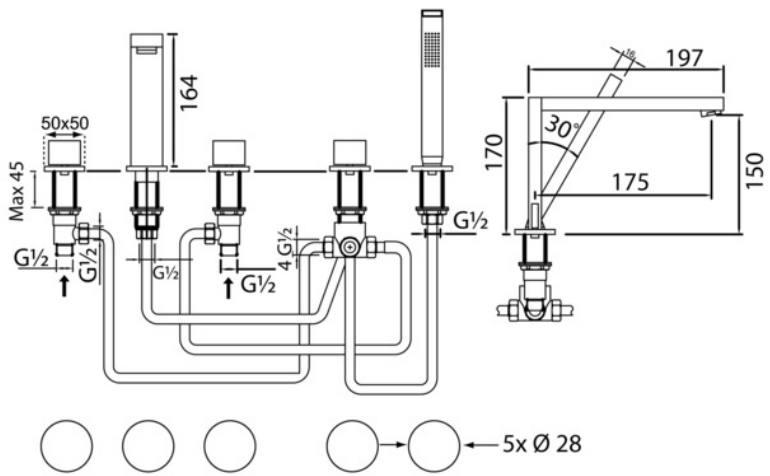
Technische Zeichnung