ИНСТРУКЦИЯ ДЛЯ ПОЛЬЗОВАТЕЛЯ

КОНДИЦИОНЕР ВОЗДУХА

(СПЛИТ ТИП)

MS12F-07HRN1 ION • MS12F-09HRN1 ION
MS12F-12HRN1 ION
MS12F-18HRN1 • MS12F-24HRN1
MS12F-18HR • MS12F-24HR • MS12F-30HR

www.midea.com.ua

СОДЕРЖАНИЕ

КРАТКИЕ ДАННЫЕ О ПРОИЗВОДСТВЕ	**2**
ПРАВИЛА БЕЗОПАСНОСТИ	**2**
НЕКОТОРЫЕ РЕЖИМЫ РАБОТЫ КОНДИЦИОНЕРА	**3**
РАБОЧИЙ ДИАПАЗОН ТЕМПЕРАТУР	**3**
ТЕХНИЧЕСКОЕ ОБСЛУЖИВАНИЕ И РЕМОНТ	**4-5**
ПАНЕЛЬ ИНДИКАЦИИ И УСТРОЙСТВО ВНУТРЕННЕГО БЛОКА	**6**
КОНСТРУКЦИЯ КОНДИЦИОНЕРА	**7**
ФУНКЦИИ КОНДИЦИОНЕРА	**8**
РЕКОМЕНДАЦИИ ПО УСТАНОВКЕ	**9**
ДИСТАНЦИОННОЕ УПРАВЛЕНИЕ И ЕГО ФУНКЦИИ	**10-11**
ВЫБОР МЕСТА ДЛЯ ПУЛЬТА ДУ	**11**
АВТОМАТИЧЕСКИЙ РЕЖИМ РАБОТЫ	**12**
РЕЖИМЫ ОБОГРЕВА / ОХЛАЖДЕНИЯ / ВЕНТИЛЯЦИИ	**12-13**
РЕЖИМЫ ОСУШЕНИЯ И НОЧНОЙ РЕЖИМ	**13**
ФУНКЦИИ ИНДИКАТОРОВ НА ПУЛЬТЕ ДУ	**14**
ЗАМЕНА БАТАРЕЙ	**15**
РЕГУЛИРОВАНИЕ НАПРАВЛЕНИЯ ВОЗДУШНОГО ПОТОКА	**16**
ПОРЯДОК ПРОГРАММИРОВАНИЯ РАБОТЫ ПО ТАЙМЕРАМ	**17-18**
ДИАГНОСТИКА ПРОСТЫХ НЕИСПРАВНОСТЕЙ	**19**
СПЕЦИФИКАЦИИ	**20**
ВАЖНЫЕ СОВЕТЫ	**21-22**
ОПИСАНИЕ РАБОТЫ ИОНИЗАТОРА	**23**
ТЕХНИЧЕСКИЕ ИНСТРУКЦИИ ПО ЭКСПЛУАТАЦИИ	**24-39**

КРАТКИЕ ДАННЫЕ О ПРОИЗВОДСТВЕ

СПАСИБО ВАМ ЗА ВЫБОР КОНДИЦИОНЕРА МИДЕА!

НАДЕЕМСЯ, ЧТО ПОЛЬЗУЯСЬ ЭТИМ КОНДИЦИОНЕРОМ, ВЫ ПРИВНЕСЕТЕ В СВОЙ ДОМ И РАБОТУ ДОПОЛНИТЕЛЬНЫЙ КОМФОРТ И УДОБСТВО!

Последние годы производственный холдинг Midea Group демонстрирует динамичный стабильный рост и более плотный охват мирового рынка.

Основанная в 1968 году как фирма-производитель вентиляторов для внутреннего рынка Китая, корпорация Midea на сегодняшний день является одним из крупнейших производителей холодильного электрооборудования. Midea достигла объема производства 35 миллионов кондиционеров в год, что составляет около 25% на мировом рынке кондиционеров.

Корпорация Midea постоянно усовершенствует свои технологии с помощью ведущих мировых производителей. Производство сертифицировано по международным системам качества ISO 9001 и ISO 14001. Midea организовала стратегическое партнерство с лабораториями TUV, LGA и UL, открыла собственный дизайн-центр, в котором важную роль занимает отдел обеспечения качества продукции. О высоком качестве и уровне используемых Midea технологий свидетельствует то, что на заводах компании производятся кондиционеры под маркой TOSHIBA , CARRIER, YORK, Dunham-Bush.

Залог успеха Midea состоит в постоянном обновлении серий и моделей продукции и в развитии производственных технологий, увеличении качества и завоевание доверия у широкого круга покупателей. Девиз Midea «Экология, комфорт, экономичность, практичность и надежность».

ПРАВИЛА БЕЗОПАСНОСТИ

- **Только квалифицированный специалист может произвести установку кондиционера. Не пытайтесь делать это самостоятельно.**
- **Не вставляйте посторонние предметы в воздуховыпускное отверстие комнатных и наружный блоков кондиционера. В них с большой скоростью работают вентиляторы, прикасаться к которым небезопасно.**
- **На кондиционер не должна попадать вода или другая жидкость.**
- **Регулярно проветривайте комнату, в которой работает кондиционер, особенно, если в ней бывает включено газовое устройство.**

НЕКОТОРЫЕ РЕЖИМЫ РАБОТЫ КОНДИЦИОНЕРА

РЕЖИМ АВТО

Кондиционер может работать в одном из режимов: ОХЛАЖДЕНИЕ, ОБОГРЕВ, ОСУШЕНИЕ или только ВЕНТИЛЯЦИЯ.

В режиме АВТО кондиционер будет автоматически регулировать комнатную температуру в соответствии с установленным значением температуры.

Если режим АВТО Вам не подходит, Вы можете вручную выбрать желаемые условия.

РЕЖИМ ОСУШЕНИЕ

Режим осушения автоматически выбирает режим охлаждающего осушения, основанный на разнице между установленной температурой и действительной комнатной температурой.

Температура регулируется во время снижения влажности воздуха повторяющимися включениями и выключениями режима ОХЛАЖДЕНИЕ и только ВЕНТИЛЯЦИЯ.

Индикатор скорости вращения вентилятора показывает AUTO или низкую скорость LOW (МАЛАЯ).

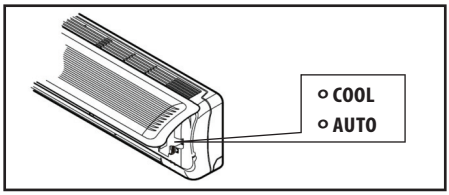

ТЕСТОВЫЙ ВРЕМЕННЫЙ РЕЖИМ

Эта функция используется для временного тестирования работы кондиционера, если у Вас нет возможности пользоваться пультом дистанционного управления.

Методика включения описана на стр. 6.

Поскольку временный (тестовый) режим используется для проверки работоспособности кондиционера или для кратковременных запусков при совершении сервисного обслуживания, других проверок, во время работы в этом режиме скорость обдува и температурный режим выбирается автоматически, не пользуйтесь им для постоянной эксплуатации.

ОСОБЕННОСТИ МОДЕЛЕЙ MS12F - 07, 09, 12 HRN1 ION

В моделях кондиционеров Fairy 07-09-12 с индексом «ION» установлен ионизатор – его работа активирована всегда, при всех рабочих режимах кондиционера, когда вращается вентилятор внутреннего блока (обдува помещения). Преимущества и принцип работы ионизатора описаны на стр. 24.

РАБОЧИЙ ДИАПАЗОН ТЕМПЕРАТУР

Работа кондиционера в разных режимах ограничена такими температурами:

ОХЛАЖДЕНИЕ: Наружная температура: от +18 до +43 °C / Комнатная температура: от +17 до +32 °C

Примечание: *Если кондиционер используется в условиях с относительной влажностью воздуха больше 80 %, то на поверхности кондиционера будет конденсироваться вода, возможны брызги и капли в комнату.*

ОБОГРЕВ: Наружная температура: от 0 до +24 °C / Комнатная температура: от +5 до +27 °C

ОСУШЕНИЕ: Наружная температура: от +11 до +43 °C / Комнатная температура: от +17 до +30 °C

ТЕХНИЧЕСКОЕ ОБСЛУЖИВАНИЕ И РЕМОНТ

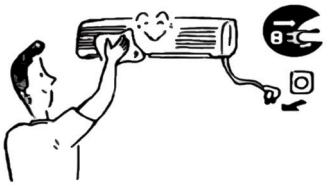

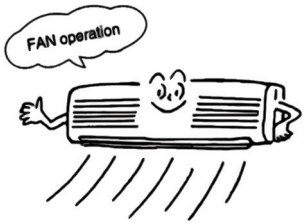

ПРЕДУПРЕЖДЕНИЕ!

- Перед началом мойки, очистки, проведения сервиса или ремонта необходимо обесточить кондиционер (снять питание с блоков).
- Проводите периодическую очистку панели, корпуса кондиционера и пульта ДУ сухой салфеткой,
- Если кондиционер очень грязный, его можно протереть салфеткой смоченной в холодной воде.
- Никогда не протирайте пульт дистанционного управления влажной салфеткой.
- Не используйте для чистки кондиционера химические чистящие средства, в том числе бензин, растворитель, полироли и т. д., это может повредить поверхность его корпуса.

ЕСЛИ ВЫ НЕ ВКЛЮЧАЛИ КОНДИЦИОНЕР МЕСЯЦ И ДОЛЬШЕ, ТО:

- Включите режим вентиляции на пол дня, чтобы высушить внутренний блок изнутри.
- Выключите кондиционер из сети.
- Замените батарейки в пульте дистанционного управления.

ПРЕДУПРЕЖДЕНИЕ!

- Убедитесь, что проводка не повреждена и не разъединена.
- Убедитесь что установлен воздушный фильтр.
- Убедитесь, что решетка воздуховыпускного отверстия не заслонена.

ПЕРЕД ТЕМ КАК ЧИСТИТЬ КОНДИЦИОНЕР, УБЕДИТЕСЬ, ЧТО ОН ВЫКЛЮЧЕН ИЗ СЕТИ!

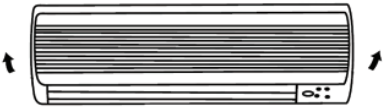

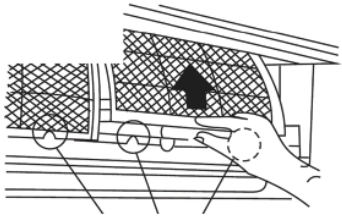

Защелки фильтра

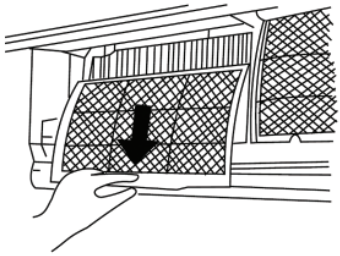

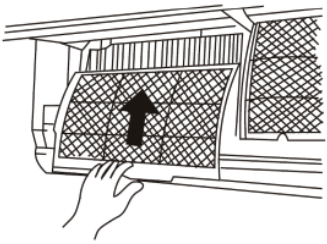

ЧИСТКА ВОЗДУШНОГО ФИЛЬТРА

1. Поднимите панель до щелчка так, чтобы ее положение зафиксировалось.
2. Возьмите фильтр за левую и правую ручки и потяните вверх.
3. Теперь потяните его вниз и вынимайте из кондиционера.
4. Для того чтобы почистить его, сначала снимите сетку фильтра и опустите ее в воду с мягким моющим средством на 20 минут, затем аккуратно помойте ее (не тереть). Сушить сетку нужно в течение более 3 часов в свете солнечных лучей (положите фильтр черной стороной вниз.)
5. Вставьте сетку в раму воздушного фильтра и закройте крышку.
6. Вставьте фильтр тонкой очистки в кондиционер черной стороной вверх
7. Для чистки воздушного фильтра можно пользоваться пылесосом

   Примечание: Чистить воздушный фильтр нужно раз в две недели. Загрязненный фильтр может снизить эффективность охлаждения.

8. Плотно вставьте воздушный фильтр в кондиционер, нажмите места с надписью PUSH на обоих нижних углах передней панели, чтобы плотно закрыть переднюю панель.

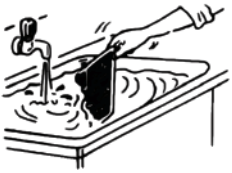

ПАНЕЛЬ ИНДИКАЦИИ И УСТРОЙСТВО ВНУТРЕННЕГО БЛОКА

ТЕСТОВАЯ КЛАВИША УПРАВЛЕНИЯ

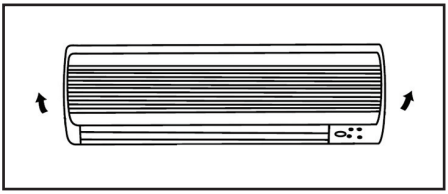

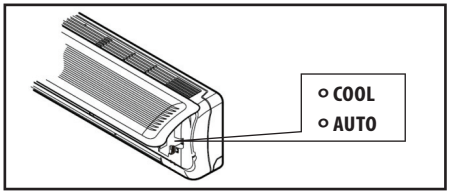

РАБОТА В ТЕСТОВОМ (ВРЕМЕННОМ) РЕЖИМЕ

При нормальных условиях управление кондиционером осуществляется с пульта дистанционного управления. Если Вы потеряли пульт или в нем разрядились аккумуляторы, откройте переднюю панель внутреннего блока, нажмите кнопку справой стороны и она обеспечит включение сплит-системы в режиме «АВТО» (заданная температура +20 °С, при повторном нажатии – в режиме «ОХЛАЖДЕНИЕ».

Поскольку изменение температуры, скорости обдува в данном случае невозможны, настоятельно рекомендуем использовать эту кнопку для включения кратковременного тестирования.

ПЕРЕДНЯЯ ПАНЕЛЬ

Поднимите переднюю панель, под которой расположены фильтры и кнопка запуска в тестовом режиме.

Открытие передней панели. Поднимите панель до щелчка. В этом положении она фиксируется.

Закрытие передней панели. Возьмите за углы передней панели, опустите их с силой и плотно закройте панель.

КОНСТРУКЦИЯ КОНДИЦИОНЕРА

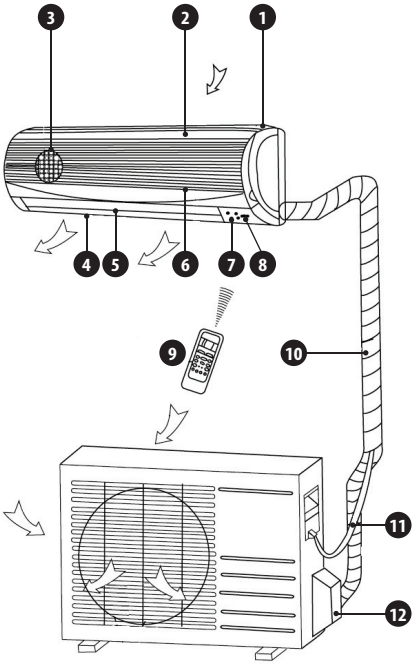

ВНУТРЕННИЙ БЛОК (INDOOR UNIT)

1. Рамка передней панели
2. Передняя панель
3. Воздушный фильтр
4. Жалюзи горизонтального направления воздушного потока
5. Ж алюзи вертик ального направления воздушного потока
6. Датчик комнатной температуры
7. Дисплейная панель
8. Приемник инфракрасного сигнала
9. Пульт дистанционного управления

НАРУЖНЫЙ БЛОК (OUTDOOR UNIT) И ТРУБОПРОВОДЫ

10. Дренажная труба
11. Соеденительный фреонопровод и электропроводка
12. Защитная крышка

ПАНЕЛЬ ИНДИКАТОРОВ

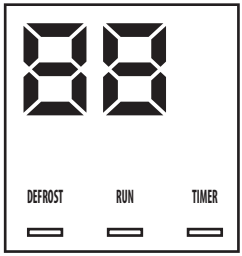

DEFROST – Индикатор включения цикла разморозки / работы в режиме обогрева.

RUN – Индикатор рабочего состояния.

TIMER – Индикатор работы кондиционера по программе таймера (-ов) (см. раздел «Программирование работы по таймерам»).

Во время нормальной работы постоянно светится один или несколько светодиодных ламп (индикаторов). Они обозначают текущий режим работы кондиционера.

При обнаружении аварии в компонентах сплит-системы, встроенный модуль самодиагностики кондиционера подает на индикаторы сигналы периодически загораться («мигать», «мерцать»). Мерцание индикаторов возможно в различных сочетаниях, с частотой 5 раз в секунду, когда включаются функции защиты. Расшифровка сигналов аварий может быть предоставлена Вам в сервисном центре.

ФУНКЦИИ КОНДИЦИОНЕРА

3-МИНУТНАЯ ФУНКЦИЯ ЗАЩИТЫ

- Специальная линия задержки организует отсрочку запуска компрессора кондиционера на 3 минуты при попытке повторного включения сразу после выключения.

ФУНКЦИИ СИСТЕМЫ ПРИ РАБОТЕ КОНДИЦИОНЕРА В РЕЖИМЕ ОБОГРЕВ

Особенности работы режима ОБОГРЕВ

- Кондиционер начинает производить теплый воздух приблизительно через 5-7 минут после того, как внутренний теплообменник прогреется – запуск компрессора происходит раньше.

Контроль теплого воздуха

- Когда комнатная температура достигает установленной температуры, скорость вращения вентилятора автоматически снижается, чтобы предотвратить проявление «эффекта сквозняка» – при остановке компрессора воздух из внутреннего блока будет слишком холодным, и поэтому в моменты остановки наружного блока вентилятор обдува в помещении замедляет скорость.

Размораживание

- Если наружный блок замерз во время работы в режиме обогрева, размораживание начинается автоматически (в течение приблизительно 5-10 минут) для того, чтобы сохранить эффект обогрева (нагревательную способность). Индикаторы PRE, -DEF при проведении цикла разморозки будут светиться постоянно.
- Вентилятор наружного блока кондиционера останавливается во время размораживания.
- Во время размораживания, со дна наружного блока будет капать вода.

Теплоперенос

- Во время работы кондиционера в режиме ОБОГРЕВ, тепло из атмосферы поглощается наружным блоком и распространяется с помощью теплопереноса в комнату (помещение), это так называемый принцип «теплового насоса». Если температура снаружи слишком низкая, рекомендуется использовать еще один обогревающий аппарат (систему центрального или локального отопления, конвектор и т.п.) совместно с кондиционером.

Запрещается эксплуатация кондиционера при наружной температуре воздуха ниже -7 °C! Загустевшее масло в картере компрессора может привести к его заклиниванию, а также при падении температуры эффективная производительность (обогревательная способность) кондиционера резко снижается и растет энергопотребление!

ОТКЛЮЧЕНИЕ ЭЛЕКТРОЭНЕРГИИ

- Отключение электроэнергии остановит работу кондиционера.
- Индикатор OPERATION на комнатном блоке загорится или будет «мерцать», когда будет включена электроэнергия после сбоя (отключения).
- В кондиционерах, оснащенных функцией АВТОРЕСТАРТ – работа продолжится в установленном ранее (до отключения сети) режиме, как только возобновится питание.
- Молния или работа радио-телефона вблизи от кондиционера могут привести к повреждению цепей управления и питания кондиционера. Во время грозы, выключите кондиционер из сети и потом подключите снова.

РЕКОМЕНДАЦИИ ПО УСТАНОВКЕ

РАЗМЕЩЕНИЕ

- Необходимо подсоединить к наружному и внутреннему блоку дренажный шланг для вывода воды из кондиционера, т.к. при работе в режиме охлаждения, кондиционер снижает уровень влажности воздуха в комнате и выделяет конденсат.
- Комнатный блок должен быть расположен на расстоянии одного метра (не ближе) от телевизора и радио для того, чтобы не создавать помехи в тракте изображения и звука.
- Мощные радиоприемники или другие приборы, передающие радиоволны высокой частоты, могут быть причиной нарушений в работе кондиционера. Пожалуйста, перед тем как устанавливать кондиционер, проконсультируйтесь с дилером-продавцом.
- Причиной поломки кондиционера может быть то, что он используется в помещении, в воздухе которого содержатся элементы нефтяных продуктов (машинное масло), соль (недалеко от морского берега), сульфидные газы (рядом с горячим источником) и т. д.

РЕШЕНИЕ ПРОБЛЕМЫ СО СНЕГОМ

- Выбирайте, перед монтажом, такое место для размещения наружного блока, в котором на него не смогут интенсивно падать снег или листья. Важно, чтобы не было препятствий для проникновения воздуха в наружный блок, которые могут привести к снижению эффективности охлаждения и обогрева (препятствовать обдуву). Во время работы в режиме обогрева и при температуре ниже нуля, вода, возникающая на наружном блоке как следствие проведения периодического автоматического размораживания, может накапливаться и замерзать. Поэтому важно обеспечить эффективный сток или дренаж.

ШУМ И ВИБРАЦИИ

- Блоки рекомендуется установить на устойчивой поверхности, чтобы избежать возникновения шума и вибраций.
- Наружный блок лучше установить там, где шум и горячий воздух, который он производит во время работы, не будет мешать соседям.
- Если работу кондиционера будут сопровождать ненормальные звуки, то обратитесь к дилеру, у которого вы купили кондиционер.

ПРОВОДА

- Чтобы избежать удара электротоком, пожалуйста, выполните заземление кондиционера! Штепсельная вилка кондиционера должна быть присоединена 3-ей клеммой к проводу заземления, идущему на контур.
- При выключении и эксплуатации – не тяните сильно за провод питания.
- Если необходимо, используйте плавкий предохранитель или прерыватель цепи (электроавтомат) с соответствующим допустимым значением силы тока (амперной шкалой).
- Если поврежден провод питания, для его замены необходимо пригласить квалифицированного специалиста.

ПЕРЕУСТАНОВКА

- Если Вы переезжаете или Вам нужно установить кондиционер в другом месте, проконсультируйтесь с дилером. Не выполняйте отключение магистралей и демонтаж самостоятельно.

ДИСТАНЦИОННОЕ УПРАВЛЕНИЕ И ЕГО ФУНКЦИИ

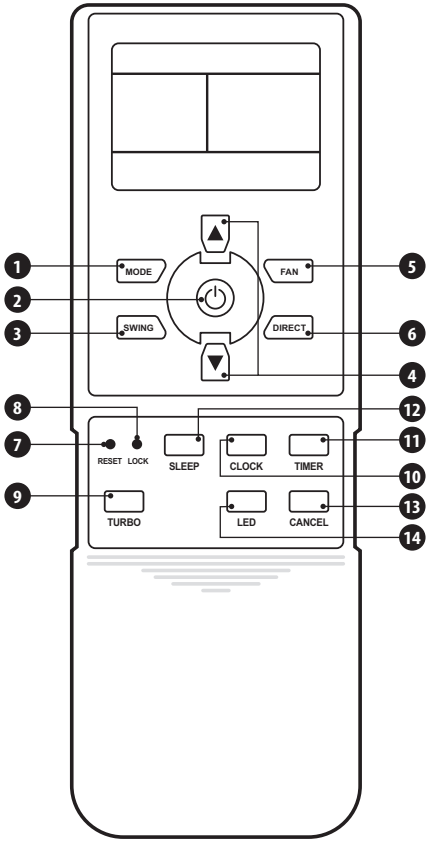

1 Кнопка MODE

Нажмите кнопку MODE для того, чтобы выбирать режим. Каждое нажатие последовательно и по циклу переключает режимы: АВТО, ОХЛАЖДЕНИЕ, ОСУШЕНИЕ, ОБОГРЕВ, ВЕНТИЛЯЦИЯ и далее снова АВТО...

2 Кнопка ON/OFF

Нажмите эту кнопку, чтобы включить кондиционер. При повторном нажатии кондиционер выключится.

3 Кнопка SWING

При нажатии этой кнопки жалюзи начнут движение вверх-вниз автоматически. Для остановки качения жалюзи повторно нажмите на эту же кнопку.

4 Кнопки TEMP/TIME

Нажимайте кнопки TEMP/TIME со стрелкой вверх или вниз, чтобы установить нужную температуру или время. Максимальная температура: +30 °C, минимальная температура: +17 °C.

5 Кнопка FAN

Эта кнопка используется, чтобы установить скорость вращения вентилятора. Каждый раз при ее нажатии скорость вентилятора будет изменяться в следующей последовательности: скорость АВТО–процессор сам выберет скорость, исходя из заданного режима и температуры, НИЗКАЯ, СРЕДНЯЯ, ВЫСОКАЯ, и снова АВТО и т. д. по циклу.

6 Кнопка DIRECT

При нажатии на эту кнопку изменится угол наклона жалюзи, которые распределяют воздух по помещению. При каждом нажатии угол наклона изменится на 6 градусов. Для перевода работы жалюзи в автоматический режим, нажмите кнопку SWING.

7 Кнопка RESET

При нажатии этой кнопки все настройки сбрасываются к заводским – по умолчанию (запрограммированы в память пульта производителем, а именно – часы в режим начальной установки – мерцание 0:00, режим работы – АВТО, скорость вентилятора – АВТО, температура +24 °C).

8 Кнопка LOCK

При нажатии этой кнопки все остальные кнопки ПДУ блокируются, все установки сохраняются в таком положении, как были установлены до блокировки. Для разблокировки нажмите кнопку LOCK повторно. Нажимайте LOCK когда желаете защитить пульт от баловства детей или некомпетентных пользователей.

ДИСТАНЦИОННОЕ УПРАВЛЕНИЕ И ЕГО ФУНКЦИИ

❾ Кнопка TURBO

Включает режим TURBO.

❿ Кнопка CLOCK

Используется для установки времени на встроенных часах (в формате 24 часа).

⓫ Кнопка TIMER

Используется для активации работы по таймеру включения (ON) или выключения (OFF). Последовательность операций описана в разделе «Программирование работы по таймерам».

⓬ Кнопка SLEEP

Нажатие этой кнопки включает «экономный» субрежим – режим работы SLEEP – при котором вентилятор работает на низкой скорости, алгоритмы работы компрессора настраиваются на задачу минимального энергопотребления. Этот субрежим работает одновременно с одним из включенных режимов COOL, HEAT, AUTO. Для отключения субрежима SLEEP необходимо нажать кнопку (одну из них): MODE или FAN или ON/OFF.

⓭ Кнопка CANCEL

Нажимайте для отмены работы по установленному таймеру включения (ON) или выключения (OFF).

⓮ Кнопка LED

Нажатие этой кнопки LED выключает или включает (при повторном нажатии) свечение индикаторов на внутреннем блоке кондиционера (может быть актуально при эксплуатации кондиционера ночью, в комнате без освещения).

ВЫБОР МЕСТА ДЛЯ ПУЛЬТА ДУ

- Управлять кондиционером при помощи пульта дистанционного управления возможно с расстояния не больше 8 м.
- Когда Вы устанавливаете таймер, пульт дистанционного управления автоматически передает комнатному кондиционеру сигнал в назначенное время.
- Если пульт находится в месте, с которого затрудняется передача сигнала, то кондиционер может срабатывать с задержкой до нескольких минут.

❗ ПРЕДУПРЕЖДЕНИЕ!

- Кондиционер не будет работать, если шторы, двери или другие предметы блокируют сигналы, посылаемые пультом дистанционного управления.
- Избегайте попадания жидкости, прямого солнечного света или горячего воздуха на пульт дистанционного управления.
- Попадание прямого солнечного света на принимающее инфракрасный сигнал устройство комнатного блока может привести к поломке кондиционера.

РЕЖИМ АВТО

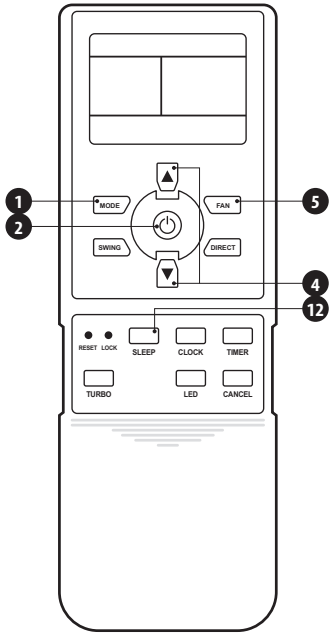

Когда Вы устанавливаете кондиционер в режиме AUTO, он автоматически выбирает режим охлаждения, обогрева, или только вентиляции в зависимости от текущей комнатной температуры.

После выбора режима, рабочие значения сохраняются в памяти микрокомпьютера кондиционера, и после нажатия ON / OFF на пульте, кондиционер начинает работать с уже установленными значениями.

Включение

1. Нажмите кнопку выбора режима MODE ❶, выберите AUTO.
2. Нажмите кнопку ВЫШЕ / НИЖЕ ❹ для установки желаемой температуры. Обычно нормальная комнатная температура лежит в пределах от +21 °C до +28 °C.
3. Нажмите кнопку ON / OFF ❷, чтобы включить кондиционер. На дисплейной панели комнатного блока загорится индикатор OPERATION. Рабочий режим выбирается в соответствии с комнатной температурой и кондиционер начнет работать с ощутимым результатом приблизительно через 3 минуты.

Выключение

1. Нажмите кнопку ON / OFF ❷ снова, чтобы выключить кондиционер.

Если Вас не устраивает режим AUTO, Вы можете выбрать вручную удобные для вас значения.

Если Вы выбираете режим AUTO, Вам не нужно устанавливать значение скорости вентилятора – она будет регулироваться автоматически. На дисплей скорости вращения вентилятора выводится AUTO.

РЕЖИМЫ ОХЛАЖДЕНИЕ / ОБОГРЕВ / ТОЛЬКО ВЕНТИЛЯЦИЯ

Включение

1. Нажмите кнопку MODE ❶. Выберите HEAT (ОБОГРЕВ), COOL (ОХЛАЖДЕНИЕ), или FAN ONLY (ТОЛЬКО ВЕНТИЛЯЦИЯ).
2. С помощью кнопок ВЫШЕ / НИЖЕ ❹ установите нужную температуру. ОХЛАЖДЕНИЕ: +21 °C или выше, ОБОГРЕВ: +28 °C или ниже.
3. Нажмите кнопку установки значения скорости вращения вентилятора FAN ❺. Выберите любое значение из: «AUTO» (АВТО), «LOW» (МАЛАЯ), «MED» (СРЕДНЯЯ) и «HIGH» (БОЛЬШАЯ)- отображаются в виде столбчатой диаграммы на индикаторе.

РЕЖИМЫ ОХЛАЖДЕНИЕ / ОБОГРЕВ / ТОЛЬКО ВЕНТИЛЯЦИЯ

4. Нажмите кнопку ON / OFF ❷, чтобы включить кондиционер. На дисплейной панели комнатного блока загорится индикатор OPERATION. Рабочий режим выбирается в соответствии с комнатной температурой и начинает работу приблизительно через 3 минуты (Если Вы выбираете режим FAN ONLY (ТОЛЬКО ВЕНТИЛЯЦИЯ), кондиционер начинает работать немедленно).

Выключение

1. Нажмите кнопку ON / OFF ❷ снова, чтобы выключить кондиционер.

При работе в режиме FAN ONLY (ТОЛЬКО ВЕНТИЛЯЦИЯ) температура не регулируется. Поэтому для установки этого режима, выполните только 1, 3 и 4 пункт.

РЕЖИМ ОСУШЕНИЕ

Включение

1. Нажмите кнопку MODE ❶. Выберите режим DRY (ОСУШЕНИЕ).
2. Нажмите кнопку ВЫШЕ / НИЖЕ ❹ и установите желаемую температуру. Индикатор значения скорости вращения вентилятора показывает AUTO. Автоматически будет выбрана малая скорость вращения вентилятора.
3. Нажмите кнопку ON / OFF ❷, чтобы включить кондиционер. На дисплейной панели внутреннего блока загорится индикатор OPERATION, и кондиционер начнет работы через 3 минуты.

Выключение

1. Нажмите кнопку ON / OFF ❷ снова, чтобы выключить кондиционер.

НОЧНОЙ РЕЖИМ (SLEEP)

Нажатием кнопки SLEEP ⓬ включается «НОЧНОЙ» режим работы – во время которого кондиционер автоматически будет увеличивать (если предварительно использовался в режиме ОХЛАЖДЕНИЕ), или уменьшать (если предварительно использовался в режиме ОБОГРЕВ) температуру на 1 °C в час в течение первых двух часов работы, затем, будет удерживать температуру ближайшие 5 часов, после чего кондиционер выключится.

Режим НОЧНОЙ включается только из ранее включенных ОХЛАЖДЕНИЕ, ОБОГРЕВ и АВТО режимов.

ФУНКЦИИ ИНДИКАТОРОВ НА ПУЛЬТЕ ДИСТАНЦИОННОГО УПРАВЛЕНИЯ

В моделях с добавочной маркировкой ION как правило, нет принудительного управления встроенным ионизатором с ПДУ (отсутствует кнопка 15)- при этом он (ионизатор) работает всегда, пока вращается турбина вентилятора внутреннего блока – в любом из режимов работы кондиционера!

Для наглядности на рисунке ниже показаны все возможные пиктограммы на дисплее. Во время работы будут высвечиваться только некоторые из них!!!

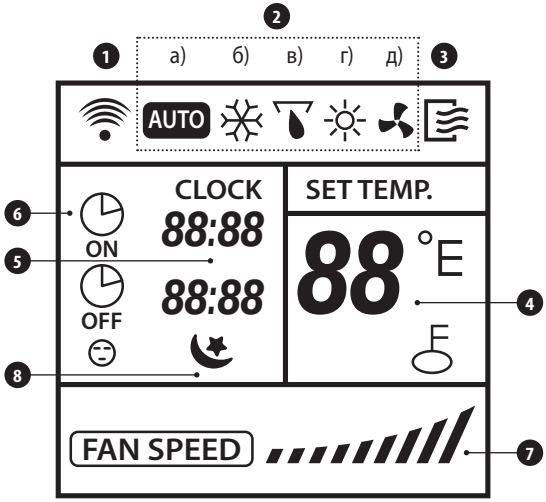

1 Индикатор передачи сигнала

Засвечивается в те моменты времени, когда ПДУ передает сигнал к фотоприемнику внутреннего блока.

2 Индикатор режима

Отображает пиктограмму текущего рабочего режима работы: а) АВТО; б) ОХЛАЖДЕНИЕ; в) ОСУШЕНИЕ; г) ОБОГРЕВ; д) ВЕНТИЛЯЦИЯ;

3 Индикатор включения (Индикатор ON/OFF)

Засвечивается при нажатии кнопки ON/OFF (включение кондиционера). Не светится, если нажать ON/OFF повторно (выключить кондиционер).

4 Индикатор температуры

Отображает значение установленной (желаемой) температуры воздуха в комнате, в пределах от + 17 °С до +30 °С. Когда кондиционер работает в режиме FAN ONLY (ВЕНТИЛЯЦИЯ)- температура не указывается. Пиктограмма «ключ» засветится под цифрами температурного сегмента, если ПДУ заблокирован кнопкой «LOCK».

5 Дисплей с часами (CLOCK)

Показывает текущее время (от 0 до 24:00).

6 Дисплей таймеров

Показывает интервал времени, назначенный для срабатывания таймера включения или таймера выключения кондиционера (от 0 до 24:00).

7 Дисплей скорости вращения вентилятора (FAN SPEED)

Пиктограмма отображает установленную скорость вращения вентилятора: «АВТО» (поступательное мерцание наклонных отметок), «LOW» (НИЗКАЯ) – 3 отметки, «MED» (СРЕДНЯЯ) – 6 отметок, «HIGH» (ВЫСОКАЯ) – 9 отметок.

8 Индикация режима SLEEP

Если засвечена пиктограмма режима SLEEP (полумесяц и звездочка) – это означает, что экономичный режим активирован.

ЗАМЕНА БАТАРЕИ

Пульт дистанционного управления использует две щелочные сухие батареи («AA» или R03 – 2 шт).

1. Отодвиньте крышку отделения для батарейки в сторону, затем замените старые батарейки новыми.
2. После замены батареек установите крышку батарейного отсека на место.

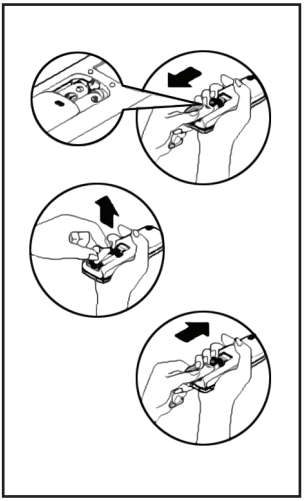

ПРИМЕЧАНИЕ!

- Никогда не используйте одну новую батарею – всегда меняйте две батареи одновременно!
- Если дисплей на ПДУ во время переключения или установки режимов гаснет, мигает, пульт не передает сигналы на внутренний блок – замените батареи!
- При замене батареек, не используйте старые или батарейки другого типа. Иначе, это может привести к неполадкам в пульте дистанционного управления.
- Если Вы не используете пульт дистанционного управления несколько недель или больше, замените батарейки.
- Средняя продолжительность работы батарейки при нормальном использовании приблизительно полгода.
- Замените батарейки, если внутренний блок не получает сигнал или если на пульте не горит индикатор передачи сигнала.

ПРЕДУПРЕЖДЕНИЕ!

- Когда Вы выбираете режим работы таймера, дистанционное управление автоматически передает сигнал комнатному блоку в определенное время. Поэтому, пульт дистанционного управления должен находиться в месте, с которого сигнал беспрепятственно сможет дойти до кондиционера.
- Время, на которое может быть установлен таймер, ограничено 24 часами.
- Кнопка SWING не функционирует, когда кондиционер выключен (а также, когда установлен режим ON TIMER).
- На долгое время не направляйте воздушный поток вниз во время работы кондиционера в режиме охлаждения и осушения. Иначе, на поверхности пластин жалюзи вертикального направления воздушного потока может возникнуть конденсация и как ее следствие – вода.
- Не перемещайте пластины жалюзи вертикального направления воздушного потока вручную. Всегда используйте кнопку SWING. Ручное регулирование может привести к поломке. Если пластины в жалюзи не двигаются при заданной команде, выключите кондиционер и включите снова.
- После повторного включения, пластины жалюзи вертикального направления воздушного потока могут не работать первые 10 секунд.

РЕГУЛИРОВАНИЕ НАПРАВЛЕНИЯ ВОЗДУШНОГО ПОТОКА

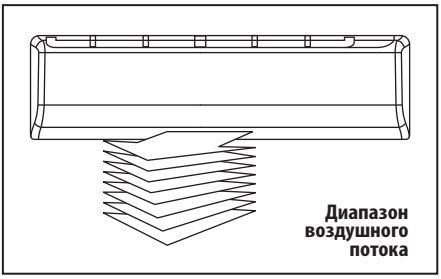

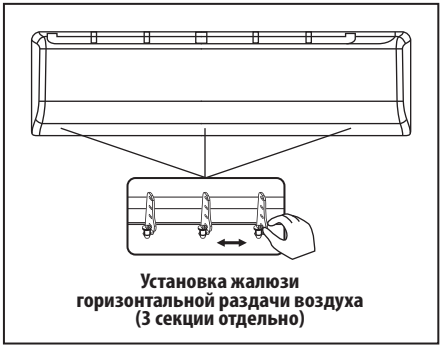

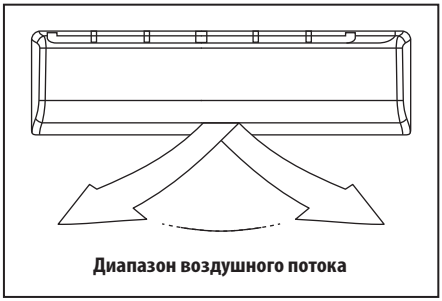

РЕГУЛИРОВАНИЕ НАПРАВЛЕНИЯ ГОРИЗОНТАЛЬНОГО ВОЗДУШНОГО ПОТОКА

Для работы в режиме охлаждения или осушения опустите пластины жалюзи вертикального направления воздушного потока при помощи нажатия на кнопку SWING на пульте дистанционного управления.

Чтобы установить жалюзи горизонтального направления воздушного потока в нужном положении, необходимо перемещать их, удерживая за ровную поверхность.

Регулируйте жалюзи горизонтального направления воздушного потока только при выключенном кондиционере (внутреннем блоке)! Вы можете повредить компоненты кондиционера и нанести травмы, если будете касаться вентилятора и шторки жалюзи!

Для работы кондиционера в режиме ОХЛАЖДЕНИЕ или ОСУШЕНИЕ, установите жалюзи вертикального направления воздушного потока в первоначальном положении, нажимая кнопку SWING на пульте дистанционного управления. Если Вы используете кнопку SWING для того, чтобы установить жалюзи вертикального направления воздушного потока, то сначала пластины жалюзи опустятся и только потом автоматически остановятся в необходимом положении.
После выключения кондиционера, жалюзи вертикального направления воздушного потока автоматически закрываются.

В моменты изменения режима работы кондиционера с режима ОХЛАЖДЕНИЯ в режим ОБОГРЕВ и наоборот, жалюзи будут автоматически совершать поворот на предусмотренный производителем угол, для оптимизации распределения воздушного потока (при ОБОГРЕВЕ – приоритетное направление – вверх, при ОХЛАЖДЕНИИ – вниз). Режим SWING сохранится после совершения поворота.

ПОРЯДОК ПРОГРАММИРОВАНИЯ РАБОТЫ ПО ТАЙМЕРАМ

ВНИМАНИЕ! Действие таймера ограничено 24 часами!

OFF TIMER – отложенное прекращение работы (Прекратить работу через ....)

Функция OFF TIMER нужна, когда Вы ложитесь спать или кратковременно покидаете комнату, где установлен кондиционер. Кондиционер отключается автоматически, через установленное Вами время. Для установки автоматического отключения из рабочего режима:

1. Нажмите кнопку TIMER до появления на пульте пиктограммы «TIMER OFF». ПДУ показывает TIMER OFF – теперь ПДУ готов к установке интервала времени, через который необходимо остановить работу.
2. Нажмите клавишу «выше-ниже» (стрелочки) установите напротив индикатора TIMER OFF желаемый интервал времени – при нажатии время увеличивается на полчаса – в интервалах от 0 до 10 часов, и на один час – в интервалах от 10 до 24 часов.
3. Установив желаемый интервал, приблизительно через 3 секунды, «мерцание» цифры интервала времени прекратиться, и ПДУ сможет передать сигнал на кондиционер и запомнить настройки.

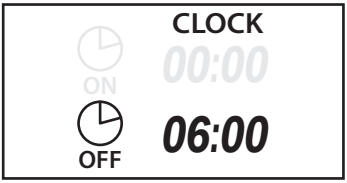

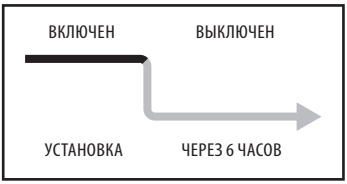

Интервал времени может быть выбран другим, выключение «через 6 часов» показано для примера!

ON TIMER – отложенный старт кондиционера (Начать работу через ...)

Эта функция нужна, чтобы кондиционер автоматически начал работать в установленное время, когда Вы возвращаетесь домой или желаете прийти в помещение, где уже достигнуты желаемые параметры воздуха.

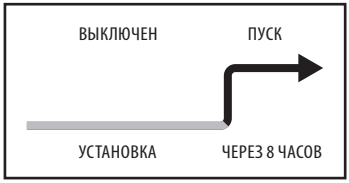

1. Активируется после нажатия кнопки TIMER – должна загореться пиктограмма на индикаторе ПДУ «TIMER ON» значение временного интервала будет «мерцать» в процессе выбора (установки).
2. Клавишей «выше-ниже» (стрелочки) установите напротив индикатора TIMER ON желаемый интервал времени, «включить кондиционер через ... часов».
3. Установив желаемый интервал, приблизительно через 3 секунды, «мерцание» цифры интервала времени прекратиться, и ПДУ сможет передать сигнал на кондиционер и запомнить настройки .

ПОРЯДОК ПРОГРАММИРОВАНИЯ РАБОТЫ ПО ТАЙМЕРАМ

КОМБИНИРОВАННЫЙ ТАЙМЕР

Вы можете также произвести установку «сначала выключить – затем включить» off+on timer либо «сначала включить – затем выключить» on + off timer одновременно, циклы работы и порядок программирования (примеры) для таких случаев показаны на диаграммах ниже по тексту.

TIMER OFF, затем TIMER ON (выключение через ... / ждущий режим / затем включение через...)

Чтобы остановить кондиционер через 2 часа после установки и запустить его снова через 10 часов после установки:

1. Нажмите кнопку TIMER чтобы засветилась пиктограмма на индикаторе «TIMER OFF».
2. Установите повторными нажатиями клавиши «выше-ниже» (стрелочки), значение «2.0» напротив индикации TIMER OFF на дисплее.
3. Нажмите кнопку TIMER еще раз – до появления пиктограммы на индикаторе «TIMER ON».
4. Установите повторными нажатиями клавиши «выше-ниже» (стрелочки), значение «10» напротив индикации TIMER ON на дисплее.
5. Не совершайте никаких нажатий последующих 3 секунды, и «мерцание» значений интервалов времени на индикаторе прекратится, пульт запомнит введенные параметры и передаст сигнал для кондиционера.

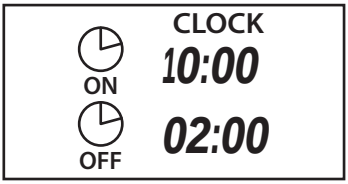

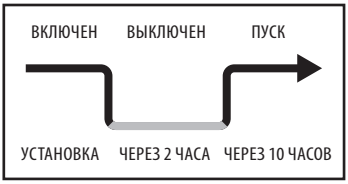

TIMER ON, затемTIMER OFF (включение через ... / ждущий режим / затем выключение через ...)

Чтобы запустить в работу кондиционер через 5 часов после установки и остановить работу через 8 часов после установки:

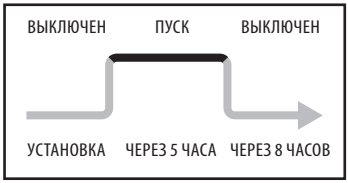

1. Нажмите кнопку TIMER чтобы засветилась пиктограмма на индикаторе «TIMER ON».
2. Установите повторными нажатиями клавиши «выше-ниже» (стрелочки), значение «5.0» напротив индикации TIMER ON на дисплее.
3. Нажмите кнопку TIMER еще раз – до появления пиктограммы на индикаторе «TIMER OFF».
4. Установите повторными нажатиями клавиши «выше-ниже» (стрелочки), значение «8.0» напротив индикации TIMER OFF на дисплее.
5. Не совершайте никаких нажатий последующих 3 секунды, и «мерцание» значений интервалов времени на индикаторе прекратится, пульт запомнит введенные параметры и передаст сигнал для кондиционера.

Вы можете использовать иные временные интервалы –2-10 ч и 5-8 ч приведены для примера!

ДИАГНОСТИКА ПРОСТЫХ НЕИСПРАВНОСТЕЙ

Перед тем как пригласить специалиста для обслуживания кондиционера или ремонта, проверьте следующее:

ПРОВЕРКА	**НЕ РАБОТАЕТ ДОЛЖНЫМ ОБРАЗОМ:** • Сгорел предохранитель или выключился прерыватель (автомат) электрической цепи • Разрядились батарейки в пульте дистанционного управления (индикатор ПДУ погас или гаснет после переключения функций) • Установлен режим TIMER (случайно активирован) **НЕДОСТАТОЧНО НАГРЕВАЕТ ИЛИ ОХЛАЖДАЕТ ВОЗДУХ:** • Решетка воздухозаборного отверстия или жалюзи выпуска воздуха заблокированы • Двери и окна открыты • Воздушный фильтр загрязнен • Решетка в неправильном положении • Установлена слишком малая скорость вращения вентилятора • Установлена слишком низкая или слишком высокая температура
ЭТО НЕ ПОВРЕЖДЕНИЯ	**НЕПРИЯТНЫЙ ЗАПАХ ОТ КОНДИЦИОНЕРА:** • Запахи, которыми пропитаны стены, ковер, мебель, одежда или меха могут привести к запаху из кондиционера **КОНДЕНСАТ:** • Туман от прохладного воздуха или вода могут появляться из наружного или внутреннего блоков кондиционера (особенно в начале работы и при высокой влажности)

ЕСЛИ ПРОИЗОЙДЕТ ЧТО-ЛИБО ИЗ НИЖЕУКАЗАННОГО, НЕМЕДЛЕННО ВЫКЛЮЧИТЕ КОНДИЦИОНЕР И ОБРАТИТЕСЬ К ДИЛЕРУ:

- Внезапно начинают быстро мерцать индикаторы (пять раз в секунду), Вы выключили блок из сети и включили его снова через две – три минуты, но индикаторные лампы продолжают мерцать.
- Не выполняются команды переключения.
- Часто сгорает предохранитель или часто размыкается прерыватель цепи.
- Вода или посторонние предметы попали в кондиционер.

СПЕЦИФИКАЦИИ

МОДЕЛЬ		ед. изм.	MS12F-07HRN1 ION	MS12F-09HRN1 ION	MS12F-12HRN1 ION	MS12F-18HRN1	MS12F-24HRN1	MS12F-18HR	MS12F-24HR	MS12F-30HR
Параметры электропитания		В / Гц / Ф	220-240 / 50 / 1	220-240 / 50 / 1	220-240 / 50 / 1	220-240 / 50 / 1	220-240 / 50 / 1	220-240 / 50 / 1	220-240 / 50 / 1	220-240 / 50 / 1
Охлаждение	Мощность	Вт	2050	2640	3520	5270	7030	5270	7030	8700
	Потребл. мощность	Вт	740	940	1472	1863	2502	1927	2694	3379
	Рабочий ток	А	3.2	4.1	6.7	8.4	11.2	9.5	12.0	16.5
	EER (коэффициент)	Вт/Вт	2.77	2.81	2.39	2.83	2.81	2.74	2.61	2.61
Обогрев	Мощность	Вт	2150	2800	3600	5350	7550	5350	7550	8800
	Потребл. мощность	Вт	685	880	1352	1747	2282	1641	2337	2925
	Рабочий ток	А	3.0	3.8	6.3	7.7	10.2	9.0	12.5	13.4
	COP (коэффициент)	Вт/Вт	3.00	3.00	2.61	3.02	3.21	3.21	3.01	3.01
Внутренний блок	Расход воздуха	$м^3$/час	500 / 400 / 340	520 / 420 / 340	570 / 500 / 380	770 / 660 / 480	1150 / 1050 / 900	850 / 730 / 630	1150 / 1000 / 850	1150 / 1000 / 850
	Уровень шума	dB (A)	41 / 35 / 30	42 / 35 / 30	41 / 37 / 31	45 / 40 / 33	47 / 44 / 40	44 / 39 / 35	50 / 47 / 42	50 / 47 / 42
	Размеры (Д × Ш × В)	мм	715 x 188 x 250	715 x 188 x 250	800 x 188 x 275	940 x 205 x 275	1045 x 235 x 315	940 x 205 x 275	1045 x 235 x 315	1045 x 235 x 315
	Вес нетто / брутто	кг	7 / 8.6	7 / 8.7	8 / 10	10 / 12.5	12 / 15.5	10 / 12.5	12 / 15	12 / 15
Внешний блок	Размеры (Д × Ш × В)	мм	685 x 260 x 430	685 x 260 x 430	700 x 240 x 540	780 x 250 x 540	820 x 330 x 595	780 x 250 x 540	845 x 320 x 700	845 x 320 x 700
	Вес нетто / брутто	кг	20.6 / 22.5	23 / 24.8	25.5 / 27.5	33.2 / 35.4	44 / 46	32 / 34	51 / 54	55 / 58
Диаметры трубопроводов (жидк./газ.)		мм	Ф6.35 / Ф9.52 (1/4" / 3/8")	Ф6.35 / Ф9.52 (1/4" / 3/8")	Ф6.35 / Ф12.7 (1/4" / 1/2")	Ф6.35 / Ф12.7 (1/4" / 1/2")	Ф9.52 / Ф15.9 (3/8" / 5/8")	Ф6.35 / Ф12.7 (1/4" / 1/2")	Ф9.52 / Ф15.9 (3/8" / 5/8")	Ф9.52 / Ф15.9 (3/8" / 5/8")
Максимальная длина трубопроводов / перепад высот		м	20 / 8	20 / 8	20 / 8	20 / 8	25 / 10	10 / 5	20 / 10	20 / 10

ВАЖНЫЕ СОВЕТЫ

В большинстве случаев, купив и установив кондиционер, его начинают использовать так же, как и любую другую бытовую технику – телевизор, утюг или пылесос, действуя по принципу: пусть работает, пока не сломается. В отношении того же телевизора или пылесоса этот принцип оправдывает себя – до первой поломки может пройти не один год (качественная техника вполне может проработать без ремонта 5-7 лет). Однако для наиболее распространенного типа кондиционера – сплит-системы – такая эксплуатация с большой вероятностью приведет к серьезной поломке уже через 2-3 года. Эта особенность присуща как недорогим моделям, так и элитным.

Что бы понять причину такой «капризности» сплит-систем рассмотрим в общих чертах их внутреннее устройство. Любая сплит-система состоит из двух блоков – внешнего, в котором находятся компрессор, вентилятор и радиатор (называемый конденсатором) и внутреннего, в котором так же находятся вентилятор и радиатор (называемый испарителем). При монтаже эти блоки соединяются медными трубопроводами, по которым под давлением около 15 атмосфер циркулирует смесь из фреона и небольшого количества компрессорного масла. Вентиляторы, расположенные во внутреннем и внешнем блоке обеспечивают обдув радиаторов для улучшения теплообмена и равномерного распределения холодного воздуха в помещении. Итак, что же является наиболее распространенными причинами выхода кондиционера из строя?

ЗАГРЯЗНЕНИЕ ФИЛЬТРОВ ВНУТРЕННЕГО БЛОКА

Эти фильтры представляют собой обычную мелкую сетку и расположены под передней панелью, через которую засасывается воздух. Они предназначены для задержания пыли, находящейся в воздухе и защищают от нее не только обитателей комнаты, в которой установлен кондиционер, но и радиатор внутреннего блока. По сути, кондиционер работает как пылесос, а фильтры играют роль пылесборника. Для очистки фильтров достаточно промыть их в теплой воде и несколько минут просушить. Снять и установить фильтры – не сложнее, чем заменить пылесборный мешок в пылесосе (за исключением случаев, кода внутренний блок кондиционера находится на большой высоте). В этой Инструкции по эксплуатации подробно рассказывается о том, как это сделать. Мыть фильтры, как правило, необходимо один раз в две – три недели. Если в воздухе находится большое количество пыли или копоти, мыть их надо чаще, следя за тем, чтобы они всегда оставались чистыми.

Если же фильтры долгое время не мыть, то в первую очередь уменьшится обдув радиатора внутреннего блока, как следствие, воздух в помещении будет хуже охлаждаться. Кроме этого нарушится режим работы холодильной системы, что может привести к обмерзанию медных трубопроводов. В этом случае, при выключении кондиционера лед начнет таять, и из кондиционера будет капать вода. В дальнейшем, при сильно загрязненных фильтрах, возможно засорение дренажной системы комками пыли и тогда вода из кондиционера польется ручьем. В совсем запущенных случаях на пластинах радиатора нарастает такой слой грязи, что его можно удалить только с помощью сильнодействующих химических очистителей. Заметим, что чистка фильтров не входит в стандартное гарантийное обслуживание и должна выполнятся потребителем (так же как замена мешков в пылесосе) в соответствии с требованиями Инструкции по эксплуатации.

УТЕЧКА ФРЕОНА

Второй по распространенности причиной выхода кондиционера из строя является утечка фреона. Утечки бывают двух видов – нормируемая (до 6-8% в год) и вызванная некачественным монтажом. Нормируемая утечка происходит при любом, даже самом качественном монтаже – это неизбежное следствие соединения межблочного трубопровода путем развальцовки. Для ее компенсации кондиционер необходимо дозаправлять фреоном каждые 1,5-2 года.

При некачественном монтаже фреон может вытечь практически полностью за короткое время (от нескольких дней до нескольких месяцев).

Для человека это не опасно, поскольку фреон – это инертный, неядовитый и не имеющий запаха газа, однако для кондиционера это может иметь самые печальные последствия. Во-первых, компрессор при работе охлаждается фреоном и при его недостатке возможен перегрев компрессора. Во-вторых, вместе с фреоном из системы вытекает масло, и компрессор может заклинить. А стоимость замены компрессора составляет около половины стоимости нового кондиционера.

Для обнаружения факта утечки необязательно иметь специальное оборудование. Первые признаки уменьшения количества хладагента в системе – образование инея или льда на штуцерных соединениях наружного блока (это место, куда подсоединяются медные трубки), а так же недостаточное охлаждение воздуха в помещении (разность температур на входе и выходе внутреннего блока ориентировочно должна составлять 10 °С). В случае появления подобных симптомов, необходимо выключить кондиционер и обратиться в сервисную службу для устранения неисправности.

РАБОТА КОНДИЦИОНЕРА В ЗИМНЕЕ ВРЕМЯ

Еще одна особенность бытовых кондиционеров – практически все модели не адаптированы к работе в зимнее время, то есть рабочий диапазон температур наружного блока обычно составляет от 0 °С до +43 °С.

Необходимость в работающем круглый год кондиционере, может возникнуть в двух случаях. Во-первых, когда требуется охлаждать помещение не только в летнее, но и в зимнее время, например помещение с большим количеством тепловыделяющей техники (серверные, компьютерные залы и т. д.), поскольку охлаждение такого помещения с помощью приточной вентиляции приведет к недопустимому уменьшению влажности воздуха. Во-вторых, в случае обогрева с помощью кондиционера в зимнее время. Однако такое использование кондиционера не всегда оправдано, поскольку, при температуре наружного воздуха ниже 0 °С, производительность (мощность) кондиционера падает до трех раз по сравнению с номинальной.

Эксплуатация кондиционера зимой в первую очередь уменьшает рабочий ресурс компрессора, в итоге его может заклинить. Кроме этого при включении кондиционера в режим охлаждения конденсат (вода), образующийся во внутреннем блоке, не сможет вытекать наружу из-за ледяной пробки в дренажном шланге. В результате, через полчаса после включения, вода из внутреннего блока польется прямо в комнату.

Подведем итоги: Для того, что бы Ваш кондиционер проработал весь положенный ему срок, в среднем, от 5 до 10 лет, в зависимости от класса кондиционера, нужно не так уж и много:

- чистить фильтры внутреннего блока не реже одного раза в месяц;
- если кондиционер перестал нормально функционировать (из внутреннего блока капает вода, на медных трубках наросла ледяная «шуба», ухудшилось охлаждение воздуха в помещении, возникли потрескивания и другие посторонние звуки) нужно выключить кондиционер и обратиться за помощью в сервисную службу;
- не реже одного раза в два года (желательно раз в год, весной – перед началом сезона) вызывать представителей сервисной службы для проверки давления в системе и дозаправке фреоном, полной диагностики кондиционера во всех режимах работы (для выявления скрытых неисправностей), чистки внутреннего и наружного блоков. Наружный блок при этом продувается струей сжатого воздуха для очистки от тополиного пуха и пыли;
- не включать кондиционер при температуре наружного воздуха ниже 0 °С.

ОПИСАНИЕ РАБОТЫ ИОНИЗАТОРА

Ионизатор генерирует отрицательно заряженные ионы (анионы), наполняя комнату освеженным «натуральным» воздухом.

В природе в таких местах как водопад, водоемы, лес человек чувствует себя лучше, во многом, благодаря качеству воздуха. Анионы заботятся и улучшают наше самочувствие. Анионы стимулируют циркуляцию крови, повышают функцию легких и эффективно предотвращают респираторные заболевания, такие как астма и пневмония.

Анионы делают пыль и дым безопасными.

При прохождении воздуха через ионизатор анионы генерируются автоматически с помощью ионизации (статическое поле 3400 В). Количество анионов может достигать 1000000/см^3. Отдавая электроны частицам химических веществ и пыли, анионы дезактивируют их, так как в обычном состоянии химикаты и пыль имеют положительный заряд.

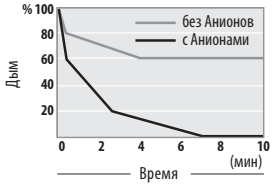

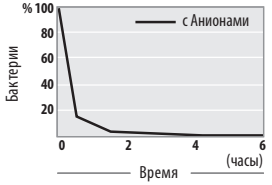

ВАЖНО!!!

В моделях кондиционеров серии MIDEA MS12F-07HRN1 ION, MS12F-09HRN1 ION, MS12F-12HRN1 ION установлен ионизатор. Его работа активирована всегда при рабочих режимах кондиционера, во всех режимах, когда вращается вентилятор внутреннего блока (обдува помещения), или активируется кнопкой ION на пульте ДУ (не на всех типах ПДУ).

КОНДИЦІОНЕР НАСТІННОГО ТИПУ

MIDEA MS12F-07HRN1 ION

ТЕХНІЧНА ІНСТРУКЦІЯ З ЕКСПЛУАТАЦІЇ

014

Виробник:
GD Midea Air-Conditioner Equipment Co., LTD, PRC
ЖД Мідеа Аір-Кондітіонер Еквіпмент Ко., ЛТД, КНР
Офіційний представник виробника:
ТОВ «Світ кондиціонерів»
01042, м. Київ, бульвар Дружби Народів, 9
E-mail: info@midea.com.ua

Технічна специфікація та додаткові вказівки з експлуатації

Найменування	Значення та одиниці виміру
Маса холодоагенту	550 г
Ідентифікація холодоагенту	R410A
Необхідні дані по електромережі	220~240В/50Гц/1Ф
Максимальна і мінімальна температура охолоджувального розчину	-51,5 °С; +75 °С
Максимальний робочий тиск для теплообмінника	4,9 МПа
Тип і номінал запобіжника	Пакетний вимикач. Номінал 16 А
Індикація допустимого надлишкового тиску з боку всмоктування / випускання	4,2/1,5 МПа
Номінальна потужність	1300 Вт
Номінальний струм	5,5 А
Ступінь захисту від ураження електрострумом	Клас 1
Позначення, щодо захищеності від пилу та вологи	IP 24

Прилад повинен бути під'єднаний до електромережі, що відповідає національним правилам України, а саме:

- Напруга має бути в межах 220~240В;
- Частота повинна складати 50Гц; живлення від 1-фазного джерела;
- Для підключення живлення на кондиціонер, необхідно використати електричний кабель з площею перерізу не менше чим 1,5 мм^2;
- Ступінь захисту від ураження електрострумом – Клас 1;
- Позначення, щодо захищеності від пилу та вологи - IP 24.

Мінімально допустимі відстані до конструкцій для внутрішніх блоків:

- 120 мм в ліву та вправу сторони від блоку;
- 150 мм зі стелі до верхньої частини блоку.

Мінімально допустимі відстані до конструкцій для зовнішніх блоків:

- 50 см від найближчої перепони до верхньої кришки блоку;
- 30 см від стіни до задньої частини блоку;
- 60 см зі сторони підводу дроту;
- 200 см з лицьової сторони (окрім захисних решіток, які не заважають роботі вентилятора зовнішнього блоку).

Термін придатності: необмежений

Електрична схема для підключення внутрішнього блоку

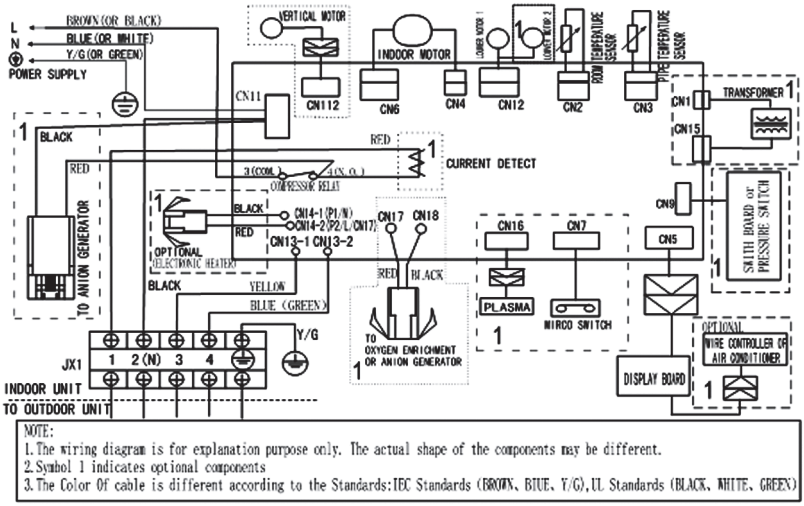

NOTE:
1. The wiring diagram is for explanation purpose only. The actual shape of the components may be different.
2. Symbol 1 indicates optional components
3. The Color Of cable is different according to the Standards: IEC Standards (BROWN、BIUE、Y/G), UL Standards (BLACK、WHITE、GREEN)

Електрична схема для підключення зовнішнього блоку

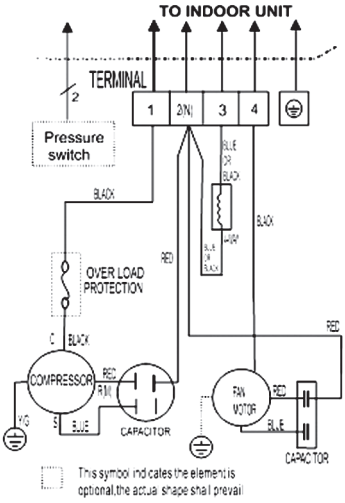

КОНДИЦІОНЕР НАСТІННОГО ТИПУ

MIDEA MS12F-09HRN1 ION

ТЕХНІЧНА ІНСТРУКЦІЯ З ЕКСПЛУАТАЦІЇ

014

Виробник:
GD Midea Air-Conditioner Equipment Co., LTD, PRC
ЖД Мідеа Аір-Кондітіонер Еквіпмент Ко., ЛТД, КНР
Офіційний представник виробника:
ТОВ «Світ кондиціонерів»
01042, м. Київ, бульвар Дружби Народів, 9
E-mail: info@midea.com.ua

Технічна специфікація та додаткові вказівки з експлуатації

Найменування	Значення та одиниці виміру
Маса холодоагенту	700 г
Ідентифікація холодоагенту	R410A
Необхідні дані по електромережі	220~240В/50Гц/1Ф
Максимальна і мінімальна температура охолоджувального розчину	-51,5 °С; +75 °С
Максимальний робочий тиск для теплообмінника	4,9 МПа
Тип і номінал запобіжника	Пакетний вимикач. Номінал 16 А
Індикація допустимого надлишкового тиску з боку всмоктування / випускання	4,2/1,5 МПа
Номінальна потужність	1600 Вт
Номінальний струм	7,0 А
Ступінь захисту від ураження електрострумом	Клас 1
Позначення, щодо захищеності від пилу та вологи	IP 24

Прилад повинен бути під'єднаний до електромережі, що відповідає національним правилам України, а саме:

- Напруга має бути в межах 220~240В;
- Частота повинна складати 50Гц; живлення від 1-фазного джерела;
- Для підключення живлення на кондиціонер, необхідно використати електричний кабель з площею перерізу не менше чим 1,5 мм^2;
- Ступінь захисту від ураження електрострумом – Клас 1;
- Позначення, щодо захищеності від пилу та вологи - IP 24.

Мінімально допустимі відстані до конструкцій для внутрішніх блоків:

- 120 мм в ліву та вправу сторони від блоку;
- 150 мм зі стелі до верхньої частини блоку.

Мінімально допустимі відстані до конструкцій для зовнішніх блоків:

- 50 см від найближчої перепони до верхньої кришки блоку;
- 30 см від стіни до задньої частини блоку;
- 60 см зі сторони підводу дроту;
- 200 см з лицьової сторони (окрім захисних решіток, які не заважають роботі вентилятора зовнішнього блоку).

Термін придатності: необмежений

Електрична схема для підключення внутрішнього блоку

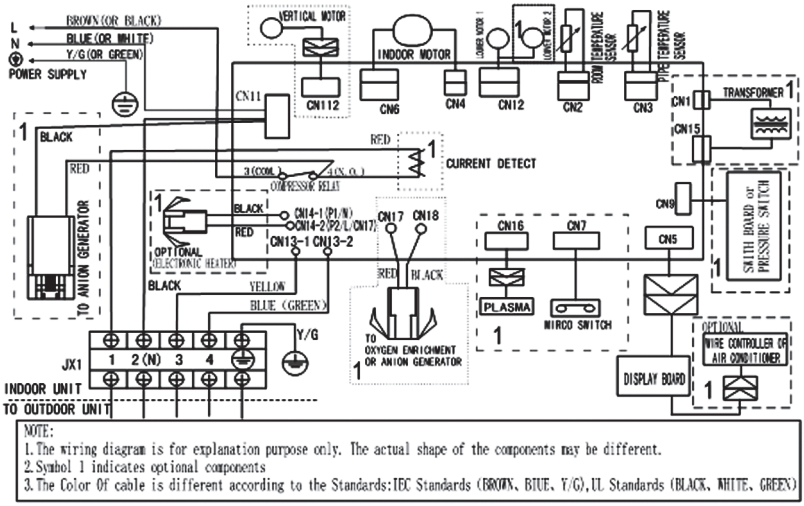

NOTE:
1. The wiring diagram is for explanation purpose only. The actual shape of the components may be different.
2. Symbol 1 indicates optional components
3. The Color Of cable is different according to the Standards: IEC Standards (BROWN、BLUE、Y/G), UL Standards (BLACK、WHITE、GREEN)

Електрична схема для підключення зовнішнього блоку

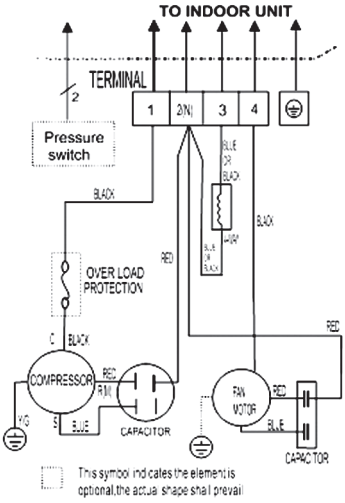

КОНДИЦІОНЕР НАСТІННОГО ТИПУ

MIDEA MS12F-12HRN1 ION

ТЕХНІЧНА ІНСТРУКЦІЯ З ЕКСПЛУАТАЦІЇ

014

Виробник:
GD Midea Air-Conditioner Equipment Co., LTD, PRC
ЖД Мідеа Аір-Кондітіонер Еквіпмент Ко., ЛТД, КНР
Офіційний представник виробника:
ТОВ «Світ кондиціонерів»
01042, м. Київ, бульвар Дружби Народів, 9
E-mail: info@midea.com.ua

Технічна специфікація та додаткові вказівки з експлуатації

Найменування	Значення та одиниці виміру
Маса холодоагенту	800 г
Ідентифікація холодоагенту	R410A
Необхідні дані по електромережі	220~240В/50Гц/1Ф
Максимальна і мінімальна температура охолоджувального розчину	-51,5 °С; +75 °С
Максимальний робочий тиск для теплообмінника	4,9 МПа
Тип і номінал запобіжника	Пакетний вимикач. Номінал 16 А
Індикація допустимого надлишкового тиску з боку всмоктування / випускання	4,2/1,5 МПа
Номінальна потужність	1830 Вт
Номінальний струм	8,9 А
Ступінь захисту від ураження електрострумом	Клас 1
Позначення, щодо захищеності від пилу та вологи	IP 24

Прилад повинен бути під'єднаний до електромережі, що відповідає національним правилам України, а саме:

- Напруга має бути в межах 220~240В;
- Частота повинна складати 50Гц; живлення від 1-фазного джерела;
- Для підключення живлення на кондиціонер, необхідно використати електричний кабель з площею перерізу не менше чим 1,5 мм^2;
- Ступінь захисту від ураження електрострумом – Клас 1;
- Позначення, щодо захищеності від пилу та вологи - IP 24.

Мінімально допустимі відстані до конструкцій для внутрішніх блоків:

- 120 мм в ліву та вправу сторони від блоку;
- 150 мм зі стелі до верхньої частини блоку.

Мінімально допустимі відстані до конструкцій для зовнішніх блоків:

- 50 см від найближчої перепони до верхньої кришки блоку;
- 30 см від стіни до задньої частини блоку;
- 60 см зі сторони підводу дроту;
- 200 см з лицьової сторони (окрім захисних решіток, які не заважають роботі вентилятора зовнішнього блоку).

Термін придатності: необмежений

Електрична схема для підключення внутрішнього блоку

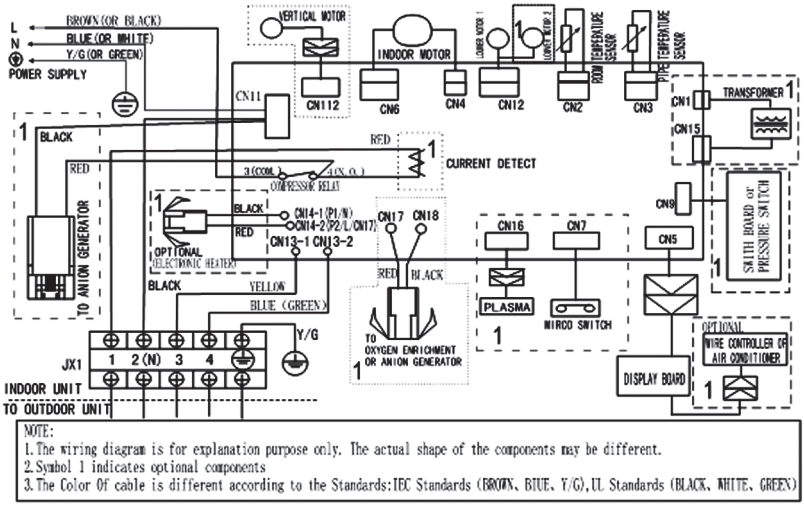

NOTE:
1. The wiring diagram is for explanation purpose only. The actual shape of the components may be different.
2. Symbol 1 indicates optional components
3. The Color Of cable is different according to the Standards:IEC Standards (BROWN、BIUE、Y/G),UL Standards (BLACK、WHITE、GREEN)

Електрична схема для підключення зовнішнього блоку

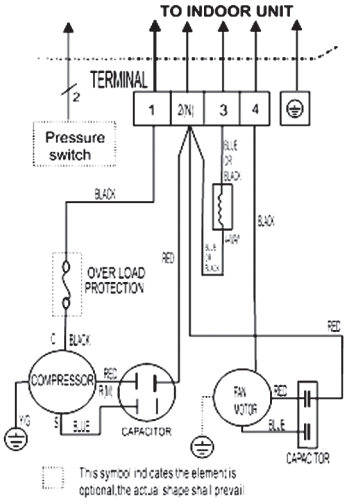

КОНДИЦІОНЕР НАСТІННОГО ТИПУ

MIDEA MS12F-18HRN1

ТЕХНІЧНА ІНСТРУКЦІЯ З ЕКСПЛУАТАЦІЇ

014

Виробник:
GD Midea Air-Conditioner Equipment Co., LTD, PRC
ЖД Мідеа Аір-Кондітіонер Еквіпмент Ко., ЛТД, КНР
Офіційний представник виробника:
ТОВ «Світ кондиціонерів»
01042, м. Київ, бульвар Дружби Народів, 9
E-mail: info@midea.com.ua

Технічна специфікація та додаткові вказівки з експлуатації

Найменування	Значення та одиниці виміру
Маса холодоагенту	1240 г
Ідентифікація холодоагенту	R410A
Необхідні дані по електромережі	220~240В/50Гц/1Ф
Максимальна і мінімальна температура охолоджувального розчину	-51,5 °С; +75 °С
Максимальний робочий тиск для теплообмінника	4,9 МПа
Тип і номінал запобіжника	Пакетний вимикач. Номінал 16 А
Індикація допустимого надлишкового тиску з боку всмоктування / випускання	4,2/1,5 МПа
Номінальна потужність	1890 Вт
Номінальний струм	8,5 А
Ступінь захисту від ураження електрострумом	Клас 1
Позначення, щодо захищеності від пилу та вологи	IP 24

Прилад повинен бути під'єднаний до електромережі, що відповідає національним правилам України, а саме:

- Напруга має бути в межах 220~240В;
- Частота повинна складати 50Гц; живлення від 1-фазного джерела;
- Для підключення живлення на кондиціонер, необхідно використати електричний кабель з площею перерізу не менше чим 1,5 мм^2;
- Ступінь захисту від ураження електрострумом – Клас 1;
- Позначення, щодо захищеності від пилу та вологи - IP 24.

Мінімально допустимі відстані до конструкцій для внутрішніх блоків:

- 120 мм в ліву та вправу сторони від блоку;
- 150 мм зі стелі до верхньої частини блоку.

Мінімально допустимі відстані до конструкцій для зовнішніх блоків:

- 50 см від найближчої перепони до верхньої кришки блоку;
- 30 см від стіни до задньої частини блоку;
- 60 см зі сторони підводу дроту;
- 200 см з лицьової сторони (окрім захисних решіток, які не заважають роботі вентилятора зовнішнього блоку).

Термін придатності: необмежений

Електрична схема для підключення внутрішнього блоку

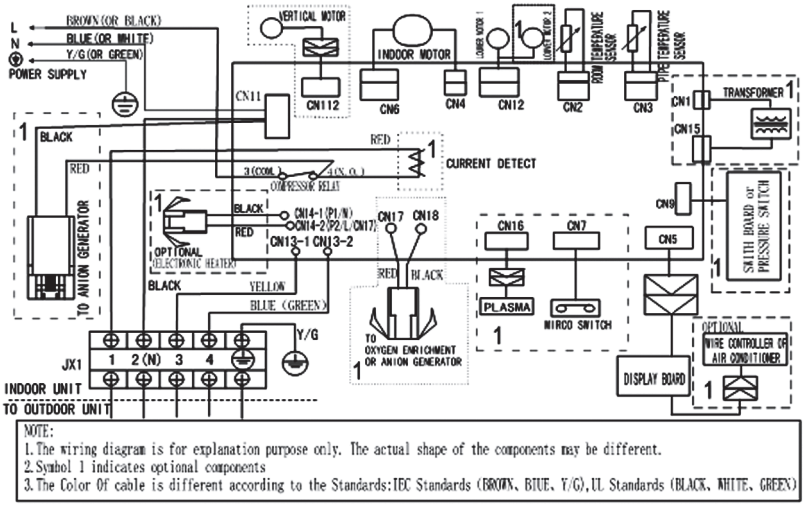

NOTE:
1. The wiring diagram is for explanation purpose only. The actual shape of the components may be different.
2. Symbol 1 indicates optional components
3. The Color Of cable is different according to the Standards:IEC Standards (BROWN、BIUE、Y/G),UL Standards (BLACK、WHITE、GREEN)

Електрична схема для підключення зовнішнього блоку

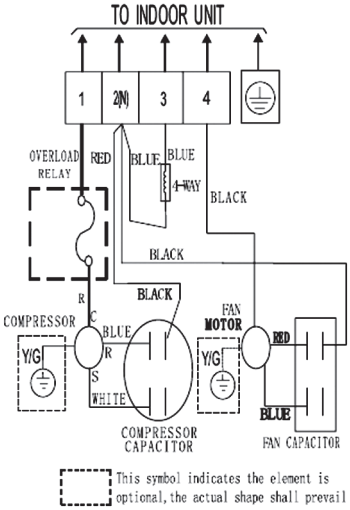

КОНДИЦІОНЕР НАСТІННОГО ТИПУ

MIDEA MS12F-24HRN1

ТЕХНІЧНА ІНСТРУКЦІЯ З ЕКСПЛУАТАЦІЇ

014

Виробник:
GD Midea Air-Conditioner Equipment Co., LTD, PRC
ЖД Мідеа Аір-Кондітіонер Еквіпмент Ко., ЛТД, КНР
Офіційний представник виробника:
ТОВ «Світ кондиціонерів»
01042, м. Київ, бульвар Дружби Народів, 9
E-mail: info@midea.com.ua

Технічна специфікація та додаткові вказівки з експлуатації

Найменування	Значення та одиниці виміру
Маса холодоагенту	1600 г
Ідентифікація холодоагенту	R410A
Необхідні дані по електромережі	220~240В/50Гц/1Ф
Максимальна і мінімальна температура охолоджувального розчину	-51,5 °С; +75 °С
Максимальний робочий тиск для теплообмінника	4,9 МПа
Тип і номінал запобіжника	Пакетний вимикач. Номінал 16 А
Індикація допустимого надлишкового тиску з боку всмоктування / випускання	4,2/1,5 МПа
Номінальна потужність	2502 Вт
Номінальний струм	11,2 А
Ступінь захисту від ураження електрострумом	Клас 1
Позначення, щодо захищеності від пилу та вологи	IP 24

Прилад повинен бути під'єднаний до електромережі, що відповідає національним правилам України, а саме:

- Напруга має бути в межах 220~240В;
- Частота повинна складати 50Гц; живлення від 1-фазного джерела;
- Для підключення живлення на кондиціонер, необхідно використати електричний кабель з площею перерізу не менше чим 1,5 мм^2;
- Ступінь захисту від ураження електрострумом – Клас 1;
- Позначення, щодо захищеності від пилу та вологи - IP 24.

Мінімально допустимі відстані до конструкцій для внутрішніх блоків:

- 120 мм в ліву та вправу сторони від блоку;
- 150 мм зі стелі до верхньої частини блоку.

Мінімально допустимі відстані до конструкцій для зовнішніх блоків:

- 50 см від найближчої перепони до верхньої кришки блоку;
- 30 см від стіни до задньої частини блоку;
- 60 см зі сторони підводу дроту;
- 200 см з лицьової сторони (окрім захисних решіток, які не заважають роботі вентилятора зовнішнього блоку).

Термін придатності: необмежений

Електрична схема для підключення внутрішнього блоку

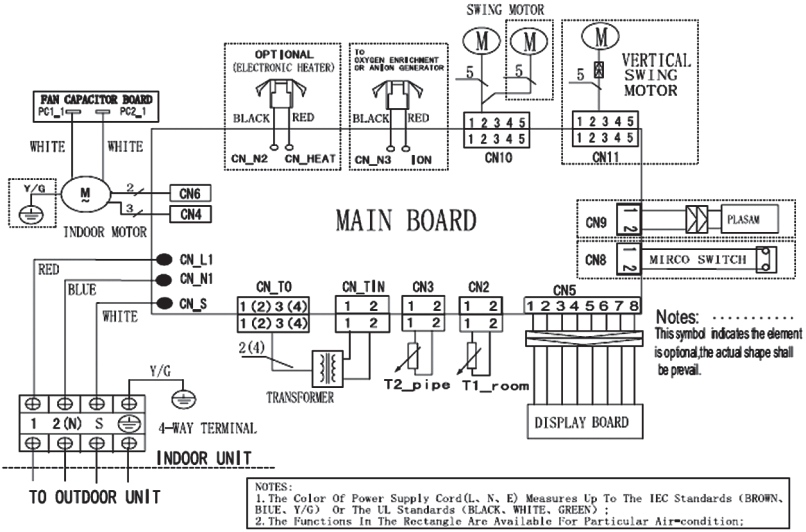

Електрична схема для підключення зовнішнього блоку

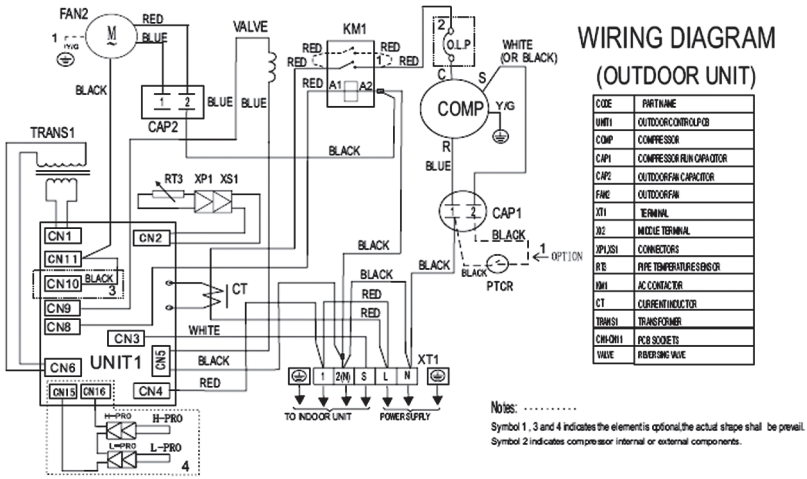

CODE	PART NAME
UNIT1	OUTDOOR CONTROL PCB
COMP	COMPRESSOR
CAP1	COMPRESSOR RUN CAPACITOR
CAP2	OUTDOOR FAN CAPACITOR
FAN2	OUTDOOR FAN
XT1	TERMINAL
X2	MIDDLE TERMINAL
XP1,XS1	CONNECTORS
RT3	PIPE TEMPERATURE SENSOR
KM1	AC CONTACTOR
CT	CURRENT INDUCTOR
TRANS1	TRANSFORMER
CN1-CN11	PCB SOCKETS
VALVE	REVERSING VALVE

КОНДИЦІОНЕР НАСТІННОГО ТИПУ

MIDEA MS12F-18HR

ТЕХНІЧНА ІНСТРУКЦІЯ З ЕКСПЛУАТАЦІЇ

014

Виробник:
GD Midea Air-Conditioner Equipment Co., LTD, PRC
ЖД Мідеа Аір-Кондітіонер Еквіпмент Ко., ЛТД, КНР
Офіційний представник виробника:
ТОВ «Світ кондиціонерів»
01042, м. Київ, бульвар Дружби Народів, 9
E-mail: info@midea.com.ua

Технічна специфікація та додаткові вказівки з експлуатації

Найменування	Значення та одиниці виміру
Маса холодоагенту	1250 г
Ідентифікація холодоагенту	R422
Необхідні дані по електромережі	220~240В/50Гц/1Ф
Максимальна і мінімальна температура охолоджувального розчину	-40,9 °С; +96 °С
Максимальний робочий тиск для теплообмінника	4,3 МПа
Тип і номінал запобіжника	Пакетний вимикач. Номінал 16 А
Індикація допустимого надлишкового тиску з боку всмоктування / випускання	2,6/1,0 МПа
Номінальна потужність	2407 Вт
Номінальний струм	13,5 А
Ступінь захисту від ураження електрострумом	Клас 1
Позначення, щодо захищеності від пилу та вологи	IP 24

Прилад повинен бути під'єднаний до електромережі, що відповідає національним правилам України, а саме:

- Напруга має бути в межах 220~240В;
- Частота повинна складати 50Гц; живлення від 1-фазного джерела;
- Для підключення живлення на кондиціонер, необхідно використати електричний кабель з площею перерізу не менше чим 1,5 мм^2;
- Ступінь захисту від ураження електрострумом – Клас 1;
- Позначення, щодо захищеності від пилу та вологи - IP 24.

Мінімально допустимі відстані до конструкцій для внутрішніх блоків:

- 120 мм в ліву та вправу сторони від блоку;
- 150 мм зі стелі до верхньої частини блоку.

Мінімально допустимі відстані до конструкцій для зовнішніх блоків:

- 50 см від найближчої перепони до верхньої кришки блоку;
- 30 см від стіни до задньої частини блоку;
- 60 см зі сторони підводу дроту;
- 200 см з лицьової сторони (окрім захисних решіток, які не заважають роботі вентилятора зовнішнього блоку).

Термін придатності: необмежений

Електрична схема для підключення внутрішнього блоку

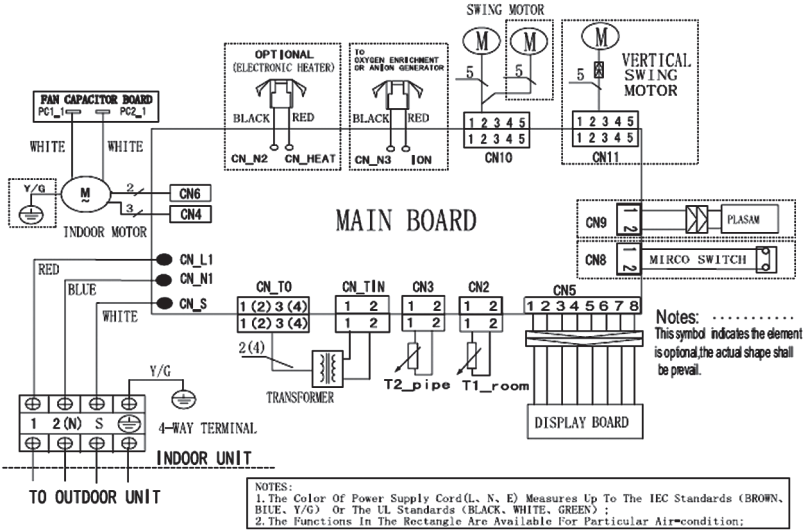

Електрична схема для підключення зовнішнього блоку

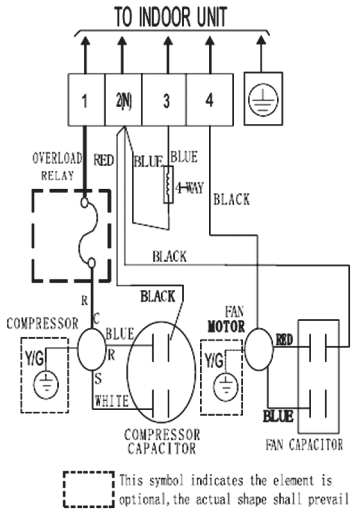

КОНДИЦІОНЕР НАСТІННОГО ТИПУ

MIDEA MS12F-24HR

ТЕХНІЧНА ІНСТРУКЦІЯ З ЕКСПЛУАТАЦІЇ

014

Виробник:
GD Midea Air-Conditioner Equipment Co., LTD, PRC
ЖД Мідеа Аір-Кондітіонер Еквіпмент Ко., ЛТД, КНР
Офіційний представник виробника:
ТОВ «Світ кондиціонерів»
01042, м. Київ, бульвар Дружби Народів, 9
E-mail: info@midea.com.ua

Технічна специфікація та додаткові вказівки з експлуатації

Найменування	Значення та одиниці виміру
Маса холодоагенту	1670 г
Ідентифікація холодоагенту	R422
Необхідні дані по електромережі	220~240В/50Гц/1Ф
Максимальна і мінімальна температура охолоджувального розчину	-40,9 ºС; +96 ºС
Максимальний робочий тиск для теплообмінника	4,3 МПа
Тип і номінал запобіжника	Пакетний вимикач. Номінал 16 А
Індикація допустимого надлишкового тиску з боку всмоктування / випускання	2,6/1,0 МПа
Номінальна потужність	3824 Вт
Номінальний струм	19,0 А
Ступінь захисту від ураження електрострумом	Клас 1
Позначення, щодо захищеності від пилу та вологи	IP 24

Прилад повинен бути під'єднаний до електромережі, що відповідає національним правилам України, а саме:

- Напруга має бути в межах 220~240В;
- Частота повинна складати 50Гц; живлення від 1-фазного джерела;
- Для підключення живлення на кондиціонер, необхідно використати електричний кабель з площею перерізу не менше чим 1,5 мм^2;
- Ступінь захисту від ураження електрострумом – Клас 1;
- Позначення, щодо захищеності від пилу та вологи - IP 24.

Мінімально допустимі відстані до конструкцій для внутрішніх блоків:

- 120 мм в ліву та вправу сторони від блоку;
- 150 мм зі стелі до верхньої частини блоку.

Мінімально допустимі відстані до конструкцій для зовнішніх блоків:

- 50 см від найближчої перепони до верхньої кришки блоку;
- 30 см від стіни до задньої частини блоку;
- 60 см зі сторони підводу дроту;
- 200 см з лицьової сторони (окрім захисних решіток, які не заважають роботі вентилятора зовнішнього блоку).

Термін придатності: необмежений

Електрична схема для підключення внутрішнього блоку

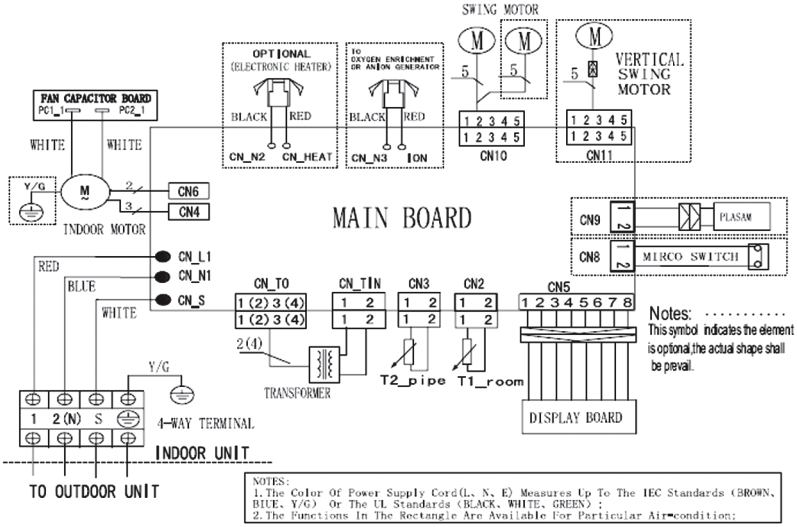

Електрична схема для підключення зовнішнього блоку

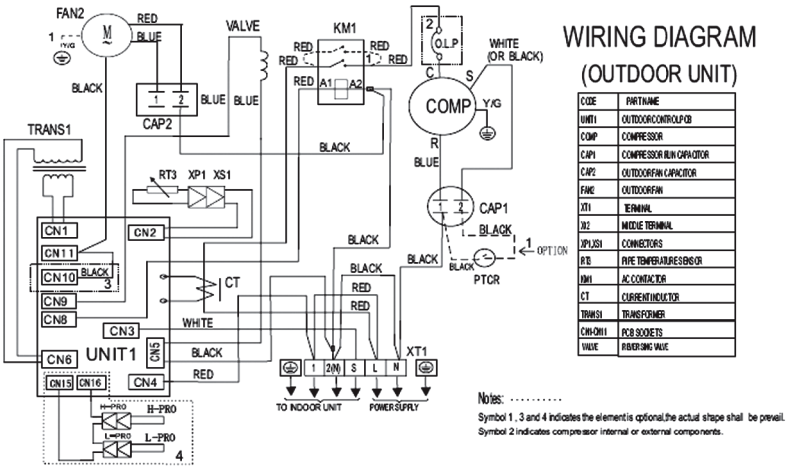

CODE	PART NAME
UNIT1	OUTDOOR CONTROL PCB
COMP	COMPRESSOR
CAP1	COMPRESSOR RUN CAPACITOR
CAP2	OUTDOOR FAN CAPACITOR
FAN2	OUTDOOR FAN
XT1	TERMINAL
XI2	MIDDLE TERMINAL
XP1,XS1	CONNECTORS
RT3	PIPE TEMPERATURE SENSOR
KM1	AC CONTACTOR
CT	CURRENT INDUCTOR
TRANS1	TRANSFORMER
CN1-CN11	PCB SOCKETS
VALUE	RESERVING VALUE

КОНДИЦІОНЕР НАСТІННОГО ТИПУ

MIDEA MS12F-30HR

ТЕХНІЧНА ІНСТРУКЦІЯ З ЕКСПЛУАТАЦІЇ

014

Виробник:
GD Midea Air-Conditioner Equipment Co., LTD, PRC
ЖД Мідеа Аір-Кондітіонер Еквіпмент Ко., ЛТД, КНР
Офіційний представник виробника:
ТОВ «Світ кондиціонерів»
01042, м. Київ, бульвар Дружби Народів, 9
E-mail: info@midea.com.ua

Технічна специфікація та додаткові вказівки з експлуатації

Найменування	Значення та одиниці виміру
Маса холодоагенту	1700 г
Ідентифікація холодоагенту	R422
Необхідні дані по електромережі	220~240В/50Гц/1Ф
Максимальна і мінімальна температура охолоджувального розчину	-40,9 ºС; +96 ºС
Максимальний робочий тиск для теплообмінника	4,3 МПа
Тип і номінал запобіжника	Пакетний вимикач. Номінал 16 А
Індикація допустимого надлишкового тиску з боку всмоктування / випускання	2,6/1,0 МПа
Номінальна потужність	4594 Вт
Номінальний струм	22,9 А
Ступінь захисту від ураження електрострумом	Клас 1
Позначення, щодо захищеності від пилу та вологи	IP 24

Прилад повинен бути під'єднаний до електромережі, що відповідає національним правилам України, а саме:

- Напруга має бути в межах 220~240В;
- Частота повинна складати 50Гц; живлення від 1-фазного джерела;
- Для підключення живлення на кондиціонер, необхідно використати електричний кабель з площею перерізу не менше чим 1,5 мм^2;
- Ступінь захисту від ураження електрострумом – Клас 1;
- Позначення, щодо захищеності від пилу та вологи - IP 24.

Мінімально допустимі відстані до конструкцій для внутрішніх блоків:

- 120 мм в ліву та вправу сторони від блоку;
- 150 мм зі стелі до верхньої частини блоку.

Мінімально допустимі відстані до конструкцій для зовнішніх блоків:

- 50 см від найближчої перепони до верхньої кришки блоку;
- 30 см від стіни до задньої частини блоку;
- 60 см зі сторони підводу дроту;
- 200 см з лицьової сторони (окрім захисних решіток, які не заважають роботі вентилятора зовнішнього блоку).

Термін придатності: необмежений

Електрична схема для підключення внутрішнього блоку

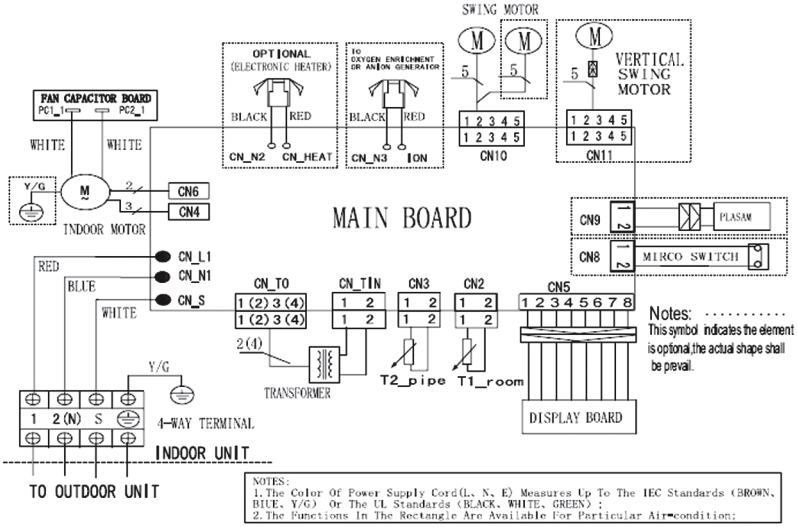

Електрична схема для підключення зовнішнього блоку

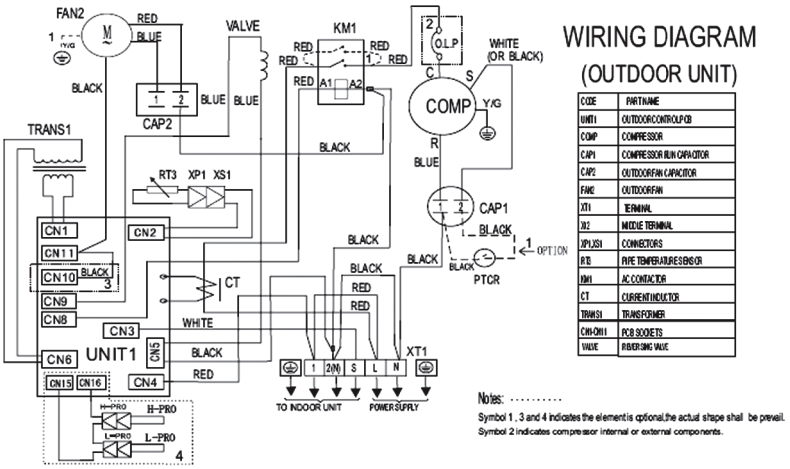

www.midea.com.ua