РУКОВОДСТВО ПО ЭКСПЛУАТАЦИИ iReg S4

СОДЕРЖАНИЕ

Общая информация……1

Особенности……...1

Техническая характеристика…….2

ЖК-дисплей и функции…….2

Основные настройки...……...3

Меню настройки.……...…….5

Настройка контрольной панели ……...……7

Меры безопасности……8

Схема подключения и монтаж……..8

Устранение неисправностей....……...……9

ОБЩАЯ ИНФОРМАЦИЯ

Программируемый недельный терморегулятор iReg S4 предназначен для управления подогревом пола и поддержания заданной температуры. Имеет возможность программирования 7 дней в неделю с 6-тью периодами на каждый день. Прибор оснащен двумя датчиками температуры, которые определяют температуру окружающей среды и пола, и контролирует ее, сопоставляя фактическую температуру с заданной. Терморегулятор может работать как в программируемом, так и ручном режиме управления нагревом. Прибор соответствует европейским нормам безопасности, оснащен 2-полюсным выключателем.

ОСОБЕННОСТИ

1. Большой ЖК-дисплей с часами.
2. 2-х полюсный выключатель, который прерывает соединение токонесущего (фазного) и нейтрального проводов между питанием и нагрузкой.
3. Сохранение введенных настроек при отключении электропитания.
4. Дополнительный режим экономии и режим «комфорт».
5. Несколько режимов управления для разных вариантов использования – комнатный терморегулятор, терморегулятор для теплого пола или комнатный терморегулятор с поддержанием температуры пола.
6. Удобное программирование: программа на 7 отдельных дней или 5 будних дней +1 +1 день (суббота и воскресенье), с 6 временными/температурными периодами в день.
7. Адаптивная функция

ТЕХНИЧЕСКАЯ ХАРАКТЕРИСТИКА

1.	Напряжение	100V-240V 50/60Hz
2.	Максимальная нагрузка	220V±10% 16A
3.	Поддерживаемая температура воздуха	5°C (41°F) ~ 35°C (95°F)
4.	Поддерживаемая температура пола	5°C (41°F) ~ 40°C (104°F)
5.	Допустимая температура окружающей среды – режим работы	0°C (32°F) ~ 50°C (122°F)
6.	Допустимая температура окруж. среды – хранение и транспорт.	-10°C (14°F) ~ 60°C (140°F)
7.	Точность	± 1°F или ±0.5°C
8.	Размеры	80ммX80ммX16мм
9.	Цвет	Белый

ЖК-ДИСПЛЕЙ И ФУНКЦИИ

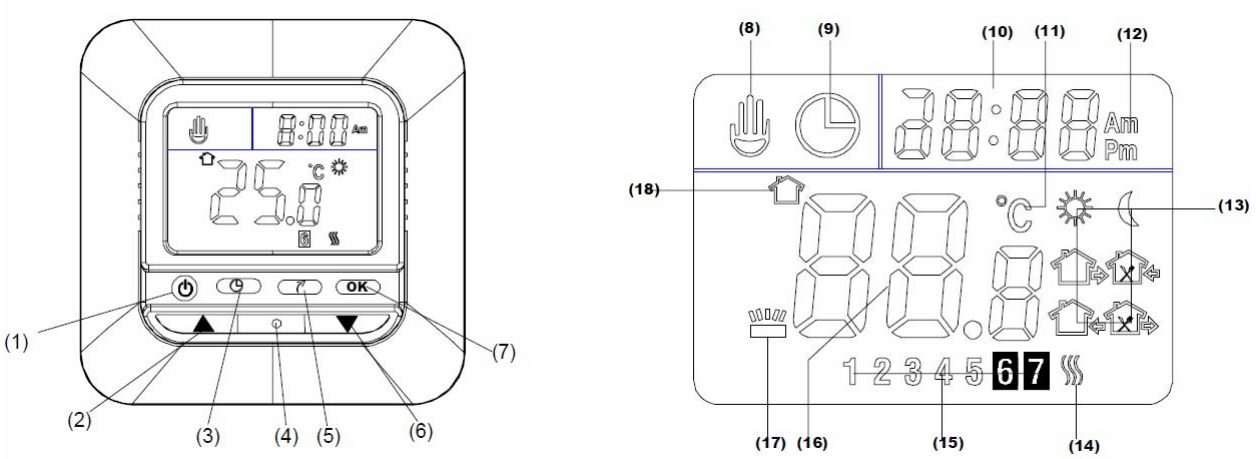

ЖК-дисплей, панель управления

1. ВКЛ/ВЫКЛ
2. Больше
3. Настройка времени и даты
4. Кнопка перезапуска системы (RESET)
5. Кнопка переключения
6. Меньше
7. Кнопка «ОК»
8. Ручное управление
9. Символ программного режима
10. Текущее время
11. Единицы измерения температуры
12. Формат времени
13. Период пробуждения утром; Период ухода утром; Период прихода на обед; Период ухода с обеда; Период прихода вечером; Период отхода ко сну
14. Нагрев включен
15. День недели

16. Текущая температура
17. Термостат находится в режиме управления датчиком температуры пола
18. Термостат находится в режиме управления датчиком температуры воздуха

ОСНОВНЫЕ НАСТРОЙКИ

1. Установка текущего времени и даты

- Нажмите кнопку , на дисплее начнут мигать минуты.
- Нажмите и удерживайте ▲ или▼, пока не установите значение минуты.
- Нажмите кнопку еще раз, на дисплее начнут мигать часы.
- Нажмите и удерживайте ▲ или▼, пока не установите значение часа.
- Нажмите кнопку повторно, на дисплее начнет мигать день недели.
- Нажмите ▲ или▼, пока не установите правильный день недели.
- Нажмите на кнопку **ОК** один раз. На дисплее высветится установленный день недели и время.

В случае не нажатия на кнопки в течение 20 секунд, терморегулятор вернется к выполнению программы.

2. Постоянное поддержание заданной температуры

Во время выполнения программы терморегулятора нажмите кнопку . показывает постоянное поддержание заданной температуры (ручной режим). Нажмите кнопки ▲, ▼ для изменения заданной температуры. Терморегулятор будет постоянно поддерживать заданную температуру согласно текущим настройкам, пока вы не нажмете кнопку **ОК**, чтобы запустить выполнение программы. Показывает выполнение терморегулятором программы. В случае не нажатие какой-либо клавиши в течение 5 секунд, терморегулятор автоматически возвращается к отображению температуры.

3. Временное поддержание температуры

Во время выполнения программы терморегулятора нажмите кнопки ▲, ▼ для проверки текущих настроек температуры. Мигающие цифры показывают заданную температуру. Если заданная температура вас устраивает, просто нажмите **ОК**, чтобы вернуться к выполнению программы. Если вы хотите изменить заданную температуру, нажмите кнопки ▲, ▼ для временного изменения заданных установок. показывает временные ручные настройки. Терморегулятор приостановит текущую программу, и будет поддерживать заданную температуру, пока не начнется следующий программный период. Далее терморегулятор автоматически возвращается к выполнению заданной ранее программы.

4. Планирование вашей программы

Во время работы терморегулятора нажмите и удерживайте кнопку 5с, чтобы войти в меню режима программирования.

Терморегулятор имеет заводские настройки времени и температуры, показанные в табл.1 расписания. Если данная программа вам подходит, просто нажмите **ОК**, чтобы начать выполнение

заданной по умолчанию программы. Если вы хотите изменить заводские настройки времени и температуры, следуйте дальнейшим инструкциям:

Определите время и температуру, которую вы хотите задать для каждого периода. Вы можете задать программу на каждый день недели или на 5 рабочих дней + 1(суббота) + 1(воскресенье) (см. Раздел 7 в меню настройки).

Используйте таблицу для планирования ваших значений времени и температуры для каждого периода. Заполните таблицу для создания своей программы.

Расписания нагрева на 7 отдельных дней; 6 периодов в день (заводские настройки)

	Период 1		Период 2		Период 3		Период 4		Период 5		Период 6	
	Время	t°	Время	t°	Время	t°	Время	t°	Время	t°	Время	t°
Все 7 дней	6:00	21°C	8:00	16.5°C	12:00	21°C	14:00	16.5°C	18:00	21°C	22:00	16.5°C

Расписание нагрева

День недели	Период 1		Период 2		Период 3		Период 4		Период 5		Период 6	
	Время	t°	Время	t°	Время	t°	Время	t°	Время	t°	Время	t°
1												
2												
3												
4												
5												
6												
7												

Ввод программы нагрева 5+1+1 дней или на каждый день отдельно

1) Удерживайте кнопку 5 секунд. Мигает 1 (означает, что вы сейчас задаете программу на понедельник) остальные 2 3 4 5 6 7 высветятся на дисплее в процессе программирования. Если на дисплее отображаются мигающие 1 2 3 4 5, это означает, что задается 5-дневная программа. Вы выбрали программу 5+1+1 перед этим. (см. пункт 7 в меню настройки).

2) Кнопками ▲, ▼ выберите необходимое значение времени для начала первого периода нагрева, значок показывает настройки первого периода программы. Шаг выбора времени - 15 минут.

3) Нажмите кнопку , высветится выбор температуры. Кнопками ▲, ▼ выберите необходимое значение температуры.

4) Нажмите кнопку , значок показывает установку второго программируемого периода. Отобразится время начала и температура для второго периода нагрева. Повторите шаг 2 и 3 для выбора времени начала и температуры нагрева для второго периода.

5) Нажмите кнопку , повторите шаги 2 – 4 для программирования третьего, четвертого, пятого, шестого периодов.

6) После того, как вы закончите программирование всех периодов дня, нажмите кнопку , откроется следующий день для программирования. На дисплее появится цифра 2. Если на дисплее отображается 6, вы выбрали режим 5+1+1. (см. пункт 7 в меню настройки).

7) Повторите шаги 2 – 6, чтобы закончить программирования всех дней недели.

8) После окончания ввода своей программы, нажмите **ОК** для начала ее выполнения.

ВОЗВРАТ К ЗАВОДСКИМ НАСТРОЙКАМ

Нажмите кнопку **RESET** для возврата терморегулятора к заводским настройкам.

МЕНЮ НАСТРОЙКИ

Меню настройки позволяет установить определенные характеристики работы терморегулятора для управления системой обогрева. Нажмите для перехода терморегулятора в режим «Выкл». Удерживайте кнопку 5 секунд, чтобы открылось меню настроек. На дисплее отобразится первый раздел меню. Нажмите , чтобы перейти к следующему пункту настроек. Используйте кнопки ▲ и ▼ для выбора. Чтобы выйти из меню, нажмите на кнопку . При отсутствии нажатия на какую-либо кнопку в течении 30с, терморегулятор автоматически закрывает меню настроек. Для возврата к заводским настройкам зажмите кнопки ▲ и ▼ на 5с. На дисплее отобразится надпись «**DEF**», установки вернутся к заводским настройкам.

Таблица меню настроек

Раздел	Кнопка	Отображение (заводские настройки)	Используйте клавиши ▲ и ▼ для выбора	Описание
1	5 секунд	CL (0)	-4…..+4	Установка гистерезиса температуры
2		AH 35°C (95°F)	18°C (64°F) ~ 35°C(95°F) 18°C (64°F) ~ 40°C(104°F)	Тип R или RF: Выбор максимального значения температуры комнаты Тип F: Выбор максимального значение температуры пола
3		FL 5°C (41°F)	5°C (41°F) ~ 20°C (68°F)	Тип RF или F: Выбор минимального значения температуры пола
4		FH 40° C(104° F)	20°C(68°F) ~ 40°C (104°F)	Тип RF или F: Выбор максимального значения температуры пола
5		HC (FA)	FA/SL	Выбор нагрева: быстрый (FA) или медленный (SL)
6		bL (1)	1, 2, 3	Выбор режима подсветки 1. Подсветка включена 2. Подсветка выключена 3. Подсветка постоянно включена
7		PS (7)	3/7	Программирование на 1 неделю 3: 5 будних дней + 1 (суббота) + 1 (воскресенье)

				7: программирование на каждый отдельный день
8		LF (OFF)	ON/OFF	Адаптивная функция.
9	Нажмите для сохранения настроек и выхода из меню.			

1) Настройка гистерезиса (CL)

Вы можете устанавливать температурный гистерезис от -4°C до +4°C. Терморегулятор был точно настроен на заводе, но у вас есть возможность изменить температурный гистерезис согласно вашему предыдущему терморегулятору.

2) Выбор максимальной температуры (AH)

Для функции R и функции RF, данная функция обеспечивает установку максимальной температуры комнаты. Настройка по умолчанию - 35°C (95°F). Можно задавать значение между 18°C (64°F) и 35°C (95°F).

Для функции F, данная функция обеспечивает установку максимальной температуры для пола. Настройка по умолчанию - 40°C (95°F). Можно задавать значение от 18°C (64°F) до 40°C (104°F).

3) Выбор минимальной температуры пола (FL)

Нажмите ▲, ▼для выбора желаемого минимального значения температуры пола. Можно задавать значение от 5°C (41°F) до 20°C (68°F), настройка по умолчанию – 5°C.

4) Выбор максимальной температуры пола (FH)

Нажмите ▲, ▼ для выбора желаемого максимального значения температуры пола. Можно задавать значение от 20°C (68°F) до 40°C (104°F), настройка по умолчанию – 40°C.

5) Выбор нагрева (HC)

FA – терморегулятор включит нагрев, когда фактическая температура станет хотя бы на 1°C ниже заданной;

SL - терморегулятор включит нагрев, когда фактическая температура станет хотя бы на 3°C ниже заданной.

6) Выбор варианта подсветки дисплея (bL)

Подсветка улучшает отображение показаний дисплея при плохом освещении

1 - подсветка будет включаться при нажатии какой-либо клавиши терморегулятора

2 – подсветка отключена

3 - подсветка включена постоянно

7) Программирование дней на 1 неделю (PS)

Существуют 2 опции программирования дней одной недели

3: Вы можете задавать программу на 5 будних дней, субботу и воскресенье

7: Вы можете задавать программу на каждый отдельный день

НАСТРОЙКИ КОНТРОЛЬНОЙ ПАНЕЛИ

Снимите переднюю панель терморегулятора. Под крышкой находится контрольная панель выбора параметров. Перемещая рычажки, установите необходимые параметры.

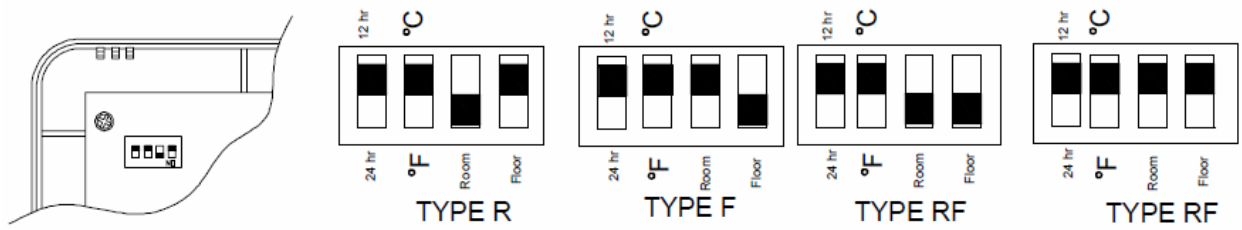

1. Выберите формат времени: 12-ти часовой или 24-часовой.
2. Выберите единицы измерения температуры: °C (градусы Цельсия) или °F(градусы Фаренгейта).
3. Выберите тип активного датчика температуры:

- **Тип R: Комнатный терморегулятор (встроенный датчик температуры)**

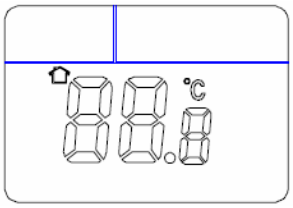

Использование: при управлении нагревательными приборами, используемыми в качестве основного источника отопления. Без датчика температуры пола.

Нагрев контролируется через датчик температуры воздуха в терморегуляторе. Терморегулятор определяет время включения/отключения системы нагрева, сравнивая заданную температуру с температурой комнаты. Нажмите ▲, чтобы задать температуру на 1°C выше от температуры комнаты, нагрев сразу включится. Нагрев отключится при достижении заданной температуры воздуха в комнате.

- **Тип F: Напольный терморегулятор (выносной датчик температуры)**

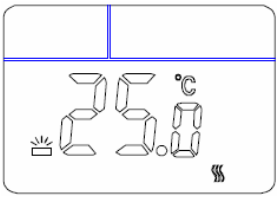

Использование: поддержка постоянной температуры пола в ванных или других комнатах. Нагрев контролируется внешним датчиком температуры пола. Терморегулятор определяет время включения/отключения системы нагрева, сравнивая заданную температуру с температурой пола. Нажмите ▲, чтобы задать температуру пола на 1°C выше. Нагрев сразу включится. Нагрев отключится при достижении заданной температуры пола. Если датчик температуры пола не установлен в типе F, терморегулятор выключит нагрев. На дисплее высветится E2.

- **Тип RF: Комнатный терморегулятор с ограничением температуры пола**

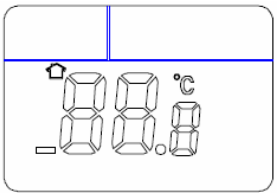

Использование: для контроля комнатной температуры в гостиной или других комнатах.

Терморегулятор включает/выключение систему нагрева, сравнивая установленную температуру с реальной температурой комнаты и предварительно настроенным ограничением температуры пола с фактической температурой пола.

В заводских настройках максимальное ограничение температуры пола - 40°C. Вы можете изменить его в меню настройки в пункте 2. Например: температура пола ниже максимального

ограничения температуры пола. Нагрев должен включиться, если установленная температура хоть на 1°С выше, чем фактическая температура комнаты. Если температура пола превышает максимальное установленное значение температуры пола, нагрев перестает работать.

МЕРЫ БЕЗОПАСНОСТИ

1. Всегда отключайте терморегулятор от основного источника питания переводом выключателя в положение ВЫКЛ перед установкой, чисткой или ремонтом
2. Внимательно прочитайте инструкцию перед установкой терморегулятора
3. Установкой терморегулятора должен заниматься специалист
4. Электропроводка должна соответствовать строительным и электротехническим нормам и указаниям
5. Если система не работает должным образом, проверьте электропроводку и при необходимости замените ее
6. Используйте терморегулятор только по назначению, согласно данной инструкции

СХЕМА ПОДКЛЮЧЕНИЯ И МОНТАЖ

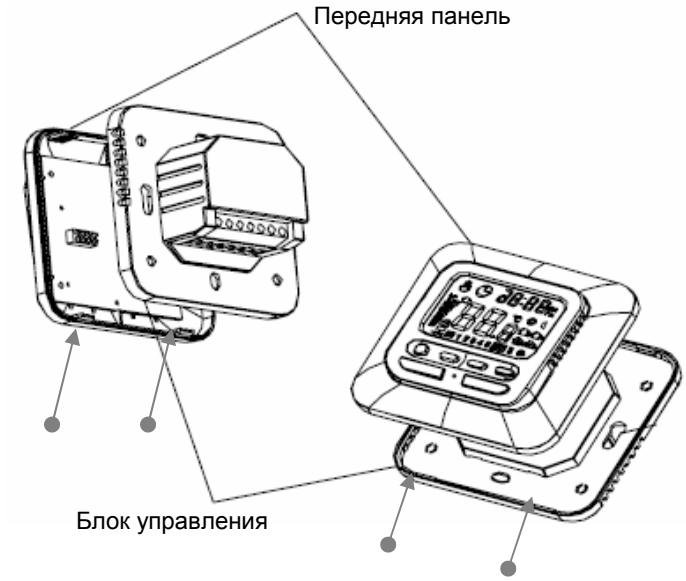

Монтаж терморегулятора

1. Снимите верхнюю панель, слегка нажав на защелки с двух сторон снизу терморегулятора. (Обратите внимание на стрелки).

2. Подключите провода под винтами на блоке управления с помощью соответствующей схемы подключения.

3. Кабель от датчика температуры пола должен быть подсоединен к клеммной колодке, в разъем датчика системы управления пола, в противном случае терморегулятор не включит нагрев, а на дисплее отобразится уведомление об ошибке датчика температуры пола E2.

4. Вставьте блок управления в монтажную коробку.

5. Используя два крепежных винта, прикрепите блок управления к стене. Ровно выставьте блок управления и прикрутите его. (Выравнивание имеет значение только для внешнего вида и не повлияет на работу терморегулятора).

6. Наденьте верхнюю панель на блок управления и защелкните ее.

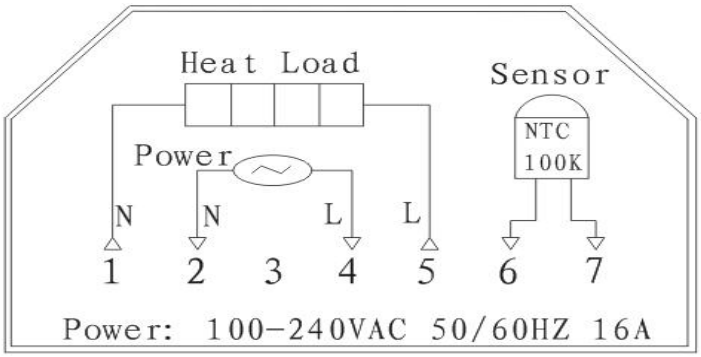

Схема подключения терморегулятора

ВНИМАНИЕ!

N: Нейтральный провод; L: Токонесущий провод(фаза); 1-5: Подключение нагрузки (нагревательный кабель);2-4: Подключение питания(2-ноль, 4-фаза); 6-7: Подключение датчика температуры пола

УСТРАНЕНИЕ НЕИСПРАВНОСТЕЙ

Установкой и обслуживанием терморегулятора должен заниматься специалист.

Неисправность	Причины возникновения	Методы устранения
Ничего не отображается	Неисправность электроснабжения	Проверьте подключение терморегулятора и сеть электропитания
Отображается **E1**	В датчике температуры пола случилось короткое замыкание. В типе F или RF. Терморегулятор прекратил нагрев.	Проверьте контакты датчика темп. пола на предмет внутреннего замыкания. Выберите датчик темп. воздуха через меню настройки.
Отображается **E2**	Датчик температуры пола не установлен или поврежден. В типе F или RF. Терморегулятор прекратил нагрев.	Проверьте контакты датчика темп. пола на предмет внутреннего замыкания. Выберите датчик темп. воздуха через меню настройки.
Отображается **E3**	В датчике температуры воздуха случилось короткое замыкание. В типе F или AF. Терморегулятор прекратил нагрев.	Проверьте контакты датчика темп. воздуха на предмет внутреннего замыкания. Выберите датчик темп. пола через меню настройки.
Отображается **E4**	Датчик температуры воздуха сломан. Терморегулятор прекратил нагрев.	Проверьте контакты датчика темп. воздуха на предмет внутреннего замыкания. Выберите датчик темп. пола через меню настройки.

Гарантия

Гарантия от производителя 24 месяца со дня продажи.

Дата продажи_____

Продавец_____

Подпись и печать продавца_____