TECEbase – WC-Modul 1120 mm

9.400.000

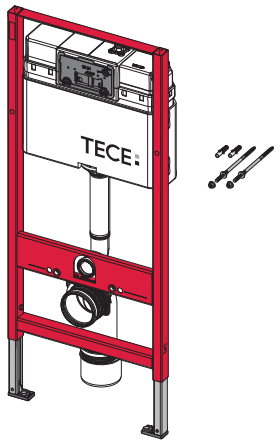

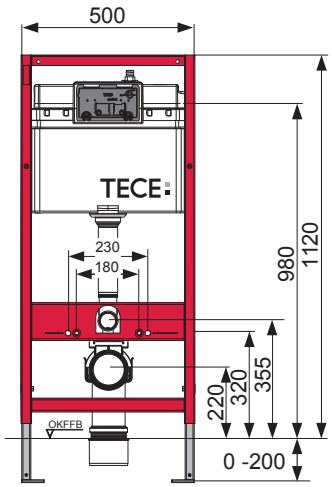

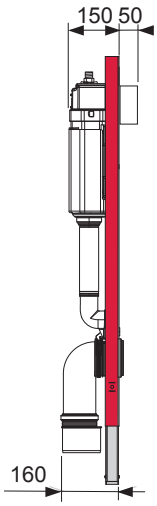

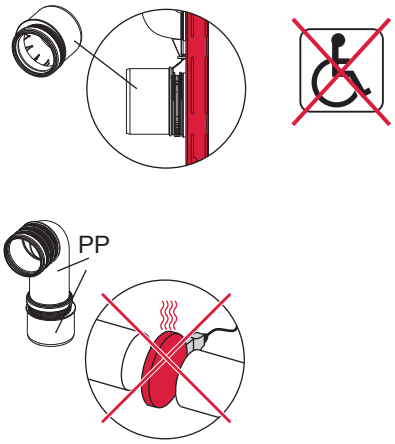

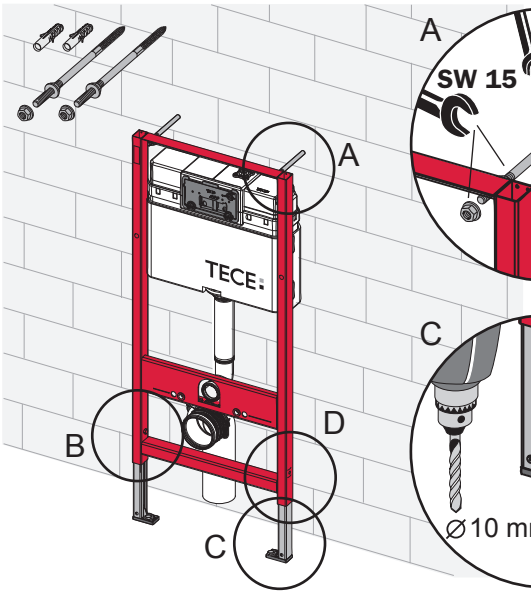

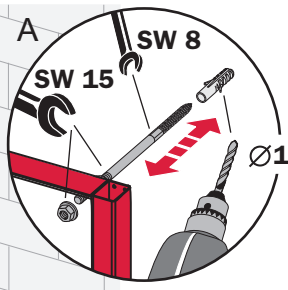

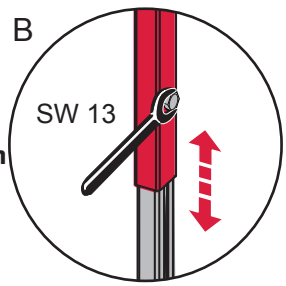

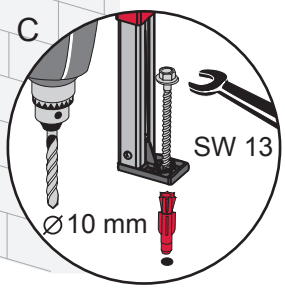

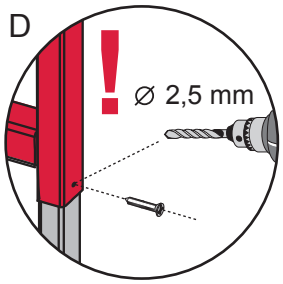

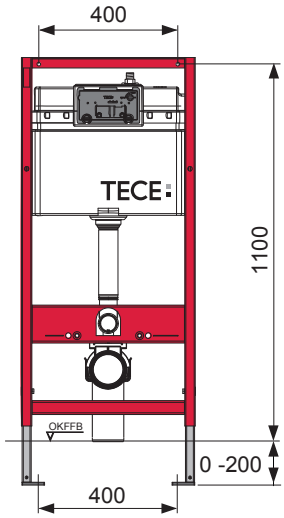

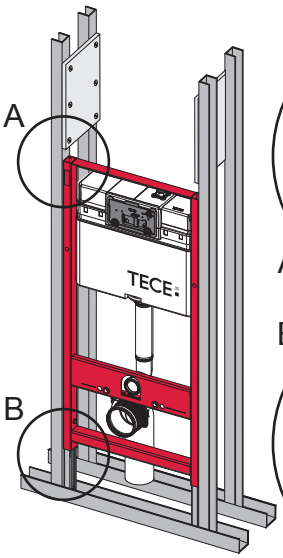

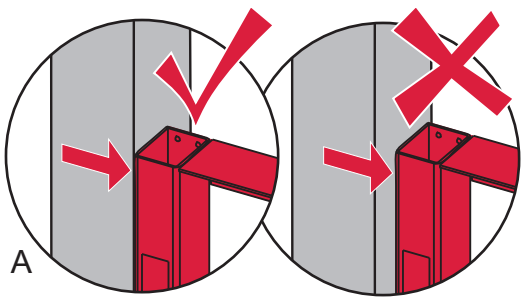

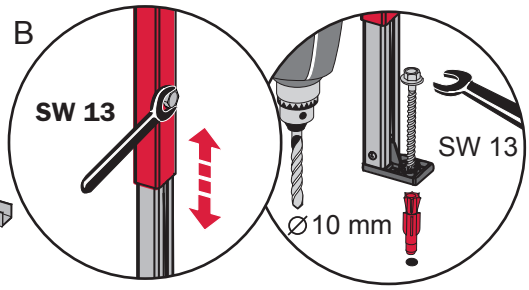

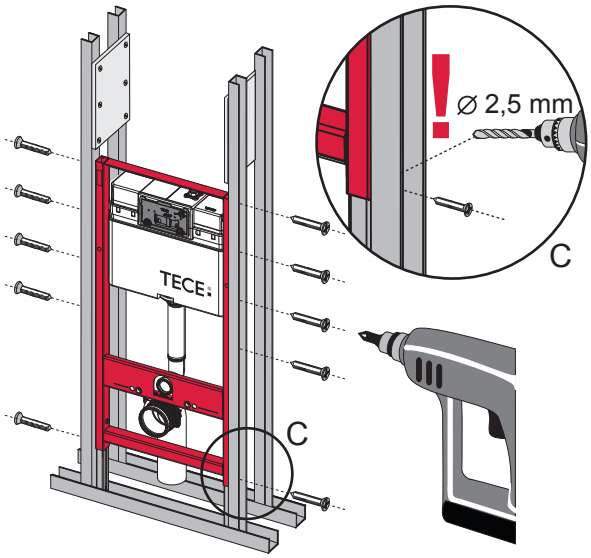

TECE

TECEbase – WC-Modul 1120 mm

9.400.000

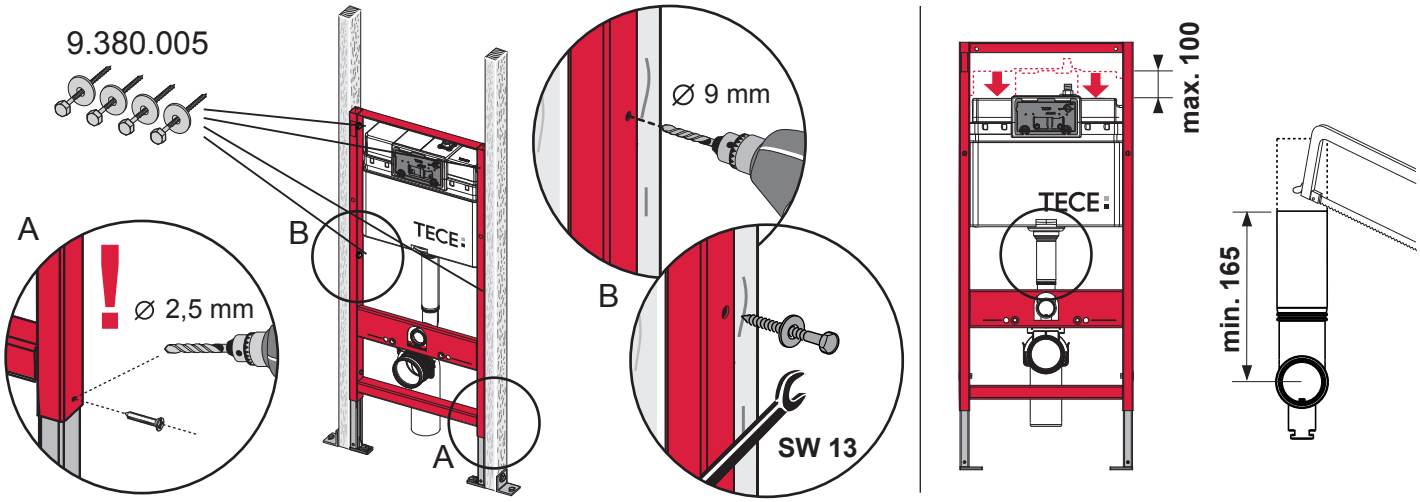

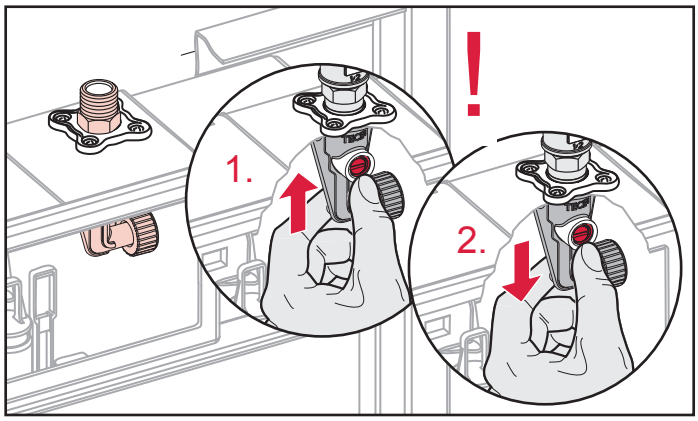

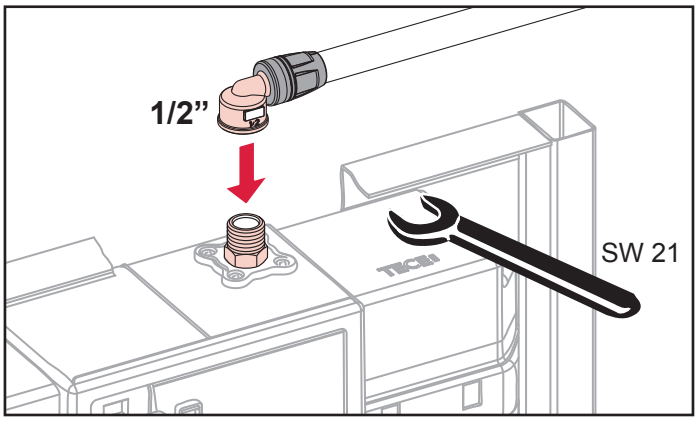

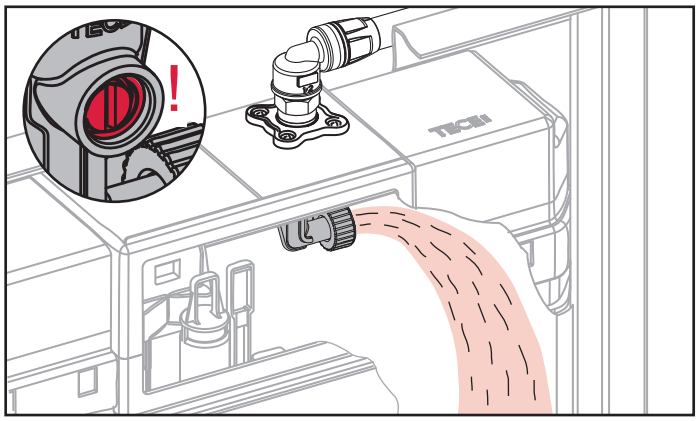

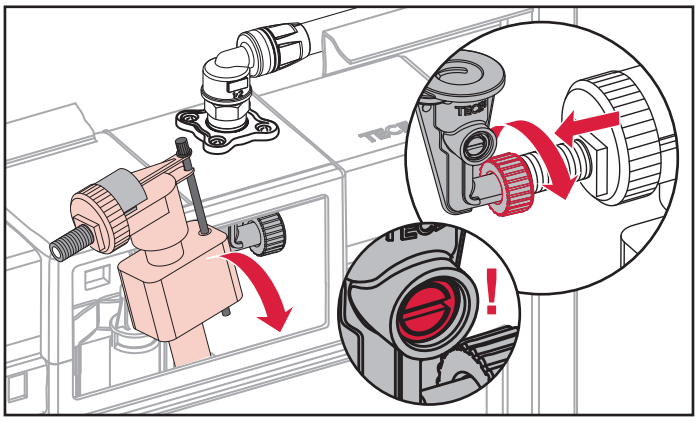

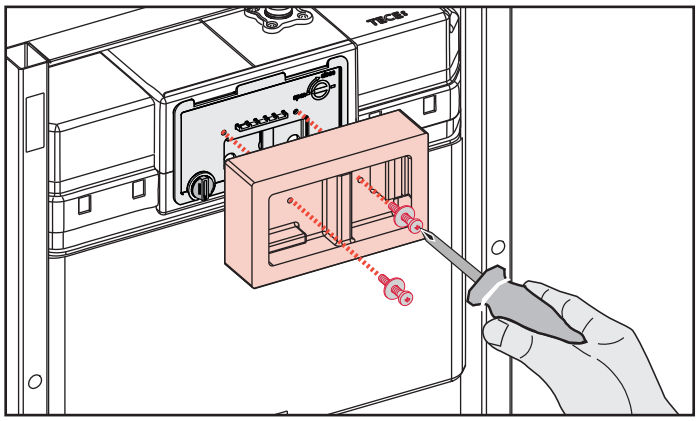

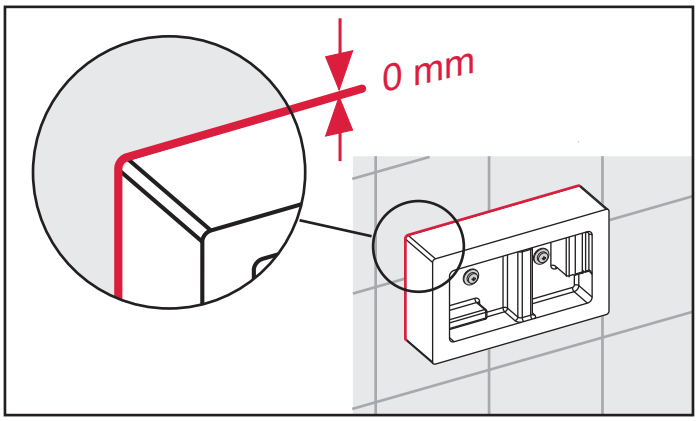

PR230 177 00 d

TECE