Electrolux

PROFESSIONAL LAUNDRY

Стиральная машина с устройством отжима

W5250S

Особенности и преимущества

- **Compass Pro® Возможности микропроцессорной системы:**
  - Большой дисплей и единая ручка управления позволяют легко выбирать программы
  - Выбор языка
  - Кнопка быстрого выбора и кнопка функций для часто используемых программ стирки и функций
  - Пакеты программ стирки, оптимизированные по *Экономичности, Производительности и Времени.* (Доступно в общих программах)
- **AS — Автоматическая экономия:**
  - Машина взвешивает белье и устанавливает количество воды и энергии в соответствии с весом загруженного белья. Это позволяет значительно экономить воду и энергию при неполной загрузке машины. (Доступно в общих программах)
- Чрезвычайно низкое потребление воды и электроэнергии — см. таблицу ниже
- Контейнер моющего средства с четырьмя отсеками для ручного дозирования порошка и жидких моющих средств
- Сильный отжим обеспечивает эффективную сушку
- Дверца с прокладкой и усиленными петлями для интенсивной эксплуатации
- Нержавеющая и оцинкованная сталь во всех жизненно важных узлах, что обеспечивает высокую степень защиты от коррозии
- **Power Balance:**
  - Увеличивает до максимума силу отжима, что обеспечивает высокую степень удаления воды и большую экономию при сушке
  - Уменьшает до минимума нагрузку на машину, что обеспечивает безотказную работу и увеличивает срок службы машины
  - Уменьшает вибрацию, что делает возможным установку машины в любом месте

Οι εμφανιζόμενες εικόνες αποτελούν μια απεικόνιση του προϊόντος μόνο και ενδέχεται να υπάρχουν διαφορές.

Основные опции

- Автоматическая подача жидкого моющего средства (дополнительная плата ввода-вывода)
- Подключение к системе бронирования/приема платежей или счетчику монет

Основные характеристики			W5250S			
Максимальная загрузка белья	коэффициент заполнения 1:9	кг/фунт	28/62			
Барабан,	объем	(литр)	250			
	диаметр	ø мм	725			
Отжим		rpm	702			
G-фактор			200			
Стандартные варианты нагрева	электричество	кВт	18.0			
	пар		x			
	без нагрева		x			
Потребление ресурсов при програме "normal 60°C"			Эл.		Пар***	
Экономия*			Полная нагрузка, 28 kg	Половинная загрузка**, 14 kg	Полная нагрузка, 28 kg	Половинная загрузка**, 14 kg
Полное время цикла		мин.	50	46	50	46
Потребление воды (хол.+гор.)		(литр)	161+47	81+22	208+0	103+0
Потребление электроэнергии (двигатель/нагрев/горячая вода)		кВтч	0.35/1.35/3.0	0.3/0.65/1.4	0.35/-	0.3/-
Потребление пара		kg	-	-	6.5	3.1
Остаточная влажность		%	58	66	58	66

* Температура холодной воды - 15 °C , горячей воды - 65 °C.
** Программы с AS.
*** В зависимости от давления пара.

Сертифицирована согласно ISO 9001 и ISO 14001; соответствует IP 24D.

Электрические подключения*					
Альтернативный нагрев	Основное напряжение	Гц	Питание нагревания кВт	Всего питание кВт	Рекомендуемый предохранитель A
С электронагревом	220-240V 3 ~	50/60	18.0	18.8	50
	380-415V 3N ~	50/60	18.0	18.7	35
	440V 3 ~	60	18.0	18.8	35
	480V 3 ~	60	18.0	18.8	25
Пар или без нагрева	220-480V 1 ~	50/60	-	1.1	10

Подключение воды и пара		W5250S
Присоединение воды	DN	20
Давление воды	кПа	200-600
Потребление воды при 300 кПа	л/мин	60
Слив в канализацию	Ø мм	75
Пропускная способность слива	л/мин	170
Паровой клапан	DN	15
Давление пара	кПа	300-600
Количество сигналов для жидких моющих средств		5
Требования к полу		
Частота динамического воздействия	Гц	11.7
Нагрузка на пол при макс. отжиме	кН	3.8 ± 5.9
Уровни шума		
Уровень звуковой мощности (IEC 60704-2-4)		
Стирка	дБ (A)	67
Отжим	дБ (A)	76
Теплопотери		
% от установленной мощности, макс.		5
Транспортировочные данные**		
Масса	нетто, кг	262
Транспортировочный объем	$м^3$	1.66
Дополнительные принадлежности		
База под стиральную машину из н/ж стали		x
Комплекты шлангов для воды или для пара		x
Накопитель пуха и ворса		x
Размеры в мм		
A Ширина		830
B Глубина		1602
C Высота		1426
D		532
E		1029
F		1129
G		80
H		1328
I		327
J		247
K		1288
L		1203
M		278
N		100
O		265
P		162

1 Панель управления
2 Загрузочное отверстие ø 435 mm
3 Отсек для моющего средства
4 Холодная вода
5 Горячая вода
6 Повторное использование воды
7 Канализация
8 Подключение жидких моющих средств
9 Подключение электричества
10 Пар

Передняя и боковые панели окрашены в светло-серый и синий цвета (RAL 260 70 05, 250 60 30)

* Возможно подключение к другим напряжениям, см. руководство по установке.

** Средние значения. Вес с тарой/транспортировочный объем зависит от конфигурации. За точными значениями обратитесь в отдел логистики.

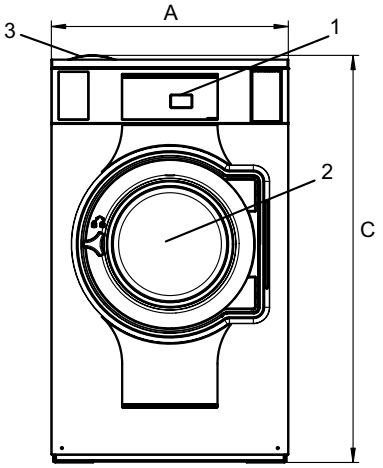

Вид спереди

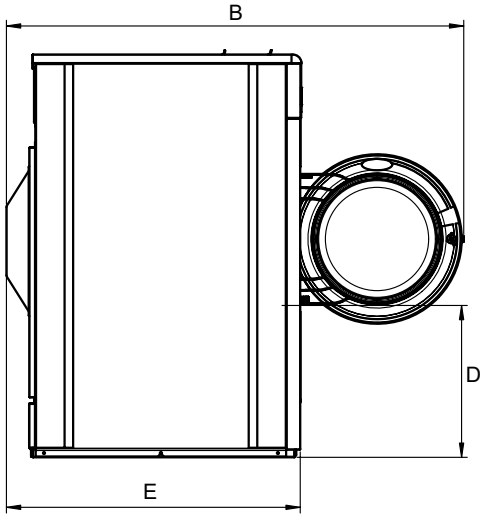

Вид сбоку

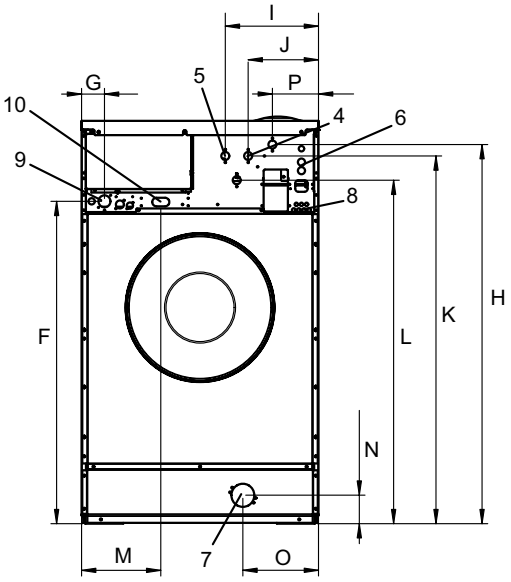

Вид сзади

www.electrolux.com/professional

Share more of our thinking at www.electrolux.com

Art. No. 438919508RU/2015.01.14

Мы сохраняем за собой право на изменение характеристик без предварительного уведомления.