ІНСТРУКЦІЯ МОНТАЖУ

Стелаж металевий 150х70х30 см Bonro G7030 5 полиць

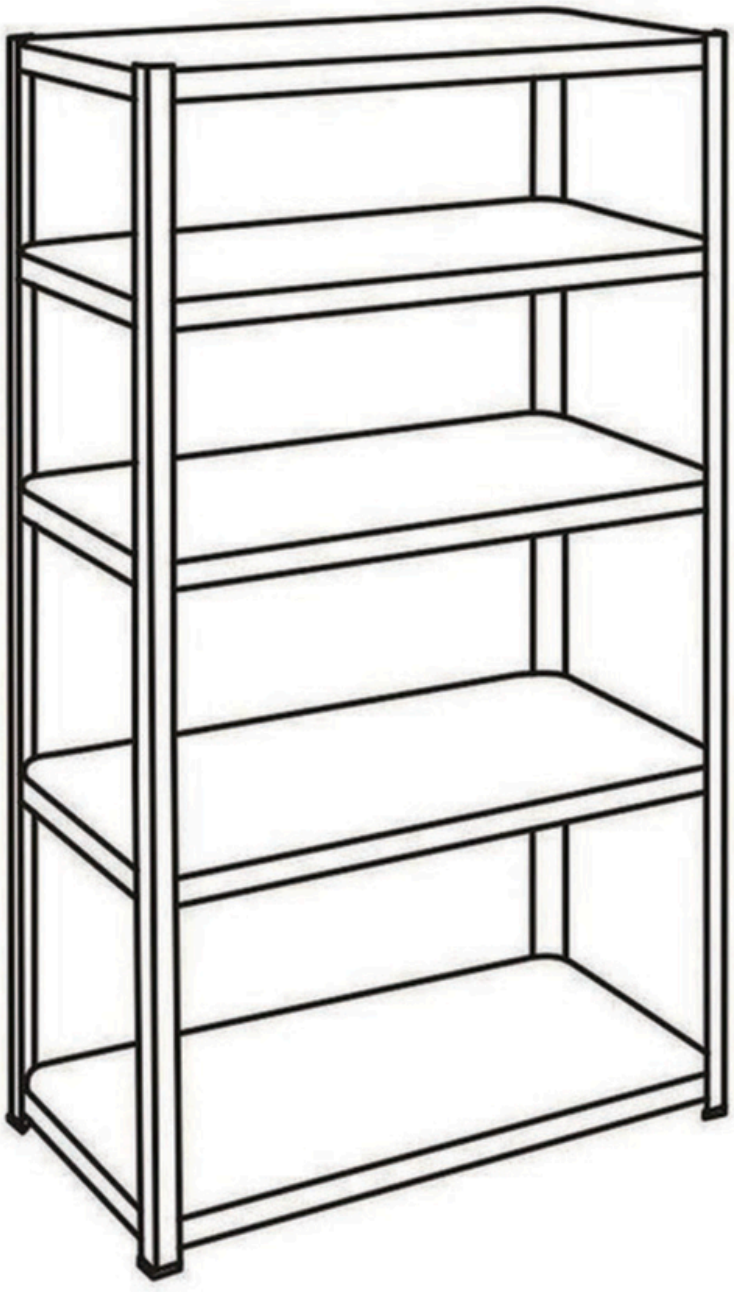

1. **Вставте балку у вертикальну стійку. Постукайте гумовим молотком на потрібному рівні. Вставте пластикові захисні ніжки на нижню частину стійок.**

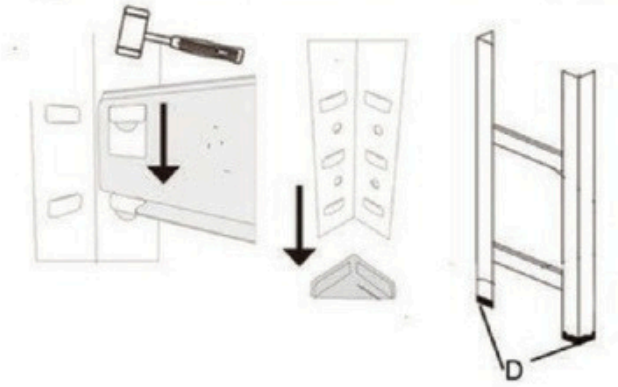

2. **Зберіть кінцеві рами з короткими бічними балками та додайте довгі передні та задні балки для з'єднання рам.**

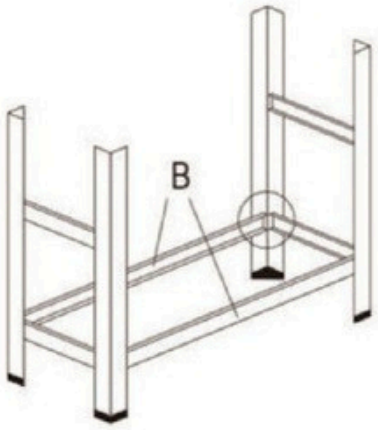

3. **Вставте центральну опорну балку в передню та задню балки.**

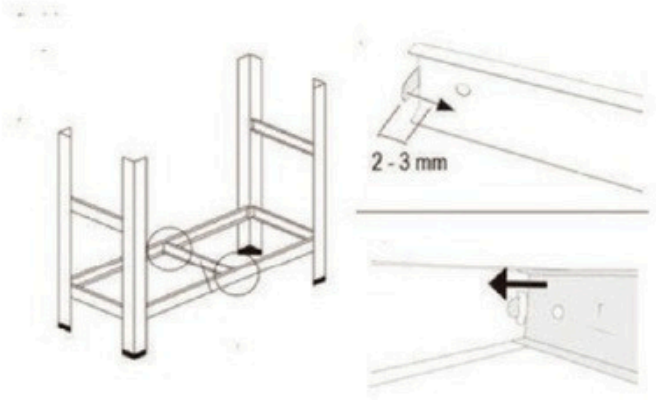

4. **Вставте роз'єм вертикальної стійки у верхню частину нижньої. Натисніть на верхню частину або постукайте молотком, якщо необхідно.**

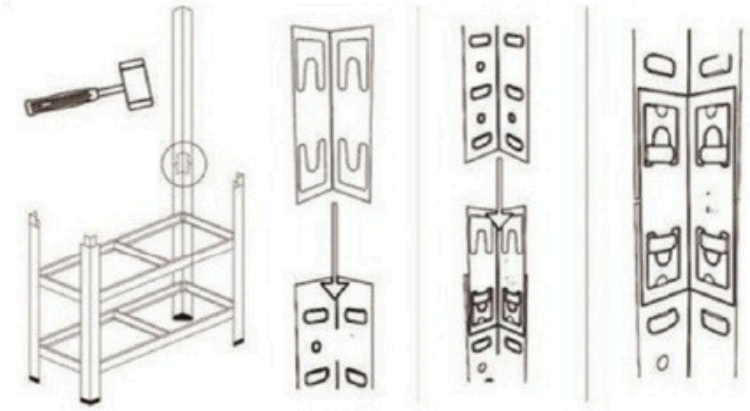

Поради: щоб допомогти встановити балки

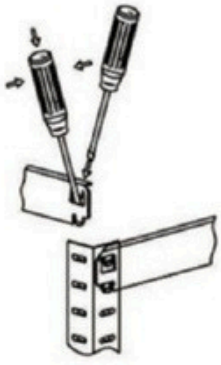

5. Повторіть перші та другі кроки, щоб додати решту полиць. Вставте плити МДФ під кутом.



6. Додайте решту пластикових захисних ковпачків на верхню частину стійок.

