ІНСТРУКЦІЯ МОНТАЖУ

Стелаж металевий для кладовки комори підвалу 5 полиць 220x110x45 Bonro G2211

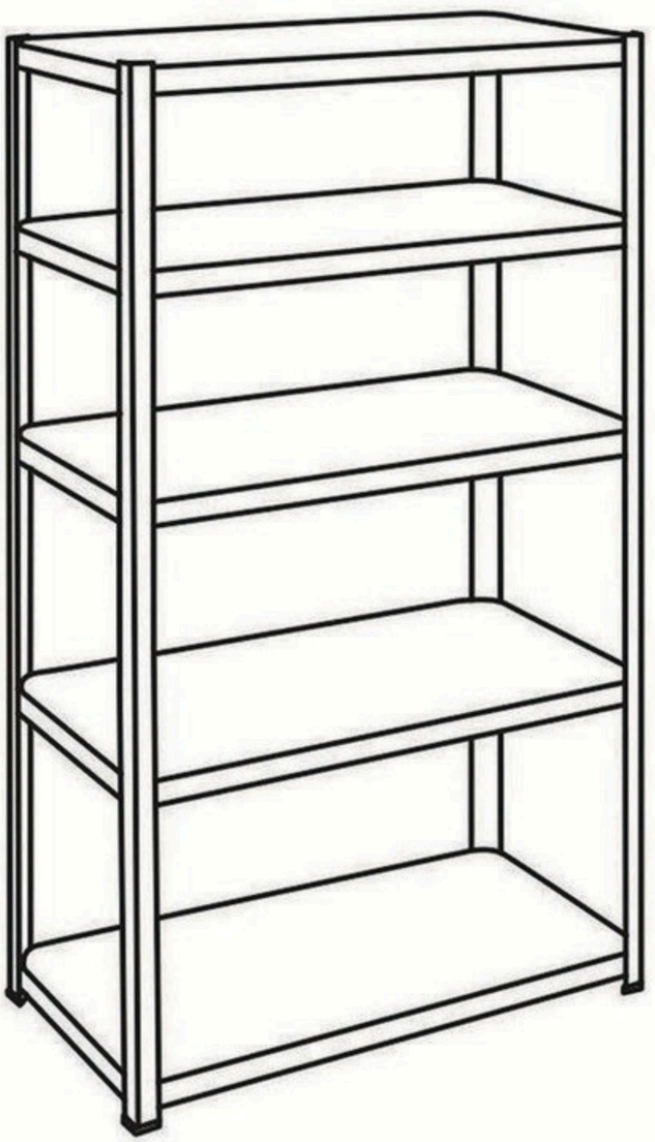

1. **Вставте балку у вертикальну стійку. Постукайте гумовим молотком на потрібному рівні. Вставте пластикові захисні ніжки на нижню частину стійок.**

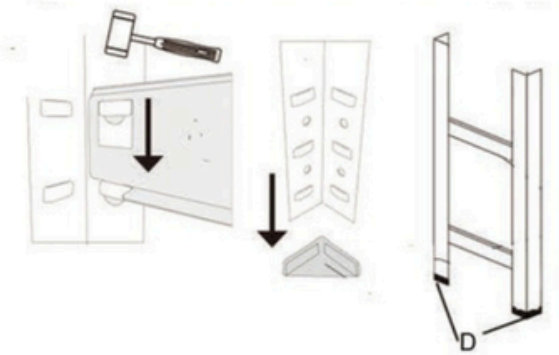

2. **Зберіть кінцеві рами з короткими бічними балками та додайте довгі передні та задні балки для з'єднання рам.**

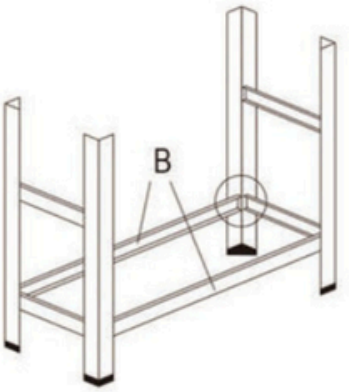

3. **Вставте центральну опорну балку в передню та задню балки.**

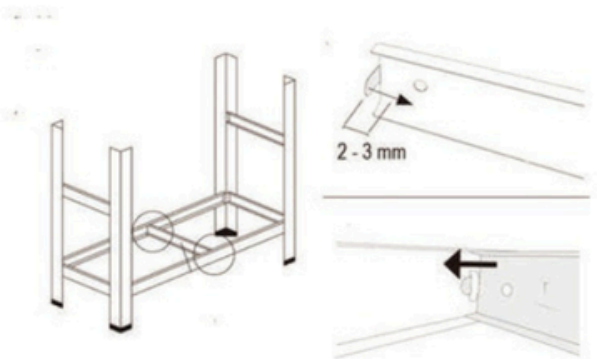

4. **Вставте роз'єм вертикальної стійки у верхню частину нижньої. Натисніть на верхню частину або постукайте молотком, якщо необхідно.**

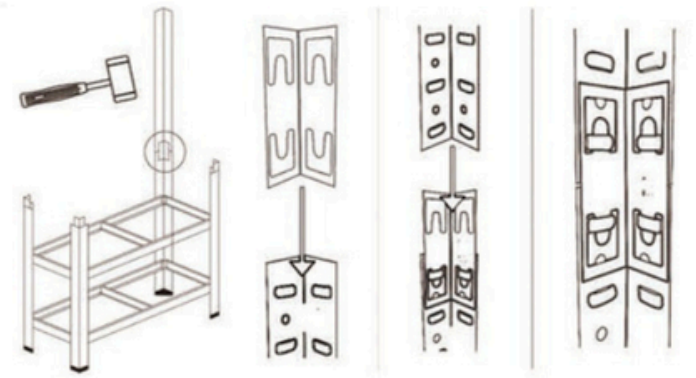

Поради: щоб допомогти встановити балки

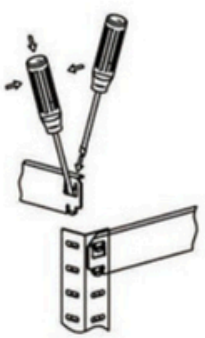

5. Повторіть перші та другі кроки, щоб додати решту полиць. Вставте плити МДФ під кутом.



6. Додайте решту пластикових захисних ковпачків на верхню частину стійок.

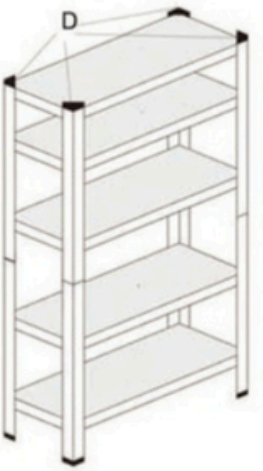

A

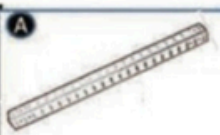

СТІЙКИ
8 шт

B



ДОВГІ БАЛКИ
10 шт

C



БІЧНІ БАЛКИ
10 шт

D



ПЛАСТИКОВІ НІЖКИ
8 шт



ВЕРТИКАЛЬНІ ОБ'ЄДНУВАЧІ
4 шт

E



ПЛИТ МДФ
5 шт

F



ЦЕНТРАЛЬНА ОПОРА
5 шт

НЕОБХІДНІ ІНСТРУМЕНТИ



ГУМОВИЙ МОЛОТОК



Будьте обережні під час роботи з важкими предметами, особливо під час підйому або розтягування.



Одягайте відповідний одяг, рекомендовано захисні рукавички та взуття.



Не можна використовувати у вологому середовищі.



Переконайтеся, що максимальне навантаження не перенавантажується.



Полиці потрібно встановлювати рівномірно, на нижні полиці потрібно поставити важчі предмети.



Ніколи не вилазьте і не стійте на полицях.