ІНСТРУКЦІЯ МОНТАЖУ

Стелаж металевий 4 полиці Bonro BG30P 150x75x30 см

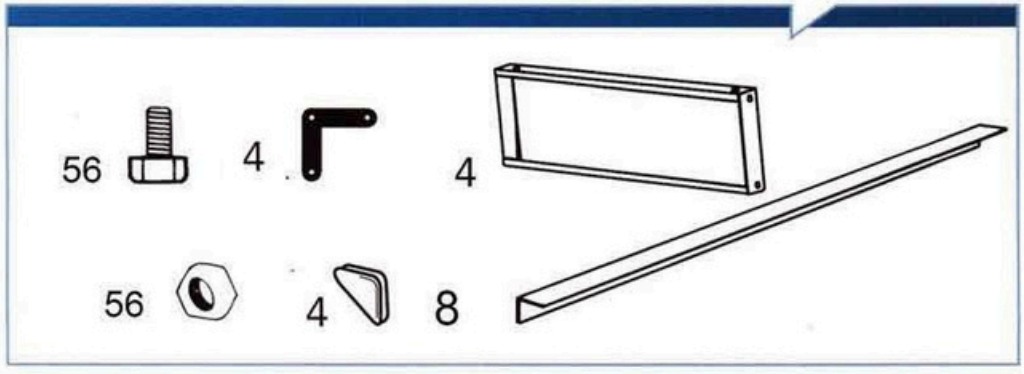

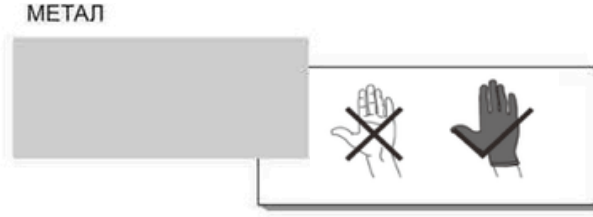

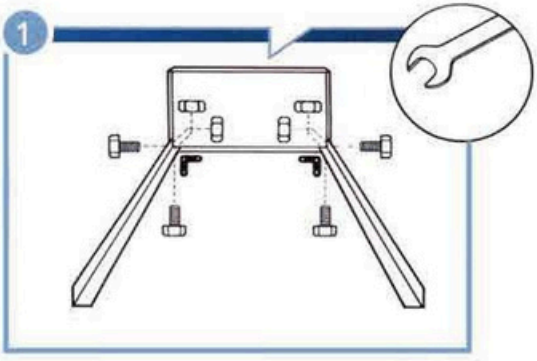

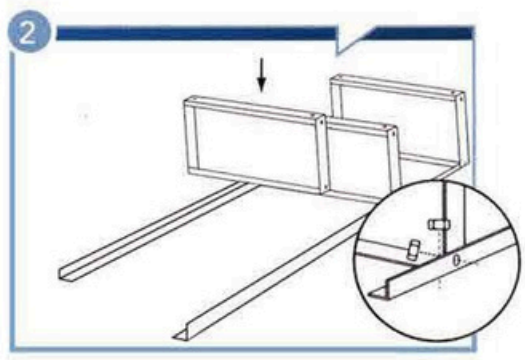

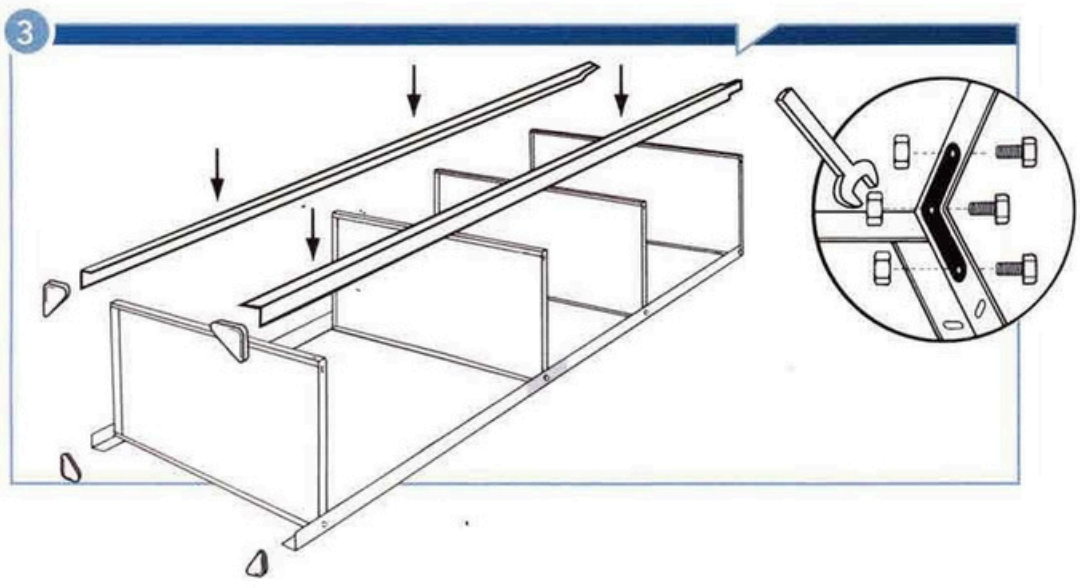

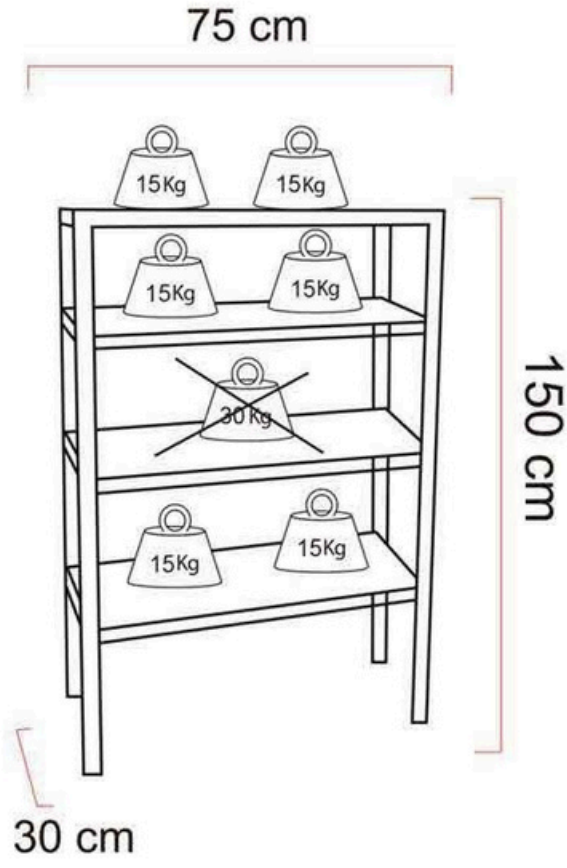

BONRO