ІНСТРУКЦІЯ МОНТАЖУ

Садовий візок тачка самоскид 4-колісний 200 л Bonro TC1841 (350 кг)



Список запчастин

Частина	Номер	ШТ
	L1	1
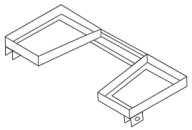	L2	1
	L3	8
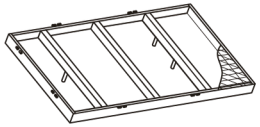	L4	1
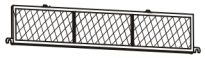	L5	2
	L6	4
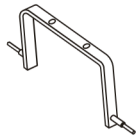	L7	1
 M14	L8	3
 M14	L9	3
 M16	L10	4
	L11	4
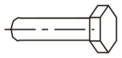 M8 x 70	L12	2

Частина	Номер	ШТ
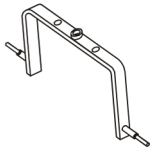	L13	1
	L14	1
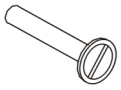 M8 x 60	L15	1
 M8	L16	1
 M8	L17	1
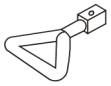	L18	1
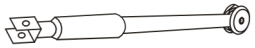	L19	1
 M8	L20	2
 M8	L21	2
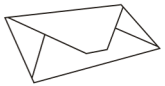	L22	1
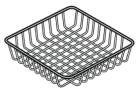	L23	1
	L24	1
	L25	1
	L26	1

КЕРІВНИЦТВО З МОНТАЖУ

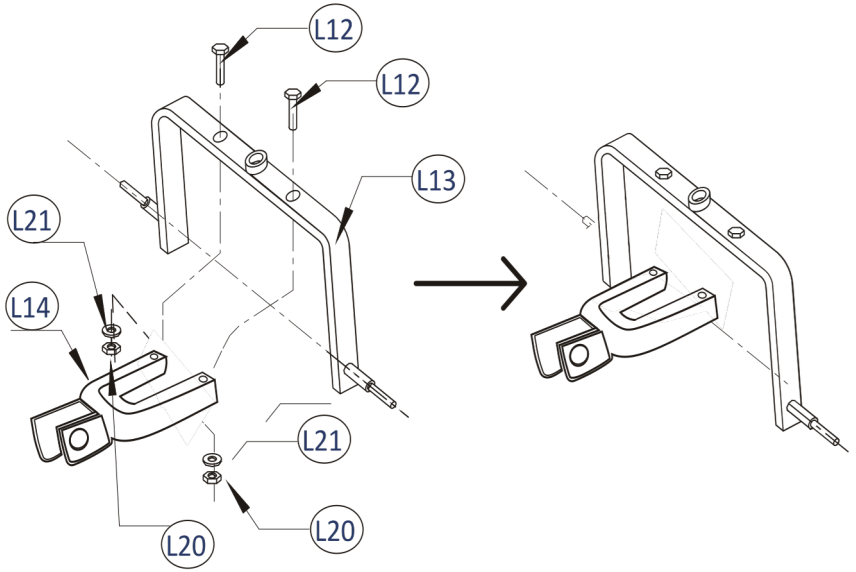

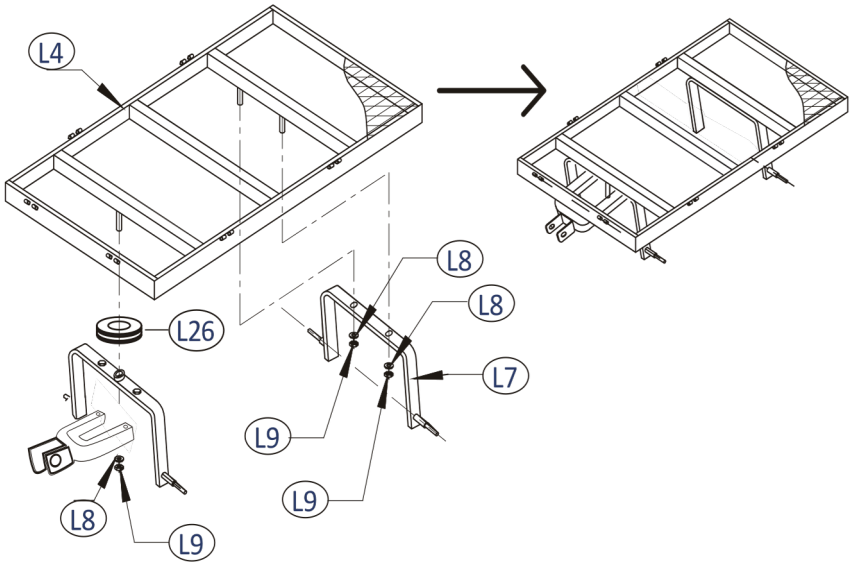

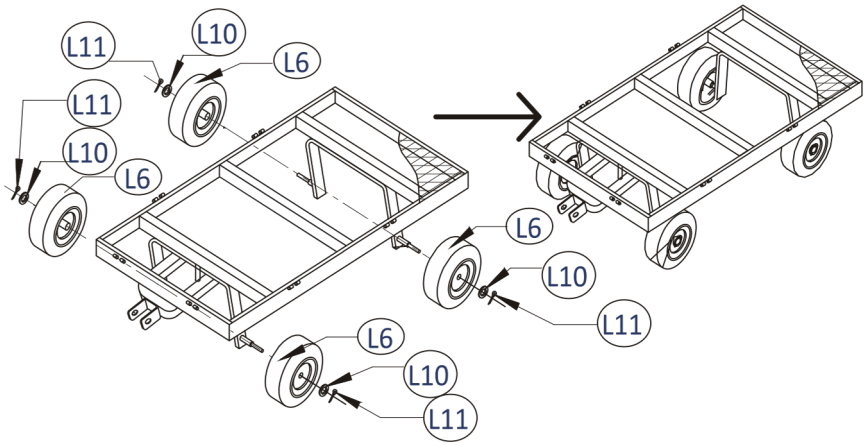

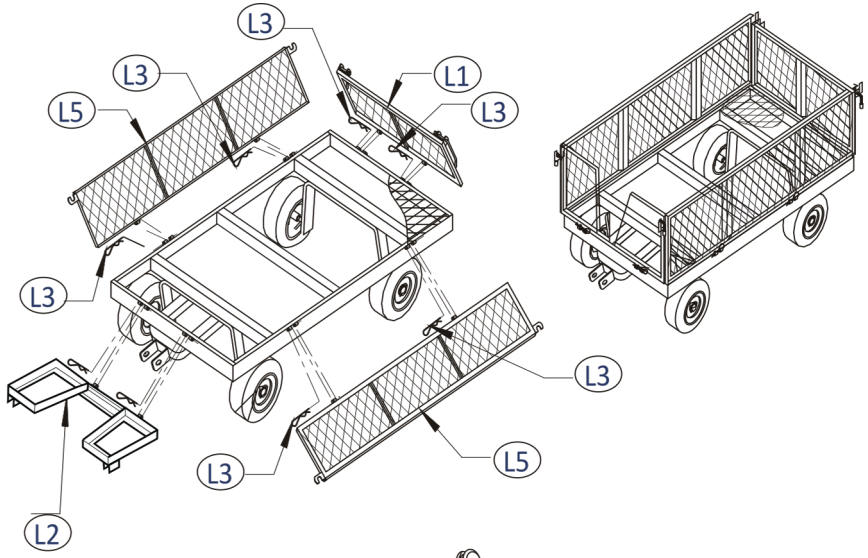

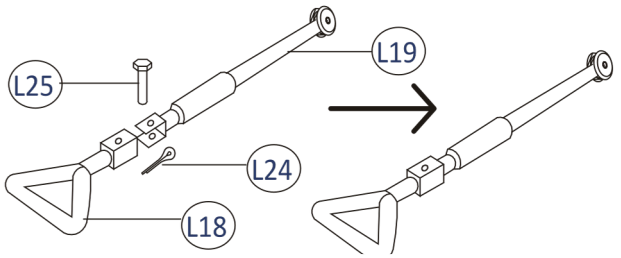

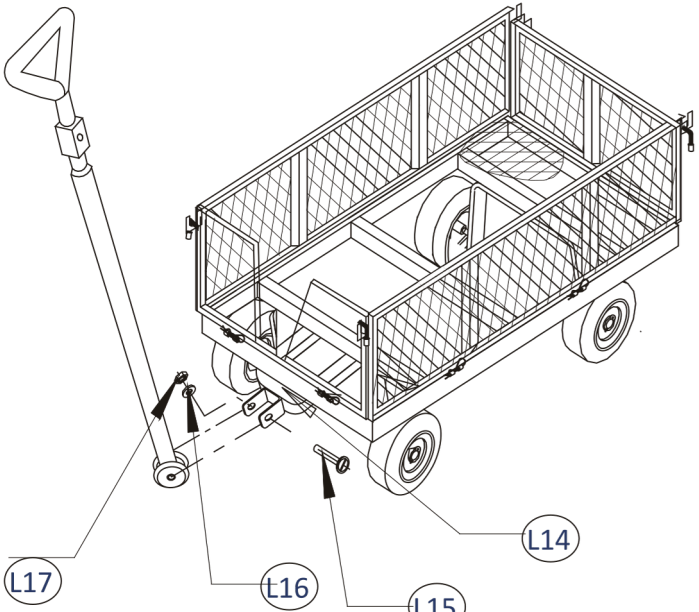
L17
L16
L15
L14

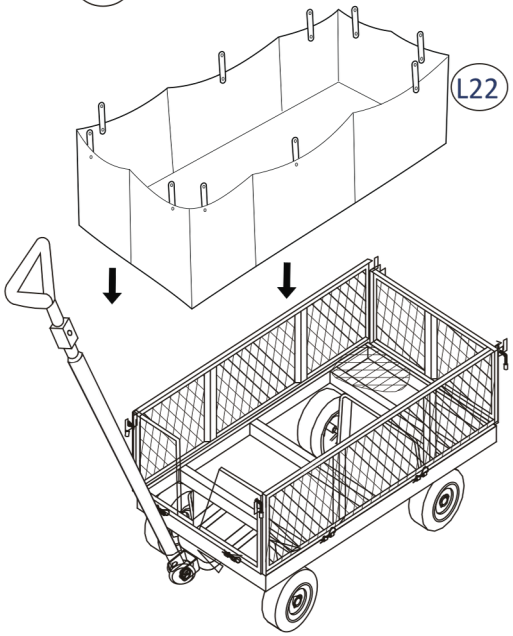
L22

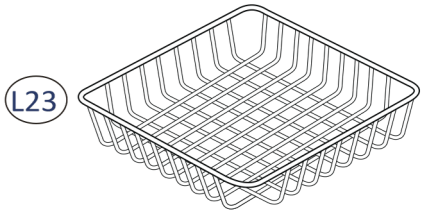
L23

