СИЛА

ХОЛОДИЛЬНИК ТЕРМОЕЛЕКТРИЧНИЙ TCR-24L

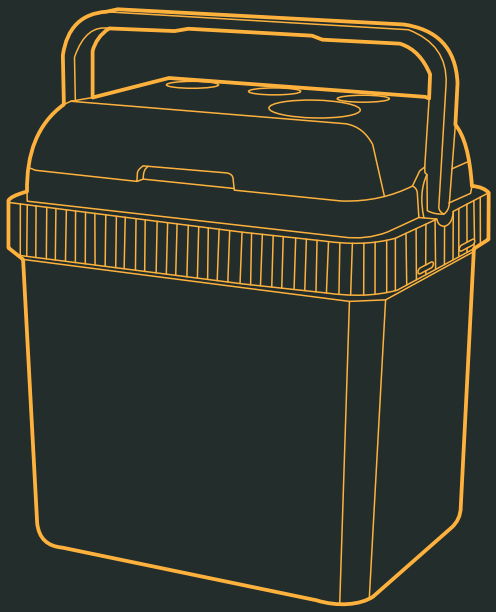

ІНСТРУКЦІЯ З ЕКСПЛУАТАЦІЇ

ЗМІСТ

1. Правила безпеки....4
2. Експлуатація....5
3. Обслуговування....6
4. Технічні характеристики....7
5. Комплектація....7
6. Утилізація....7
7. Гарантійні умови....8

Шановний Покупець!

Щоб зменшити ризик виникнення несправностей, ураження електричним струмом, травм, пожежі та пошкодження виробу, уважно прочитайте всі інструкції та попередження в цьому посібнику перед початком використання пристрою.

Цей посібник містить важливу інформацію про безпеку, використання та обслуговування пристрою. Зберігайте його для подальшого використання інформації про технічне обслуговування.

1. ПРАВИЛА БЕЗПЕКИ

1.1. Правила поводження з електропристроєм

- Щоб зменшити ризик ураження електричним струмом, не знімайте кришку. Усередині немає деталей, що обслуговуються користувачем. Для обслуговування зверніться до кваліфікованого сервісного персоналу.
- Перед підключенням приладу переконайтеся, що номінальна напруга на заводській табличці відповідає напрузі вашої електромережі (табличка з технічними даними знаходиться на на внутрішній стороні приладу).

1.2. Технічні вказівки

- Ремонт електроприладів повинен виконуватися лише кваліфікованим персоналом. Неправильний ремонт може наразити користувача та/або обладнання на серйозну небезпеку.
- Не використовуйте цей прилад з пошкодженою вилкою або шнуром, після несправності або після падіння чи будь-якого іншого пошкодження.
- Якщо шнур живлення пошкоджено, він повинен бути замінений виробником, його сервісним агентом або особами з аналогічною кваліфікацією, щоб уникнути небезпеки.
- Не проштовхуйте предмети в отвори, оскільки це може призвести до пошкодження обладнання та/або ураження електричним струмом.
- Якщо під час роботи з'явився ненормальний шум, запах, дим або будь-яка інша несправність, вимкніть виріб і витягніть вилку з розетки. Потім зверніться до сервісного центру для ремонту.
- Не від'єднуйте прилад від електромережі, тягнучи за шнур – витягуйте, тримаючись за штепсельну вилку.

1.3. Правила експлуатації

- Це обладнання не призначене для використання людьми (включаючи дітей) з обмеженими фізичними, сенсорними або розумовими здібностями, а також особами з недостатнім досвідом або знаннями. Вони повинні перебувати під належним наглядом та отримувати інструкції з використання обладнання від особи, відповідальної за їхню безпеку.
- Цей виріб не є іграшкою. Ніколи не залишайте пристрій у доступному для дітей місці. Під час використання цього обладнання поблизу дітей потрібен пильний нагляд.
- Це обладнання призначене для побутового використання і не повинно використовуватися в промислових або комерційних цілях.
- Не використовуйте це обладнання для чогось іншого ніж за призначенням.
- Не занурюйте виріб у воду або будь-яку іншу рідину.
- Завжди відключайте прилад від мережі після використання та перед будь-яким чищенням або технічним обслуговуванням.

- Переконайтеся, що обладнання не знаходиться надто близько до приладів, що випромінюють тепло, або під прямими сонячними променями.
- Не використовуйте цей прилад на відкритому повітрі.

Інші дії:
- Щоб запобігти застряганню вентиляторів: не кладіть на пристрій рушники, тканини тощо. Якщо вентилятори заклинить, двигун перегріється і спричинить пожежу.
- Тримайте прилад подалі від вогню та вологи, щоб запобігти вибуху та пожежі.
- Не ставте пристрій догори дном.
- Не перемикайте раптово між функцією охолодження/нагрівання. Перш ніж змінити функцію, залиште прилад у вимкненому режимі протягом 30 хвилин.

2. ЕКСПЛУАТАЦІЯ

ЗВЕРНІТЬ УВАГУ! Перед першим використанням очистіть і висушіть усі компоненти пристрою, що контактують з харчовими продуктами.

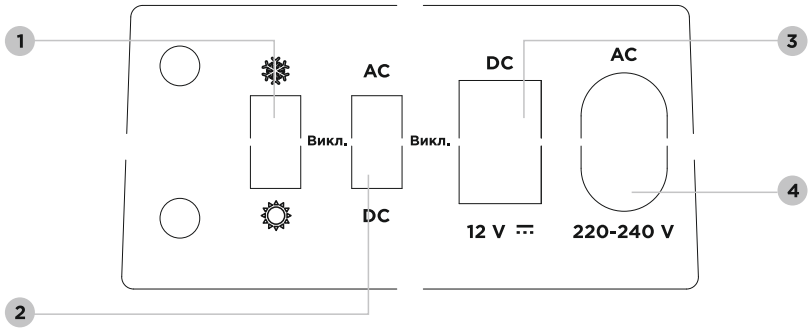

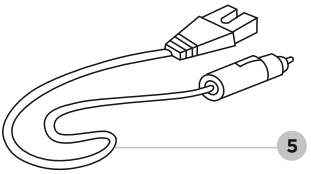

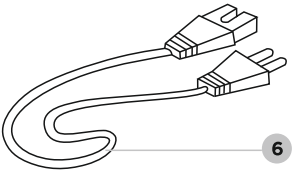

1 Перемикач нагрівання/охолодження
2 Перемикач живлення
3 Вхід 12 В постійного струму
4 Вхід змінного струму
5 Шнур живлення 12 В постійного струму
6 Шнур живлення змінного струму

2.1. Використовуючи шнур живлення 12 В постійного струму:
1. Переконайтеся, що перемикач нагрівання/охолодження та вимикач живлення знаходиться в положенні "Викл.".
2. Підключіть шнур живлення до входу 12 В постійного струму.
3. Підключіть шнур живлення до розетки 12 В постійного струму.
Примітка: Якщо ви підключаєте шнур живлення до розетки 12 В постійного струму в автомобілі, двигун автомобіля повинен бути заведений.
4. Переведіть перемикач живлення в положення "DC".
5. Встановіть перемикач нагрівання/охолодження в потрібне положення

2.2. Використовуючи шнур живлення змінного струму:
1. Переконайтеся, що перемикач гарячого/холодного повітря та вимикач живлення знаходиться в положенні "Викл.".
2. Підключіть шнур живлення до входу змінного струму.
3. Підключіть шнур живлення до розетки змінного струму.
4. Переведіть перемикач живлення в положення "AC".
5. Встановіть перемикач гарячого/холодного повітря в потрібне положення.

2.3. Перемикач нагрівання/охолодження:
1. Залиште пристрій у положенні "Викл." на 30 хвилин до переходу на режим нагрівання/охолодження.
2. Встановіть перемикач нагрівання/охолодження в положення ❄, зелений індикатор засвітиться, вказуючи на те, що пристрій у режимі охолодження.
Примітка: щоб отримати оптимальний ефект охолодження, рекомендовано класти попередньо охолодженими продукти харчування та напої. Охолодження продуктів та напоїв кімнатної температури займе 2-3 години.
3. Встановіть перемикач нагрівання/охолодження в положення ☼, червоний індикатор засвітиться, вказуючи на те, що пристрій режимі нагрівання.
Примітка: функція підігріву призначена для підтримки температури гарячої їжі, а не для розігрівання їжі.

3. ОБСЛУГОВУВАННЯ

- Від'єднайте кабель живлення від розетки.
- Дайте охолоджувачу досягти кімнатної температури, якщо він нещодавно використовувався.
- Протріть вентиляційний отвір і відсік вентилятора вологим рушником, щоб видалити пил.
- Протріть зовнішні та внутрішні поверхні вологим рушником. Потім витріть насухо рушником.
- **Примітка:** Не використовуйте абразивні миючі засоби або губки з абразивним покриттям для чищення будь-яких частин холодильної камери. Це може пошкодити його поверхні.
- Якщо всередині холодильної камери застрягли залишки їжі, потріть їх вологою губкою, доки вони не розм'якнуть та не зітруться.

4. ТЕХНІЧНІ ХАРАКТЕРИСТИКИ

Модель	**TCR-24L**
Джерело живлення	AC: 220-240 В / DC: 12 В
Потужність охолодження Потужність нагрівання Споживна потужність	13-18 °C нижче температури навколишнього середовища (+25 °C) 50-65 °C за допомогою термостата 48 Вт ± 10%
Об'єм	24 л
Довжина кабелю 12 В	2 м
Ізоляція	EPS піна високої щільності
Двигун	Безщітковий двигун тривалого терміну служби (30 000 годин)
Розмір	400 x 300 x 430 мм
Вага	3,9 кг

5. КОМПЛЕКТАЦІЯ

Автохолодильник - 1 шт.
Кабель живлення 220 В - 1 шт.
Кабель 12 В - 1 шт.
Посібник користувача - 1 шт.

6. УТИЛІЗАЦІЯ

6.1. Переробка

Пакувальні матеріали цього виробу придатні для вторинної переробки і можуть бути використані повторно. Цей виріб та аксесуари, упаковані разом, підпадають під дію директиви WEEE, за винятком акумуляторів. Будь ласка, утилізуйте будь-які матеріали відповідно до місцевих правил переробки.

Батареї ні в якому разі не можна викидати або спалювати, їх слід утилізувати відповідно до місцевих правил утилізації хімічних відходів.

6.2. Законодавство та безпека

Знак CE вказує на те, що цей виріб виготовлено відповідно до чинних норм щодо електромагнітних полів, а це означає, що він є безпечним для використання за умови дотримання інструкцій з техніки безпеки. Виріб виготовлено відповідно до чинних норм законодавства ЄС, що обмежують використання небезпечних речовин в електричному та електронному обладнанні.

7. ГАРАНТІЙНІ УМОВИ

Від імені Гаранта продавець надає 12-місячну гарантію на території України, починаючи з дати продажу. Гарантія на товар не виключає, не обмежує і не призупиняє жодних прав Покупця, передбачених Законом про захист прав споживачів.

1. Гарантія поширюється лише на приховані дефекти з вини виробника.
2. Претензія розглядається в пункті продажу або технічного обслуговування за гарантією за умови пред'явлення клієнтом:
- дійсний і чіткий гарантійний талон, заповнений належним чином, з відміткою про продаж і підписом продавця,
- дійсний документ, що підтверджує купівлю з датою продажу,
·заявлений товар або дефектну деталь.

У разі дистанційної покупки гарантійний талон дійсний лише за наявності документа, що підтверджує покупку (квитанція/інвойс).
3. Претензія вирішується протягом 14 днів з моменту повідомлення Клієнтом.
4 Виробничі дефекти, виявлені протягом гарантійного терміну, усуваються безкоштовно протягом 21 дня з моменту доставки товару до місця продажу або технічного обслуговування.
5. У разі необхідності імпорту деталей для ремонту, час, необхідний для імпорту деталей, але не більше ніж на 40 днів.
6. Винятки з гарантії:
- механічні пошкодження та пов'язані з ними дефекти,
- пошкодження та дефекти, що виникли внаслідок неправильного використання та неналежного зберігання, збирання та обслуговування,
- пошкодження і знос таких витратних елементів, як кабелі, троси, ремені, гумові елементи, колеса,
- дії, пов'язані зі збиранням або технічним обслуговуванням, які є обов'язком користувача відповідно до інструкції.
7. Гарантія не поширюється на випадки, коли:
- закінчився термін її дії,
- клієнт відремонтував або модифікував виріб з використанням неоригінальних деталей,
- дефект виник внаслідок неправильної установки або недотримання правил правильної експлуатації відповідно до інструкції з експлуатації,
- виріб використовується для цілей, відмінних від побутових,
- пошкодження виникло під час транспортування.
8. Дублікати гарантійного талона не видаються.
9. Покупець має право на наступну безоплатну компенсацію:
- ремонт виробу, заміну товару, зниження ціни, розірвання договору та повне відшкодування витрат.
10. Щоб заявити про претензію клієнту необхідно:
а) Пред'явити товар або його частину, на яку буде оформлятись претензія.
б) Пред'явити документ, що підтверджує покупку, із зазначенням назви та адреси продавця, дати та місця покупки, типу товару або дійсний гарантійний талон з відміткою місця продажу.
в) Якщо виріб доставлено брудним, технічна служба може відмовити в його прийомі або почистити його за рахунок клієнта після письмового погодження з клієнтом.
11. Якщо претензію прийнято, пристрій ремонтується або замінюється на новий, або клієнту відшкодовуються витрати. Витрати на транспортування від сервісу до клієнта покриваються за рахунок сервісу виробника.
12. Якщо претензію відхилено, клієнту надається детальне обґрунтування рішення та пристрій надсилається клієнту назад за його рахунок протягом 14 днів після надання рішення.

Особа, яка приймає претензії в Україні:
ТОВ «Аврора-трейд Україна». м. Харків,
вул. Клочківська, 244. Тел.: 0 800 300 504.
Виготовлено в КНР, 2024 р.

SILA.COM.UA

КРОН
KRON.KH.UA