Ø315 外转子轴流风机 Axial Fans

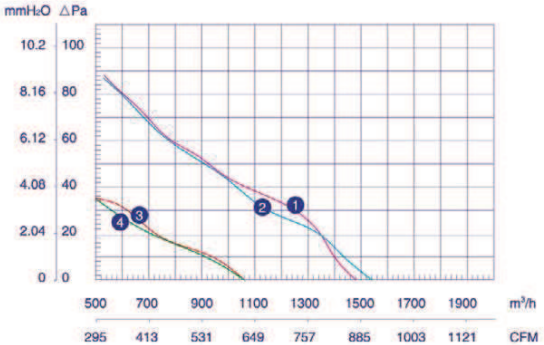

使用说明：

工作方式：S1
绝缘等级：B级 F级
环境温度：-30℃～60℃

应用范围：

4D-315 380V/50Hz 0~90Pa (20Pa-1350m³/h)
4E-315 220V/50Hz 0~90Pa (20Pa-1350m³/h)
6D-315 380V/50Hz 0~50Pa (20Pa-720m³/h)
6E-315 220V/50Hz 0~50Pa (20Pa-740m³/h)

	VOLTAGE 额定电压 V	FREQUENCY 频率 Hz	CURRENT 额定电流 A	INPUT 输入功率 W	SPEED 额定转速 r/min	AIR VOLUME 额定风量 m³/h	CAPACITANCE 电容 μF	NOISE 噪音 dBA	NET WEIGHT 净重 kg	LICENSE 证书	NO.ON THE CURVE
YWF-4D-315-S-92/35-G	220	50	0.23	80	1300	1479	/	60	3.5	CE	1
YWF-4E-315-S-92/35-G	120	50	0.45	85	1350	1537	4	60	3.5	CE	2
YWF-6D-315-S-92/35-G	220	50	0.16	55	920	1049	/	58	3.5	CE	3
YWF-6E-315-S-92/35-G	120	50	0.28	60	920	1040	2	58	3.5	CE	4

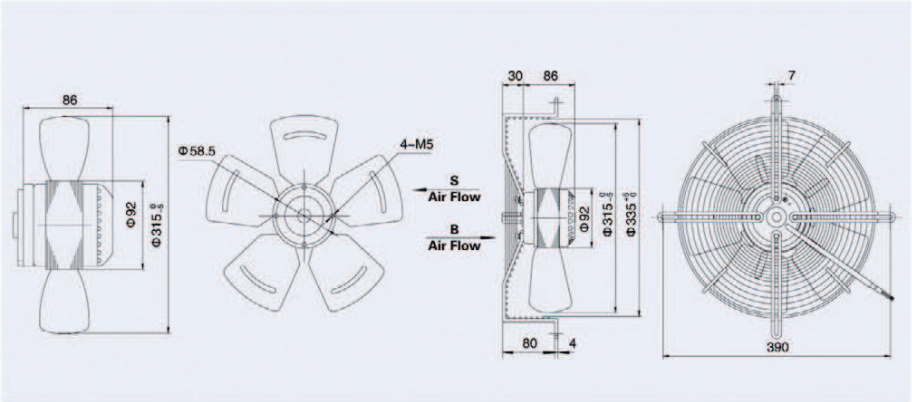

Ø330 外转子轴流风机 Axial Fans

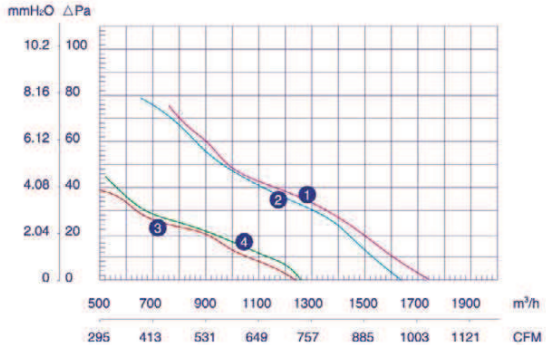

使用说明：

工作方式：S1
绝缘等级：B级 F级
环境温度：-30℃～60℃

应用范围：

4D-330 380V/50Hz 0~90Pa (20Pa-1489m³/h)
4E-330 220V/50Hz 0~90Pa (20Pa-1450m³/h)
6D-330 380V/50Hz 0~50Pa (20Pa-920m³/h)
6E-330 220V/50Hz 0~50Pa (20Pa-930m³/h)
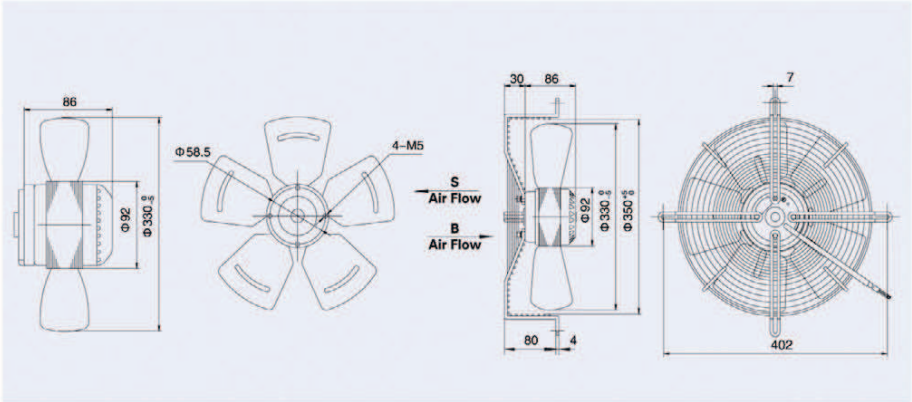
	VOLTAGE 额定电压 V	FREQUENCY 频率 Hz	CURRENT 额定电流 A	INPUT 输入功率 W	SPEED 额定转速 r/min	AIR VOLUME 额定风量 m³/h	CAPACITANCE 电容 μF	NOISE 噪音 dBA	NET WEIGHT 净重 kg	LICENSE 证书	NO.ON THE CURVE
YWF-4D-330-S-92/35-G	380	50	0.30	85	1300	1736	/	62	4.0	CE	1
YWF-4E-330-S-92/35-G	220	50	0.50	95	1300	1635	4	62	4.0	CE	2
YWF-6D-330-S-92/35-G	380	50	0.15	55	920	1229	/	60	4.0	CE	3
YWF-6E-330-S-92/35-G	220	50	0.28	60	920	1260	2	60	4.0	CE	4