Інструкція користувача до принтера етикеток

UKRMARK D1181CW

1. Вступ
    1. Попередження щодо безпеки
    2. Інструкції з безпеки
2. Зовнішній вигляд та компоненти
    1. принтер етикеток
    2. Галузь застосування
3. Технічні параметри
    1. Параметри друку
4. Встановлення та експлуатація принтера
    1. Розпакування принтера
    2. Підключення принтера
    3. Завантаження паперу
    4. Спосіб завантаження внутрішнього рулону термопаперу
    5. Спосіб завантаження зовнішнього рулону термопаперу
    6. З’єднання та друк через Bluetooth (дійсно лише для принтерів із Bluetooth)
    7. Використовуйте інтерфейс Bluetooth для друку (дійсно лише для принтерів із…
5. Кнопки та індикатори принтера
    1. Вимикач живлення
    2. Кнопки та індикатори
6. Тест принтера
    1. Роздрукуйте сторінку самотесту
    2. Друк за допомогою драйвера Windows
    3. Навчання міток
7. Догляд за принтером
    1. Очищення головки принтера
    2. Очищення датчика
    3. Очищення гумового валика друку
8. Усунення несправностей

Принтер етикеток UKRMARK-D1181CW



Вступ

Дякуємо за придбання принтера етикеток нашого виробництва. Цей принтер етикеток забезпечує безпечну, надійну та ефективну якість друку за розумною економічною ціною. Водночас, завдяки своїм суперфункціональним можливостям та простоті використання, він широко використовується в супермаркетах, громадському харчуванні, швейній промисловості, складському господарстві тощо.

- ✓ **Попередження щодо безпеки**

Попередження : Не торкайтеся ножа для різання паперу або ножа для відривання паперу принтера.
Попередження: Друкуюча головка є нагрівальним компонентом. Не торкайтесь друкуючої головки та навколишніх компонентів, поки принтер ще теплий.
Попередження : Не торкайтеся поверхні термодрукуючої головки та роз'ємів, щоб уникнути електростатичного пошкодження друкуючої головки.

- ✓ **Інструкції з безпеки**

Перед початком експлуатації та використання принтера уважно прочитайте наступні пункти та суворо дотримуйтесь правил використання.

- Будь ласка, встановіть принтер на стійкій поверхні, щоб уникнути вібрації та ударів.
- Не використовуйте та не зберігайте принтер у місцях з високою температурою, високою вологістю та високим рівнем забруднення.
- Підключіть адаптер живлення принтера до відповідної розетки із заземленням. Уникайте використання однієї розетки з потужними двигунами або іншим обладнанням, яке може спричинити коливання напруги живлення.
- Не допускайте потрапляння води або струмопровідних матеріалів (таких як метал) до принтера. У такому разі живлення слід негайно вимкнути.
- Ніколи не використовуйте принтер без паперу, інакше це може серйозно пошкодити гумовий валик друку та термоголовку.
- Від'єднайте виріб від розетки, якщо принтер не використовується протягом тривалого часу.
- Не розбирайте та не модифікуйте виріб самостійно.
- Використовуйте лише адаптер живлення, зазначений у цій інструкції.
- Щоб забезпечити якість друку та подовжити термін служби принтера, рекомендується використовувати рекомендований або еквівалентний термопапір для друку.
- Не підключайте/відключайте виріб, коли він увімкнений.
- Під час підключення та відключення шнура живлення принтера тримайте роз'єм живлення принтера рукою за положення, позначене стрілкою, а не за сам шнур живлення принтера.
- Будь ласка, збережіть цю інструкцію для подальшого використання та довідки.

Зовнішній вигляд та компоненти

- **Вид спереду**

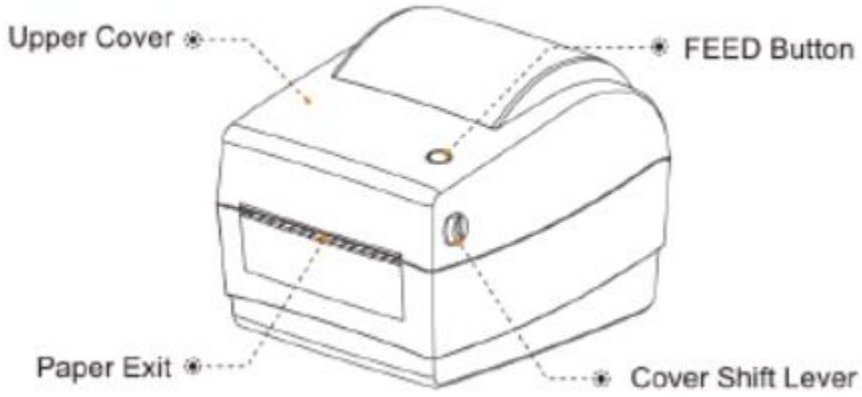

- **Вид ззаду**

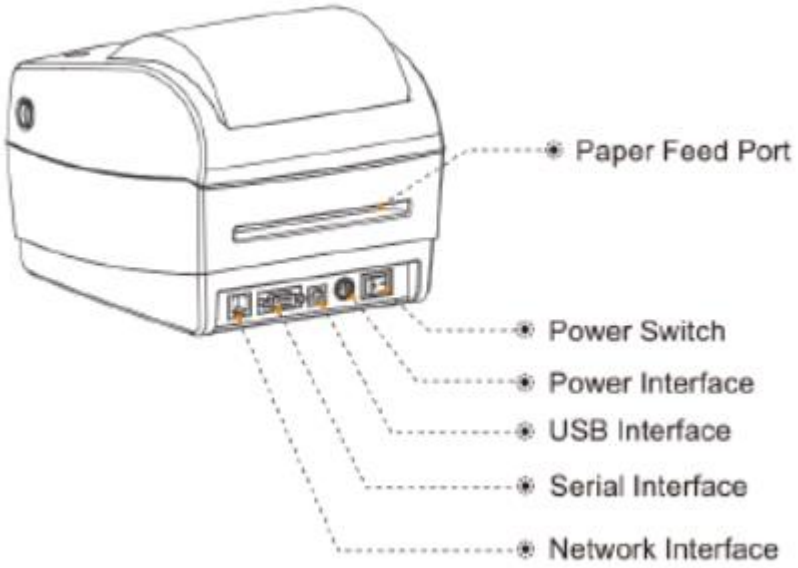

- **Вид зсередини**

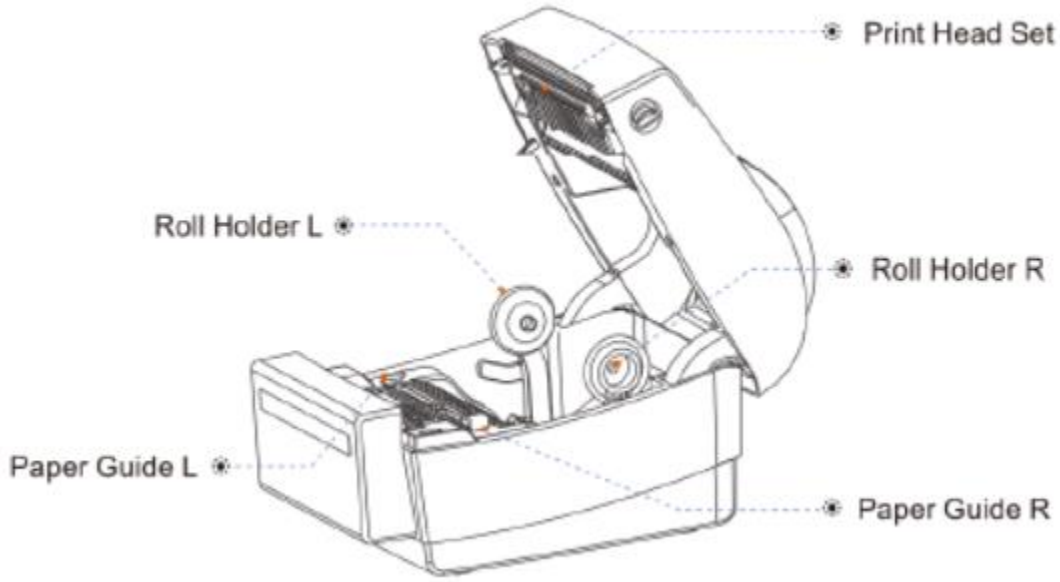

Галузь застосування

- Система кас супермаркету
- Касова система для громадського харчування
- Касова система для швейної промисловості
- Касова система складського господарства

Технічні параметри

✓ Параметри друку

Model	
Printing method	Thermal line printer
Printing speed	127mm/s
Printing paper width	26.7~120 mm
Effective resolution	203 dpi
Thickness of printing paper	0.06-0.18mm
Effective printing width	104mm
Character size	ASCII Font A: 12x24 ASCII Font B: 9x17 Chinese character 24x24
Print character	
ASCII character set	12x24 dot, 1.25 (width)X3.00 (height)mm
National Standard Class I and II Chinese Character Font	24x24 dot, 3.00 (width)X3.00 (height)mm
Type of bar code	One-dimensional code:Code39、39C、ITF25、EAN128、Code、Codebar、EAN8-2、EAN8+2、EAN8+5、EAN-13、EAN13+5、UPC-A、UPCA+2、UPCA+5、UPC-E、UPCE+2、UPCE+5MSIC、ITF14、EAN 14、CODE11、POST QRcode:QRCODE、PDF417(optional)
Extended character table	CP437、CP850、CP852、CP860、CP863、CP865、CP866 WPC1250、WPC1251、WPC1252、WPC1253、WPC1254 ETC., 12INTERNATIONAL LANGUAGES IN TOTAL
Power supply	
Power adapter	AC 100 ~ 240V
Input power supply	DC 24V ⎓ 2.5A
Environmental requirements	
Working environment	Operating temperature: 0~ 45°C, operating humidity: 20~90%
Storage environment	Storage temperature:-10 ~ 60°C, storage humidity: 10~90% (Except paper rolls)
Environmental conditions	
Drive	WINXP/WIN7/WIN8/WIN10
Print command	ESC/POS/TSPL/CPCL(optional)/ZPL(optional)
Character printing	It supports double width and double height printing of AN K characters, custom characters and Chinese characters; adjusts dot patterns of character spacing for printing;







Remark: The interface is optional or customized, and the specific interface is subject to the actual object.

The pictures are for reference only, please subject to practicality.

Встановлення та експлуатація принтера

- ✓ **Розпакування принтера**

Перевірте комплектацію:
Перед використанням переконайтеся, що аксесуари входять до комплекту (наведене нижче зображення є прикладом). Якщо чогось бракує, зверніться до постачальника або виробника. Залежно від моделі принтера, певні аксесуари можуть не входити до комплекту.

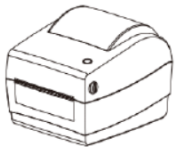

Головна машина



Адаптер живлення

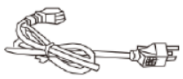

Шнур живлення



USB-кабель



Короткий посібник з встановлення

- ✓ **Підключення принтера**

Підключіть принтер до мережі 220В

- Переконайтеся, що вимикач живлення знаходиться у вимкненому стані (0)
- Підключіть адаптер живлення до принтера
- Підключіть кабель живлення до адаптера живлення
- Підключіть інший кінець проводу живлення до найближчої розетки

Використовуйте спеціальний адаптер живлення для принтера. Схема підключення виглядає наступним чином:

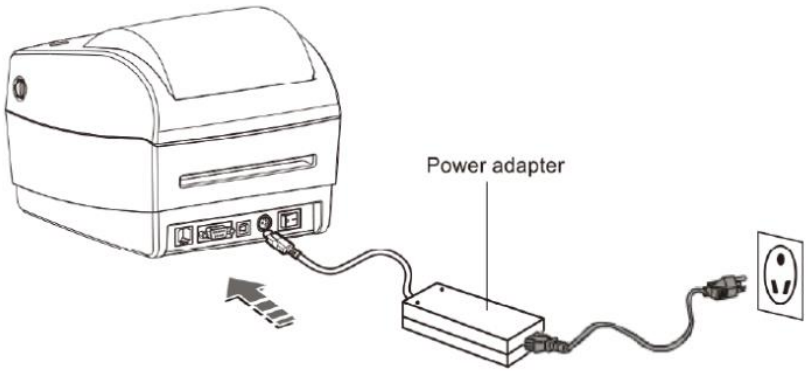

Підключіть USB-кабель

- Підключіть USB-кабель до принтера
- Підключіть USB-кабель до головного комп'ютера
- Увімкніть живлення (1)

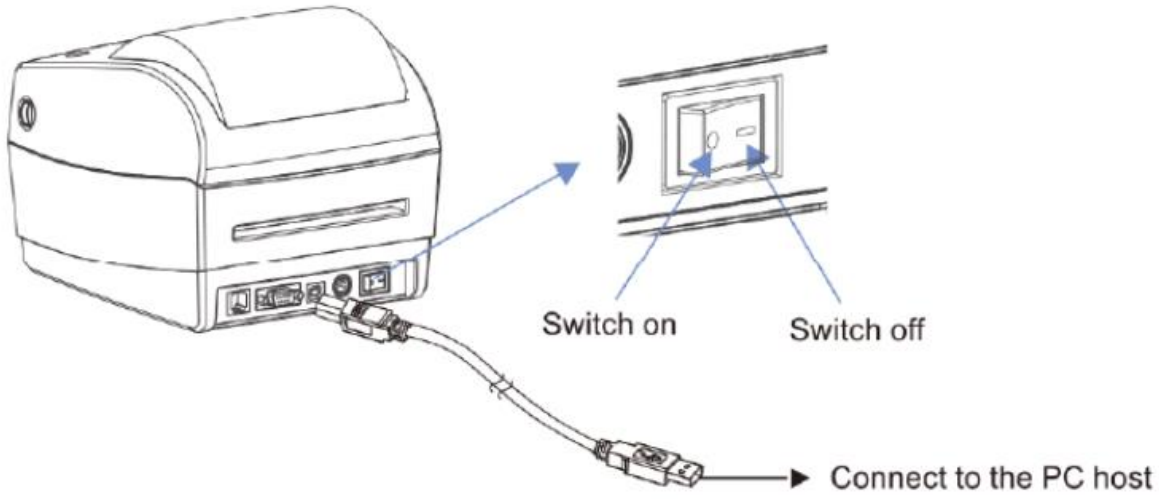

✓ **Завантаження паперу**

Принтер етикеток для друку етикеток та чеків використовує рулони термопаперу шириною 120 мм та має простий і зручний механізм завантаження паперу.

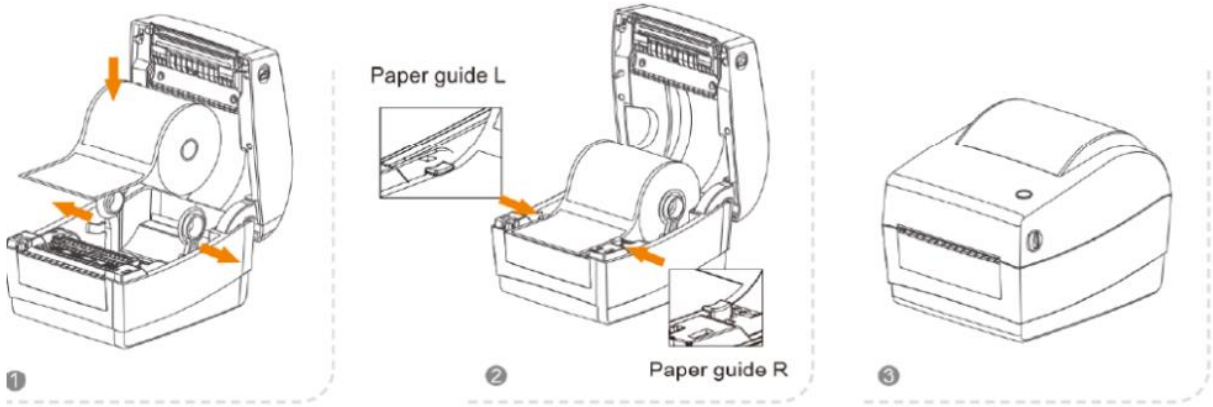

Спосіб завантаження внутрішнього рулону термопаперу такий:

- Витягніть тримач рулону, переконайтеся, що сторона для друку рулону паперу спрямована вгору, і завантажте рулон паперу.

- Просуньте передній кінець рулону паперу через напрямну для паперу та витягніть його за гумовий ролик; закрийте напрямну для паперу, щоб зафіксувати обидві сторони паперу відповідно до його ширини.
- Закрийте верхню кришку принтера та обережно натисніть на неї, доки вона не закриється з клацанням.

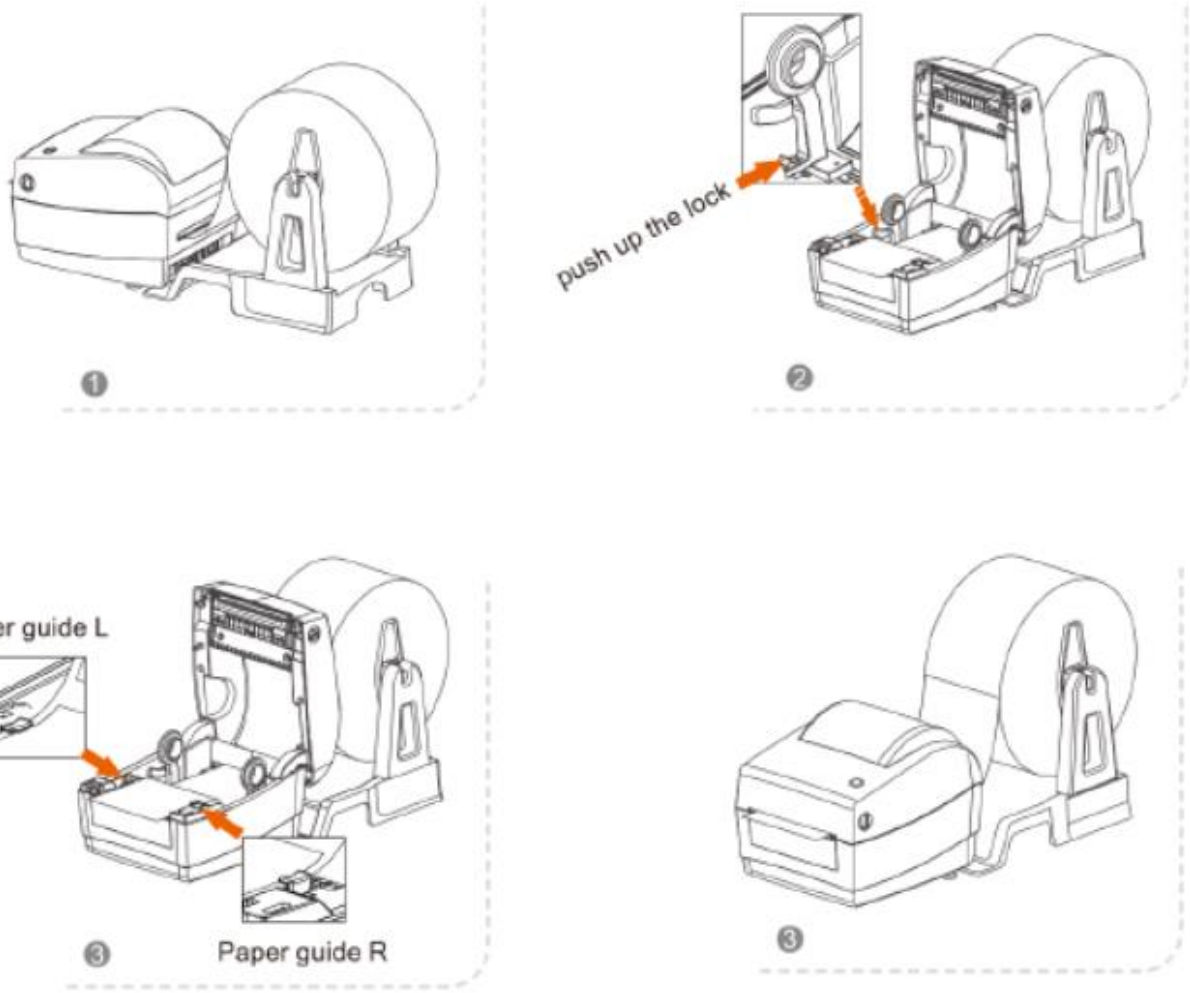

Спосіб завантаження зовнішнього рулону термопаперу такий:

- Переконайтеся, що сторона для друку рулону паперу спрямована вгору, і просуньте передній кінець рулону паперу через отвір подачі на задній панелі принтера;
- Витягніть тримач рулону та натисніть на фіксатор тримача L, щоб заблокувати його.
- Просуньте передній кінець рулону паперу через напрямну для паперу та витягніть його за гумовий ролик; закрийте напрямну для паперу, щоб зафіксувати обидві сторони паперу відповідно до його ширини.

- Закрийте верхню кришку принтера та обережно натисніть на неї, доки вона не закриється з клацанням.

✓ **З’єднання та друк через Bluetooth (дійсно лише для принтерів із Bluetooth)**

Перед роботою принтер Bluetooth потрібно з’єднати в пару з основним пристроєм, що керує принтером, а процес з’єднання ініціюється основним пристроєм.

Загальний метод сполучення виглядає наступним чином:

- Увімкніть принтер
- Головний пристрій шукає зовнішні Bluetooth-пристрої.
- Якщо є кілька зовнішніх пристроїв Bluetooth, виберіть принтер, що відповідає адресі BOA (докладніше див. на сторінці самотестування).
- Введіть початковий пароль «0000» або «1234».
- Завершіть сполучення.

Будь ласка, зверніться до опису функції Bluetooth основного пристрою для отримання інформації про конкретний метод сполучення. Під час сполучення принтер етикеток з інтерфейсом Bluetooth має бути увімкнений.
Примітка: Під час сполучення не вмикайте кілька принтерів одночасно, інакше ви не зможете визначити, який принтер було успішно сполучено.

Після успішного сполучення інші комп’ютери все ще можна сполучити з принтером, і кожен принтер можна сполучити щонайбільше з 8 комп’ютерами. Якщо з принтерами сполучено більше комп’ютерів вищого рівня, комп’ютер, який сполучено з принтером найраніше, буде автоматично видалено принтером зі списку сполучень. У такому разі, якщо цьому комп’ютеру потрібно керувати принтером для друку, його потрібно сполучити знову. (Тільки для кількох підключень Bluetooth)

Використовуйте інтерфейс Bluetooth для друку (дійсно лише для принтерів з Bluetooth)

Для комп’ютерів із віртуальними послідовними портами Bluetooth (таких як мобільні телефони зі СМАРТФОНАМИ, КИШЕНЬКОВІ ПК, КІЛЬКІСНІ ПК, ноутбуки тощо) після успішного сполучення дані друку можна надсилати на принтер через віртуальний послідовний порт Bluetooth для друку. Якщо на комп’ютері немає віртуального послідовного порту Bluetooth, то перед використанням принтера для друку зверніться до постачальника комп’ютера.

- ✓ **Вимикач живлення, кнопка та індикатор принтера**

Вимикач живлення

Вимикач живлення контролює подачу живлення на принтер. Вимикач живлення розташований на панелі принтера. Коли натискається перемикач «-», принтер вмикається; коли натискається перемикач «О», принтер вимикається .
Увага : Перед увімкненням принтера переконайтеся, що джерело живлення підключено.

- ✓ **Кнопка та індикатори**

Опис функцій кнопок

Сценарії	**Керування кнопками**	**Відповідні функції**
Вимкнути	Натисніть і утримуйте + увімкніть принтер	Роздрукуйте сторінку самотесту
Очікування	Натисніть і утримуйте 3 сек	Увійти в режим навчання специфікації мітки
Відкрийте кришку	Натисніть і утримуйте 1О сек	Відновлення заводських налаштувань
Очікування	Натисніть	Автоматична подача одного чистого аркуша етикеток
Безперервний процес друку	Натисніть	Призупинити друк
Призупинити друк	Натисніть	Продовжити друк

Сигнали індикатора
Значення кольорів індикатора

Стан індикатора	**Опис статусу**	**Просте усунення несправностей**
Зелений індикатор завжди горить	Звичайний режим очікування	I
Синій індикатор блимає	Помилка виявлення оперативної пам'яті	Зверніться до найближчого сервісного центру
Рожевий індикатор завжди горить	Друкуюча головка перегрівається	Автоматично відновити роботу після охолодження принтера.
Червоний індикатор завжди горить	Верхня кришка не закрита	Перевірте, чи верхня кришка належним чином закрита.
Червоний індикатор блимає	Папір не виявлено	Перевірте, чи завантажено папір
Жовтий індикатор завжди горить	Низька вхідна напруга	Замініть адаптер живлення
Білий індикатор завжди горить	Призупинити друк	Натисніть кнопку FEED для звичайного друку
Жовтий індикатор блимає	Зминання паперу	Відкрийте кришку, щоб видалити застряглий папір
Зелений індикатор повільно блимає	Принтер працює	I

Монохромний індикатор, значення спалахів світла

Стан індикатора	**Опис статусу**	
Індикатор завжди світиться	Звичайний режим очікування	
Спалахи індикатора	**Зумер попередження**	
Звуковий сигнал тривоги	2 звуки	**Помилка механізму принтера**
	3 звуки	**Помилка нестачі паперу**
	5 звуків	**Помилка перегріву**
	6 звуків	**Помилка відкриття кришки**
	7 звуків	**Помилка лабораторії шва**

- ✓ **Тестування принтера**

Роздрукуйте сторінку самотесту

Під час початкового встановлення принтера або виникнення будь-яких проблем із принтером можна запустити програму самотестування, щоб перевірити такий стан: версію прошивки, стан налаштувань параметрів принтера, якість друку та пов'язану інформацію про налаштування зовнішніх пристроїв тощо. Після підтвердження відсутності проблем із принтером після самотестування перевірте інші пристрої або програмне забезпечення. Ця функція працює незалежно від інших пристроїв або програмного забезпечення.

Метод самотестування виглядає наступним чином:

1. Переконайтеся, що принтер підключено до джерела живлення, а рулон паперу завантажено правильно.
2. Переконайтеся, що принтер вимкнено, а верхня кришка закрита
3. Натисніть і утримуйте кнопку **FEED (ПОДАЧА)** , потім натисніть кнопку POWER (ЖИВЛЕННЯ), щоб увімкнути принтер; відпустіть кнопку після того, як принтер увімкнеться.

Друк за допомогою драйвера Windows

1. Щоб встановити драйвер для Windows, зверніться до розділу «Інструкція з встановлення драйвера».

2. Встановіть «порт» драйвера Windows як відповідний інтерфейс для використання. Роздрукуйте тестову сторінку за допомогою функції «Друк тестової сторінки» драйвера Windows.

- ✓ **Навчання міток (калібрування)**

Примітка: У таких випадках користувач може виконати навчання позиціонування етикетки, щоб принтер міг краще розташувати етикетку:

- Встановлення та використання принтера вперше
- Перше використання принтера після встановлення датчика
- Повторно використовуйте принтер після тривалого перерви
- Замініть на новий тип паперу
- Принтер не може ефективно розпізнати позначку під час

Коли принтер буде готовий, натисніть і утримуйте кнопку FEED протягом 3 секунд, доки індикатор стану очікування не блимне двічі, потім відпустіть кнопку, і принтер почне навчання (калібрування) та подачу паперу. Якщо навчання відбувається в режимі безперервного паперу, навчання (калібрування) не відбудеться. Користувачі також можуть завершити навчання за допомогою програмного забезпечення Printer Tool (див. «Інструкцію щодо Printer Setting Tool»).

Примітка: Після навчання ви можете знову відкрити верхню кришку та помістити чистий етикетковий папір, щойно поданий під час навчання, назад для друку, щоб уникнути марнування паперу.

ДОГЛЯД ЗА ПРИНТЕРОМ

- ✓ **Очищення головки принтера**

Очистіть друкуючу головку, якщо з принтером виникне одна з наведених нижче проблем:

- Друк нечіткий;
- Вертикальний стовпець надрукованої сторінки нечіткий;
- Шум подачі паперу високий.

Кроки очищення друкуючої головки такі:

- Вимкніть живлення принтера, відкрийте верхню кришку та вийміть папір, якщо він є.
- Якщо друк щойно завершено, зачекайте, поки друкуюча головка повністю охолоне;
- Очистіть головку принтера м’якою ватною серветкою, змоченою етиловим спиртом
- Зачекайте, поки етиловий спирт повністю випарується, закрийте верхню кришку та спробуйте друкувати.

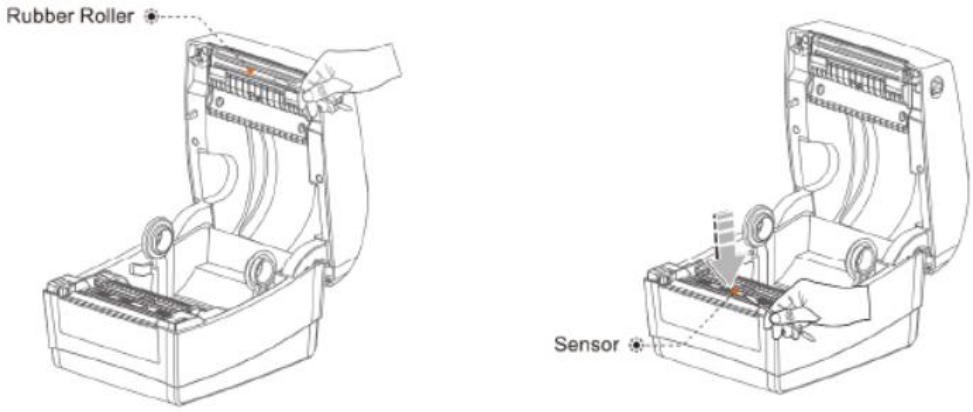

- ✓ **Очищення датчика паперу**

Очистіть датчик паперу, якщо з принтером виникне одна з наведених нижче:

- Під час друку принтер іноді зупиняє друк та подає сигнал тривоги про нестачу паперу;
- Лунає сигнал про відсутність паперу

Кроки очищення датчика наявності паперу такі:

- Вимкніть живлення принтера, відкрийте верхню кришку та вийміть папір, якщо він є;
- Витріть пил та плями з поверхні датчика м’якою бавовняною тканиною (яку слід висушити), змоченою в абсолютному етиловому спирті.
- Дочекавшись повного випаровування етилового спирту, закрийте верхню кришку та спробуйте друкувати.

- ✓ **Очищення гумового валика друку**

Якщо з принтером виникає одна з наступних проблем, слід очистити гумовий валик друку:

- Друк нечіткий;
- Вертикальний стовпець надрукованої сторінки нечіткий;
- Шум подачі паперу

Етапи очищення гумових валиків друку такі:

- Вимкніть живлення принтера та відкрийте верхню кришку;
- Використовуйте м’яку бавовняну тканину (яку слід висушити), змочену в нейтральному мийному засобі, щоб витерти пил і плями на поверхні гумового валика друку;
- Закрийте верхню кришку після повного витікання засобу для чищення.

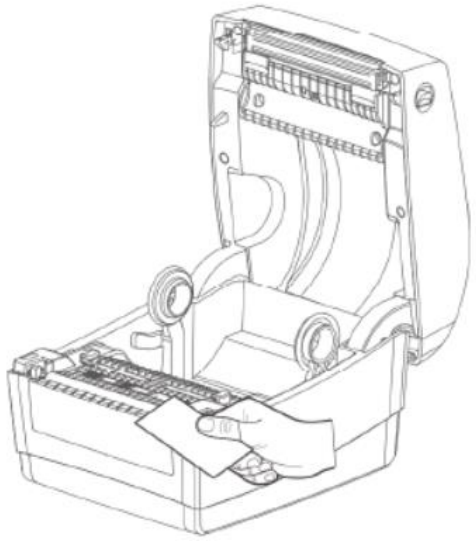

Увага:

- Під час щоденного технічного обслуговування живлення необхідно вимикати
- Не торкайтеся поверхні друкуючої головки руками та металевими предметами, а також не дряпайте поверхню друкуючої головки, гумового ролика друку та датчика пінцетом та іншими інструментами.
- Не використовуйте органічні розчинники, такі як бензин та ацетон
- Зачекайте, поки етиловий спирт повністю випарується, потім увімкніть живлення, щоб продовжити друк.

УСУНЕННЯ НЕСПРАВНОСТЕЙ

В таблиці нижче наведено поширені проблеми та способи їх вирішення. Якщо ви виконали прості методи усунення несправностей, але принтер все ще не працює належним чином, зверніться за допомогою до відділу обслуговування клієнтів вашого дилера.

Явище несправності	**Причина**	**Рішення**
Індикатор живлення вимкнено	a. Штекер змінного струму та штекер блоку живлення не підключені до розетки принтера.	a. Перевірте підключення живлення та переконайтеся, що штекер змінного струму та штекер блока живлення правильно підключені до розетки принтера. b. Увімкніть принтер.
Не вдається надрукувати	a. Кабель зв'язку неправильно підключено до принтера та комп'ютера. b. Помилка налаштування інтерфейсу зв'язку. c. Помилка стану друку.	a. Знову підключіть кабель зв’язку. b. Зверніться до розділу 6.2 «Інформація про індикатор принтера» в посібнику та перевірте, чи індикатор режиму очікування завжди світиться.
Неповний друкований контент	a. Папір не відцентрований.	a. Відрегулюйте положення паперу. b. Встановіть правильний розмір етикетки.
Неправильне позиціонування	a. Навчання міток не виконано. b. Оптопара для виявлення міток шва зміщена. c. Вибрано неправильний режим.	a. Виконати навчання етикеток. b. Відкрийте кришку, щоб перевірити, чи зміщено компонент виявлення шва етикетки. Для чорного паперу етикеток перемістіть компонент виявлення шва етикетки відповідно до положення чорної етикетки, щоб оптопара виявлення могла виявити чорну етикетку. Папір для етикеток /безперервний папір: Оптопара виявлення має бути в діапазоні паперу. c. Використовуйте інструмент налаштування, щоб відкрити інформацію про принтер, і перевірити, чи тип паперу такий самий, як і папір, завантажений у принтер, що можна змінити за допомогою інструмента налаштування.
Поганий результат друку	a. Помилка завантаження паперу. b. Помилка налаштування щільності/швидкості друку c. На друкуючій головці/гумовому ролику накопичився пил або клей. d. Друкуюча головка пошкоджена.	a. Перезавантажте папір b. Відрегулюйте щільність друку/швидкість принтера за допомогою інструмента налаштування або програмного забезпечення. Щільність друку можна грубо налаштувати за допомогою інструмента налаштування, а точно – за допомогою драйвера c. Очистіть друкуючу головку/гумовий ролик. (див. 8.1 «Очищення друкуючої головки»/8.2 «Очищення датчика»/8.3 «Очищення гумового валика друку» цього посібника.) d. Використовуйте інструмент налаштування, щоб виявити пошкоджену точку друкуючої головки. Якщо друкуюча головка пошкоджена, зверніться до відділу обслуговування клієнтів вашого дилера для ремонту.