ШК-4

1900/2000/2100/2200/2300/2400/2500/2600/2700





УВАГА! Замовник або Збірник перед збиранням повинні спочатку ОБОВ'ЯЗКОВО ознайомитися з даною СХЕМОЮ збирання, перечнем деталей і фурнітури, щоб зібрати данний вироб без помилок і зайвих отворів, зроблених їми самостійно.

Перед початком збирання ОБОВ'ЯЗКОВО перевірити цілісність деталей, їх кількість і розміри згідно переліку нижче. Деталі, які пройшли збирання - не підлягають обміну!!!

ВАЖЛИВО: нижче наведена схема збирання призначена для стандартного виробу згідно каталога! Якщо виріб ЗЕРКАЛЬНИЙ, це треба самостійно враховувати при збиранні!

ДСП 16 мм

№	Найменування	Розмір		Кіл-ть
01	Стійка	**2338**	**600**	2
02	Стійка	**2338**	**500**	2
03	Кришка	**1900/2000/2100/2200/2300/2400/2500/2600/2700**	**600**	1
04	Дно	**1900/2000/2100/2200/2300/2400/2500/2600/2700**	**600**	1
05	Полиця	**723/773/823/768/818/868/918/968/1018**	**500**	4
06	Полиця	**390/600**	**500**	5

ХДФ

№	Найменування	Розмір		Кіл-ть
09	ХДФ	**1896/1996/2096/2196/2296/2396/2496/2596/2696**	**509**	4
10	ХДФ	**1896/1996/2096/2196/2296/2396/2496/2596/2696**	**329**	1

Фурнітура

Найменування	Кіл-ть	
Заглушка конфірматна	36	
Конфірмат	36	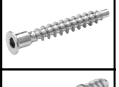
Мініфікс болт	16	
Мініфікс ексцентрик	16	
Ніжка H-30мм	10/12	
Саморіз 3.5*16	20	
Стопор	3	
Фланець	4	
Цвях	100 гр	
Шкант	16	

З'єднувач ХДФ	**390/600**	4
З'єднувач ХДФ	**723/773/823/768/818/868/918/968/1018**	8

Труба D-25	**721/771/821/766/816/866/916/966/1016**	2

Рельс верхній, нижній	**1867/1967/2067/2167/2267/2367/2467/2567/2667**	1+1

Двері	**639/672/705/739/772/805/839/872/905 x 2298**	3

Щітка	**Висота двері x 6**	м

1

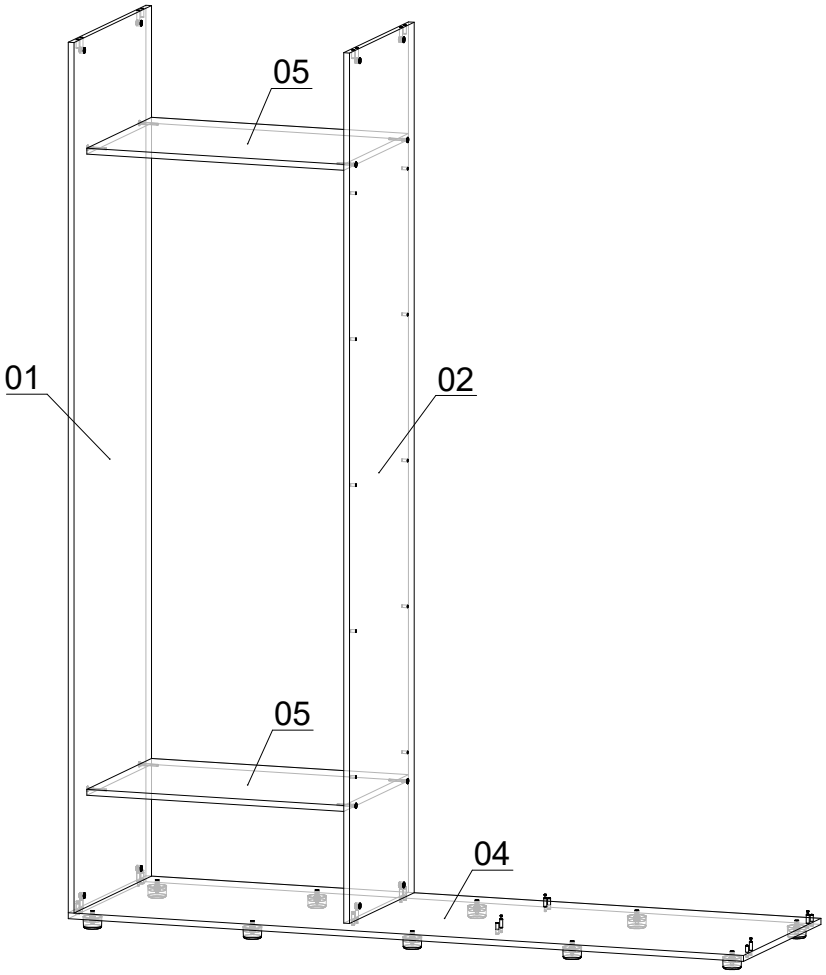

2

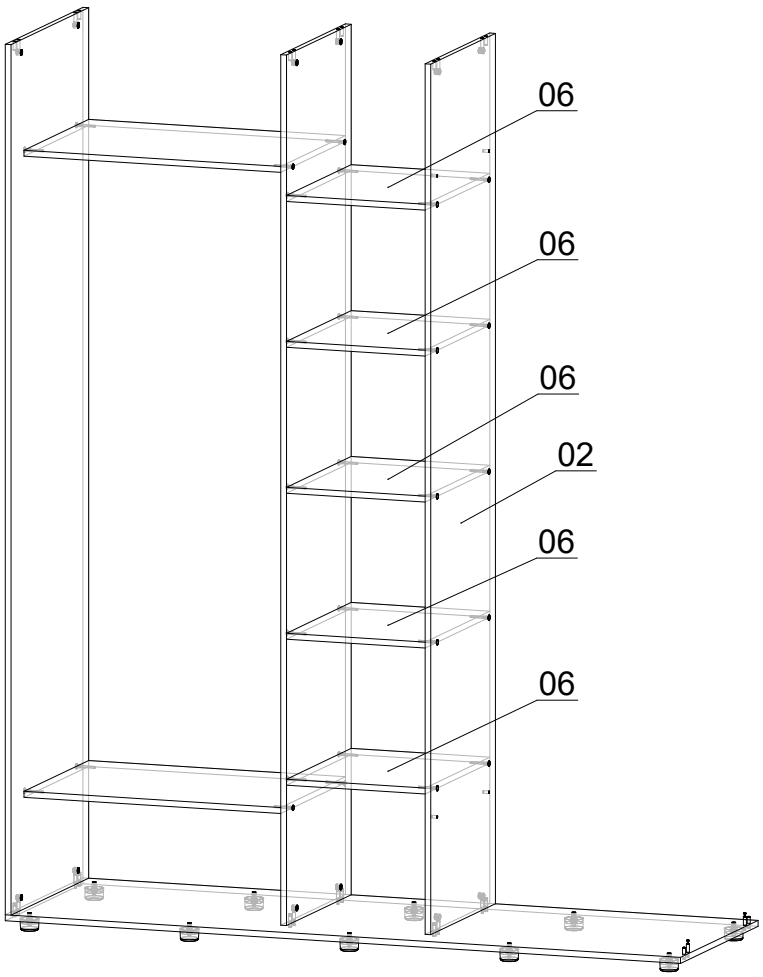

3

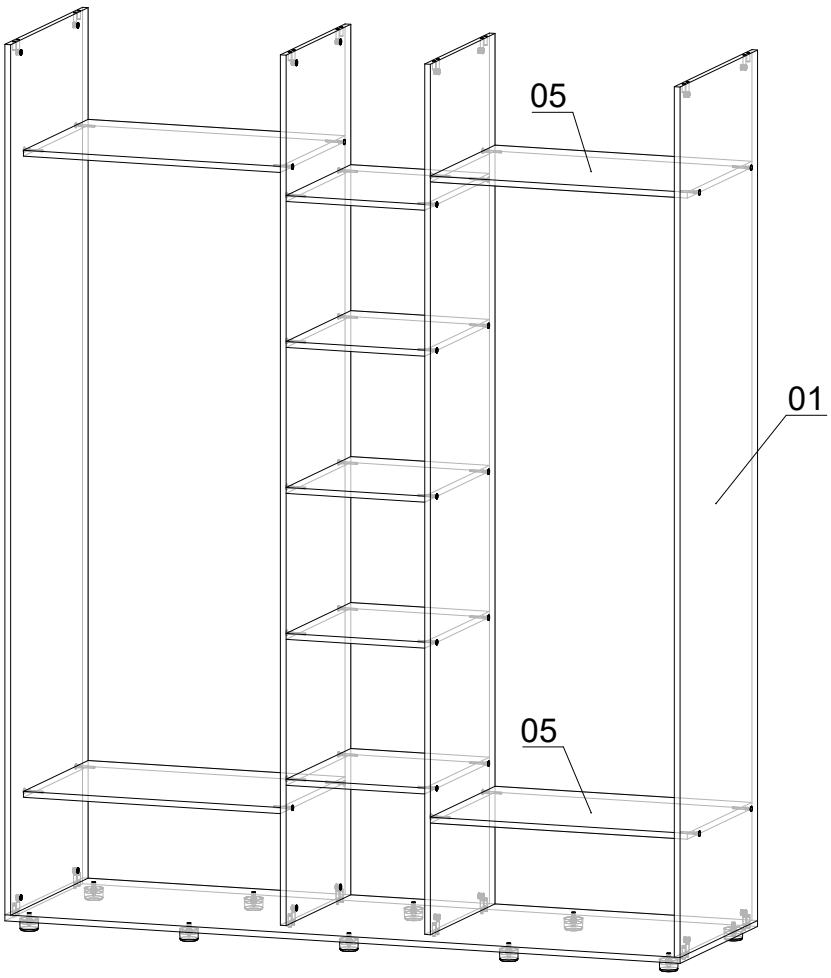

4

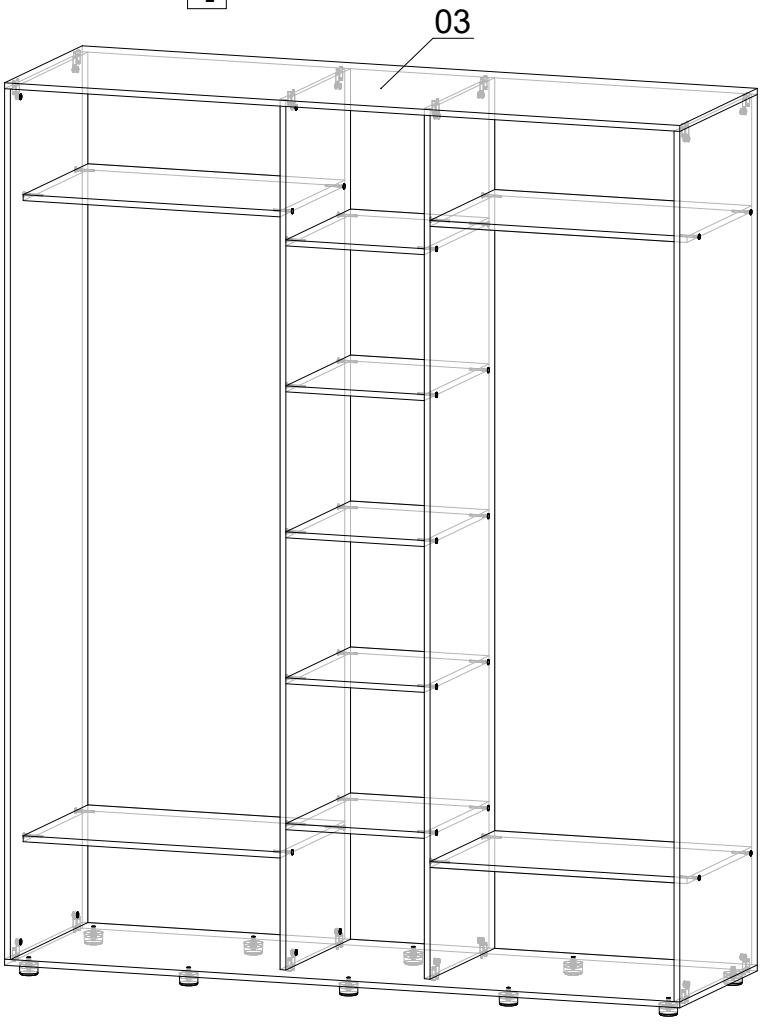

5

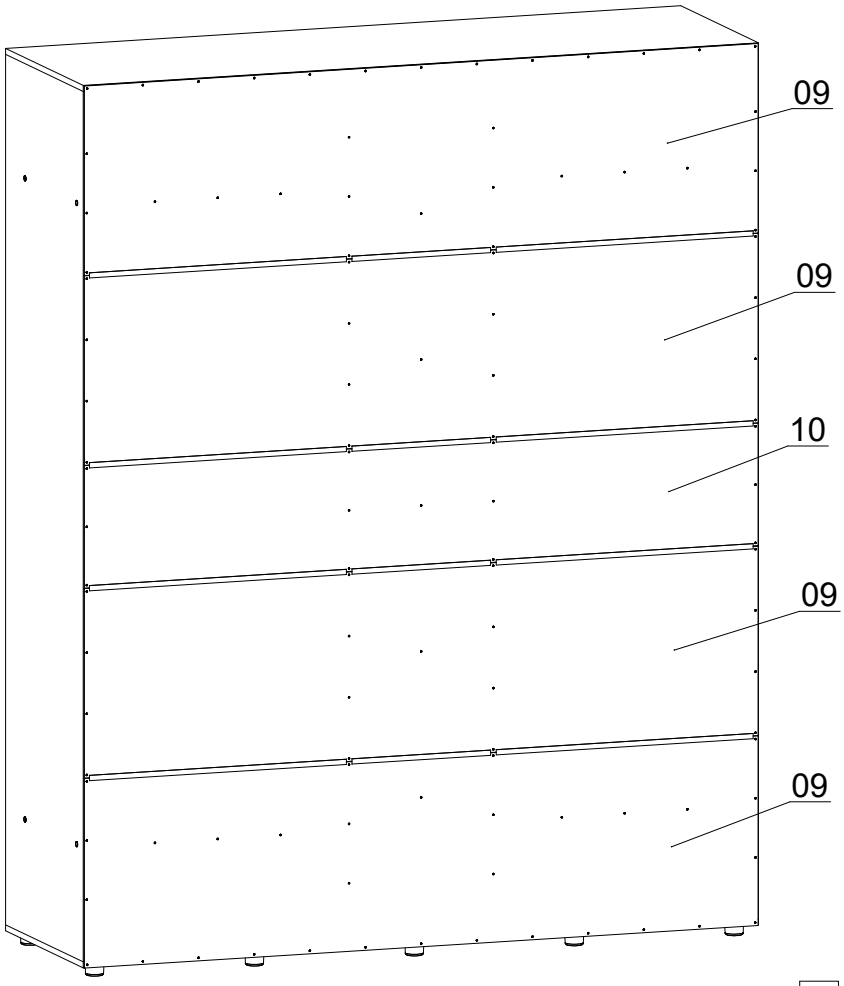
09
09
10
09
09

6

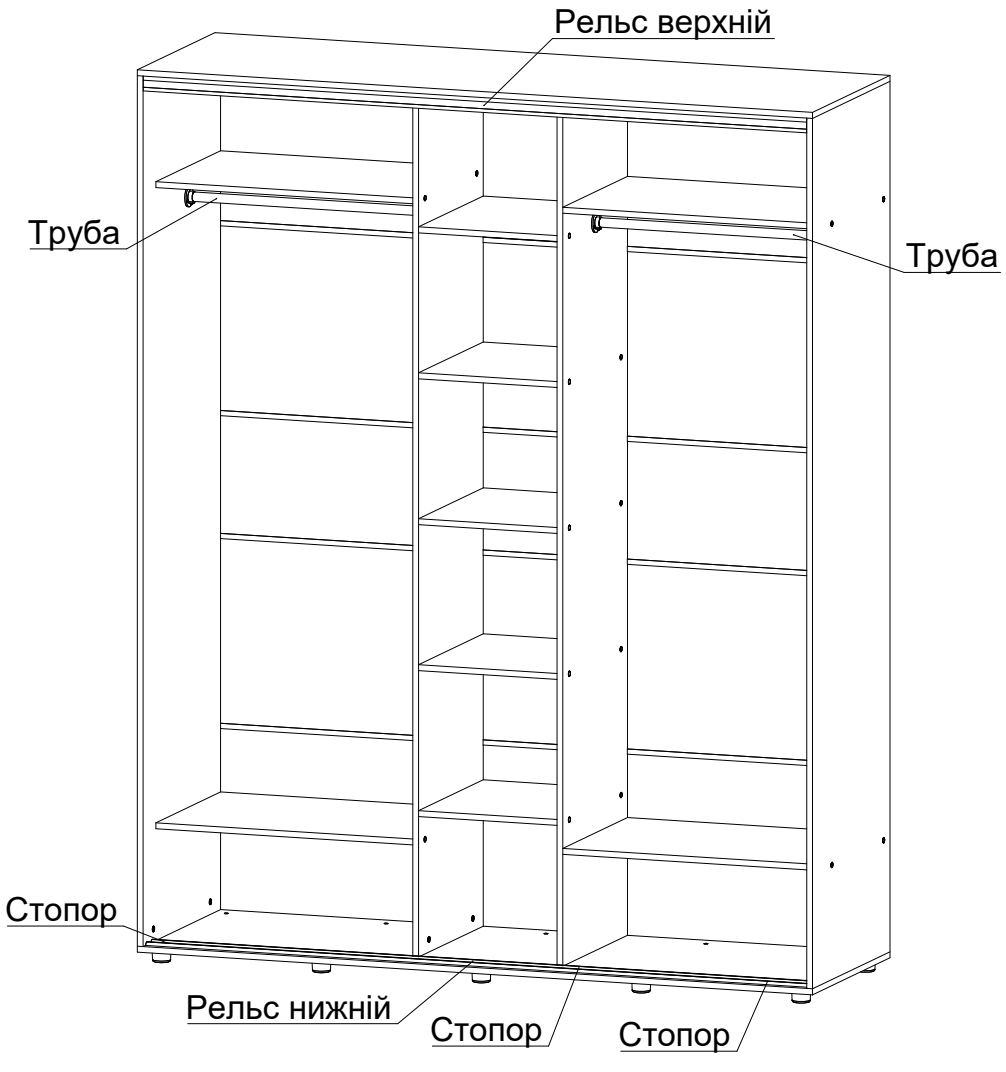
Рельс верхній
Труба
Труба
Стопор
Рельс нижній
Стопор
Стопор

7

