ШК-2

1400/1500/1600/1700/1800



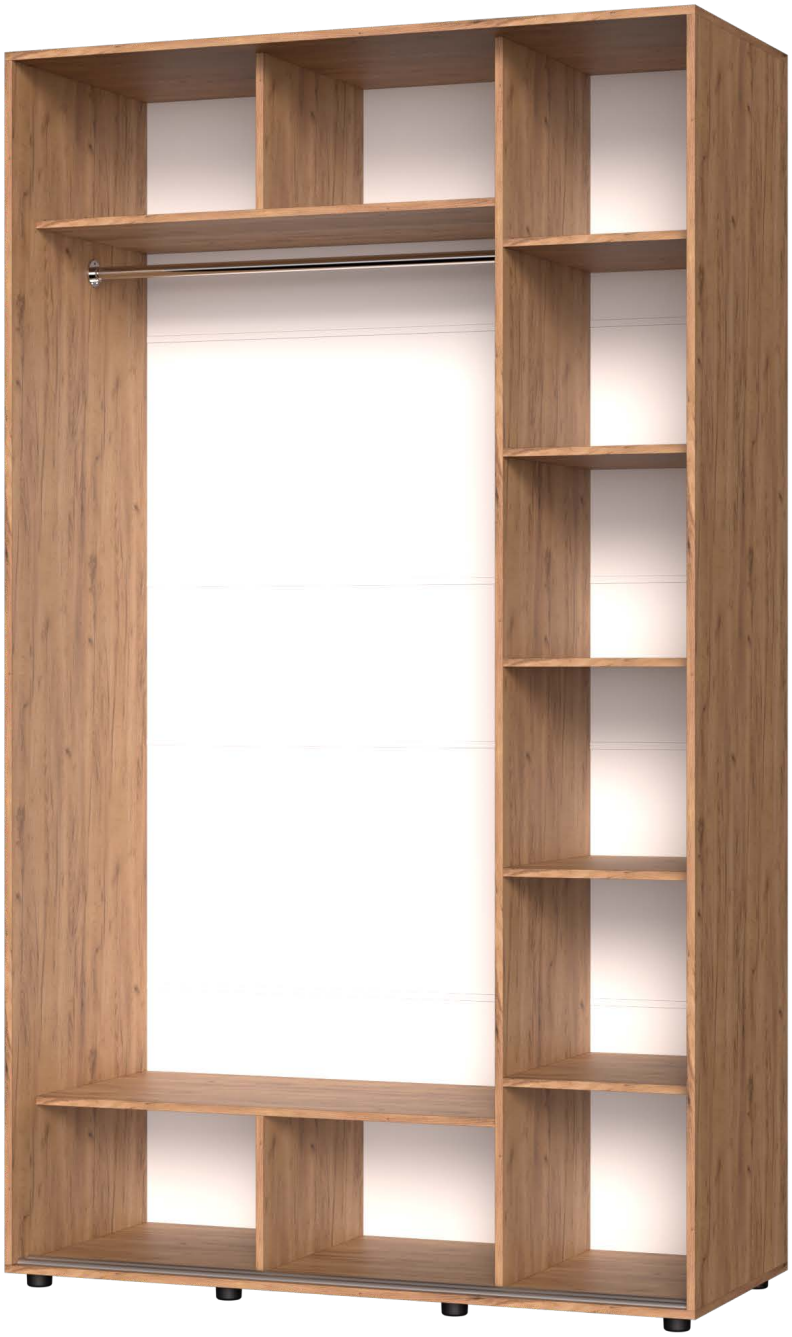

УВАГА! Замовник або Збірник перед збиранням повинні спочатку ОБОВ'ЯЗКОВО ознайомитися з даною СХЕМОЮ збирання, перечнем деталей і фурнітури, щоб зібрати данний вироб без помилок і зайвих отворів, зроблених їми самостійно.

Перед початком збирання ОБОВ'ЯЗКОВО перевірити цілісність деталей, їх кількість і розміри згідно переліку нижче. Деталі, які пройшли збирання - не підлягають обміну!!!

ВАЖЛИВО: нижче наведена схема збирання призначена для стандартного виробу згідно каталога! Якщо виріб ЗЕРКАЛЬНИЙ, це треба самостійно враховувати при збиранні!

ДСП 16 мм

№	Найменування	Розмір		Кіл-ть
01	Стійка	**2338**	**600**	1
02	Стійка	**2338**	**600**	1
03	Стійка	**2338**	**500**	1
04	Дно	**1400/1500/1600/1700/1800**	**600**	1
05	Кришка	**1400/1500/1600/1700/1800**	**600**	1
06	Полиця	**962/1062/1162/1052/1152**	**500**	2
07	Полиця	**390/600**	**500**	5
08	Стійка	**300**	**500**	2

ХДФ

№	Найменування	Розмір		Кіл-ть
10	ХДФ	**1396/1496/1596/1696/1796**	**509**	4
11	ХДФ	**1396/1496/1596/1696/1796**	**329**	1

Фурнітура

Найменування	Кіл-ть	
Заглушка конфірматна	36	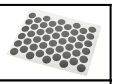
Конфірмат	36	
Мініфікс болт	12	
Мініфікс ексцентрик	12	
Ніжка H-30мм	8	
Саморіз 3.5*16	20	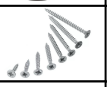
Стопор	2	
Фланець	2	
Цвях	100 гр	
Шкант	12	

З'єднувач ХДФ	**390/600**	4
З'єднувач ХДФ	**962/1062/1162/1052/1152**	4

Труба D-25	**960/1060/1160/1050/1150**	1

Рельс верхній, нижній	**1367/1467/1567/1767/1867**	1+1

Двері	**695/745/795/845/895 x 2298**	2

Щітка	**Висота двері x 4**	м

1

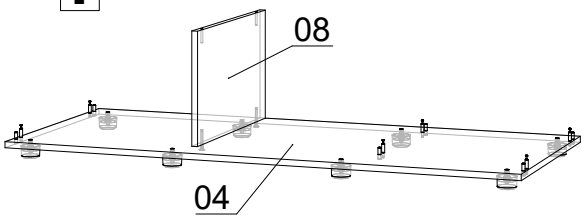

2

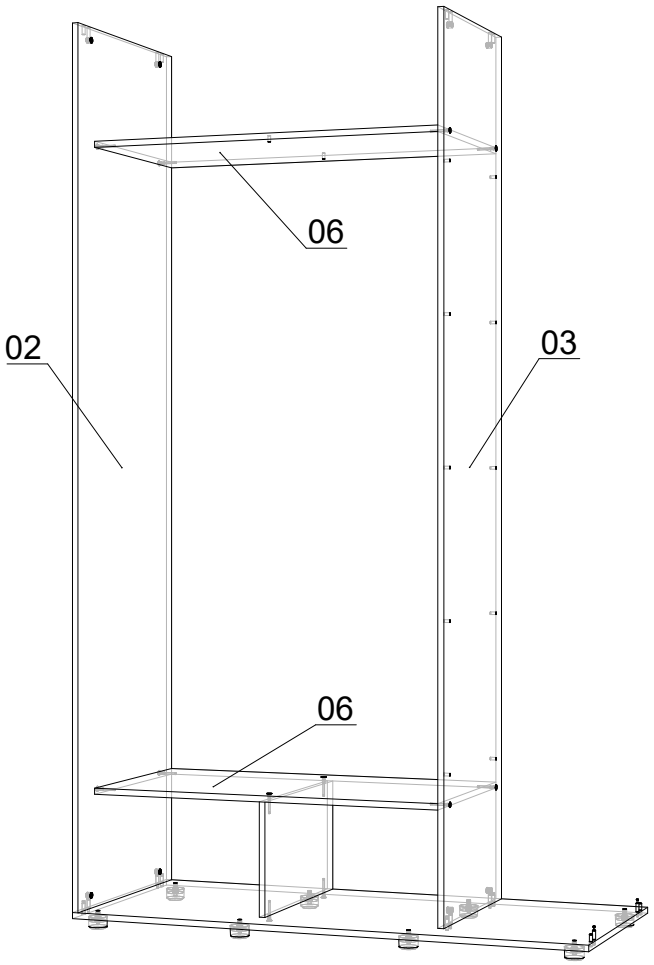

3

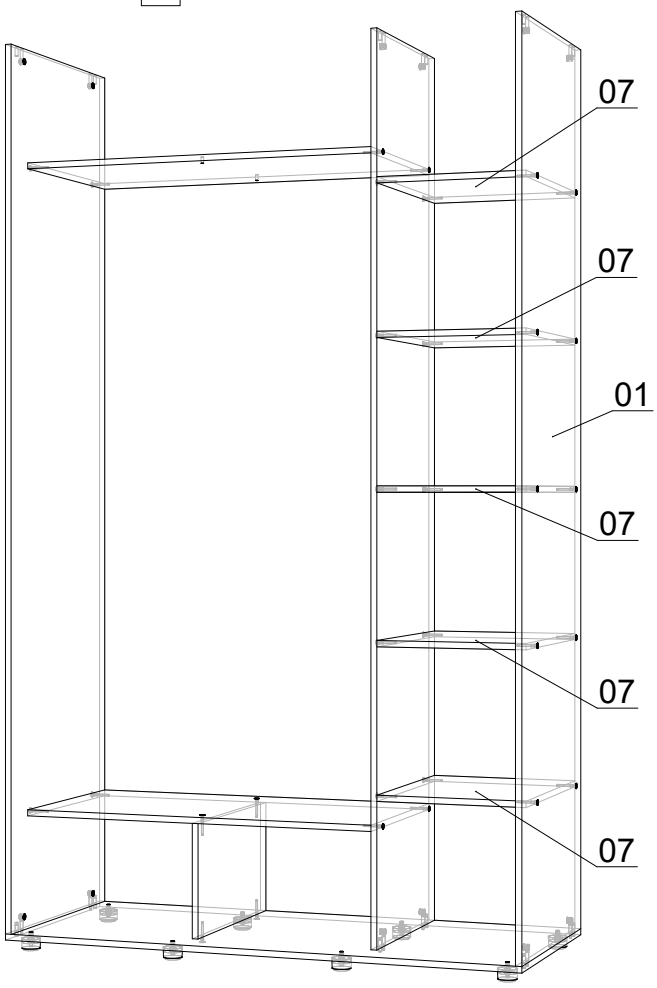

4



5

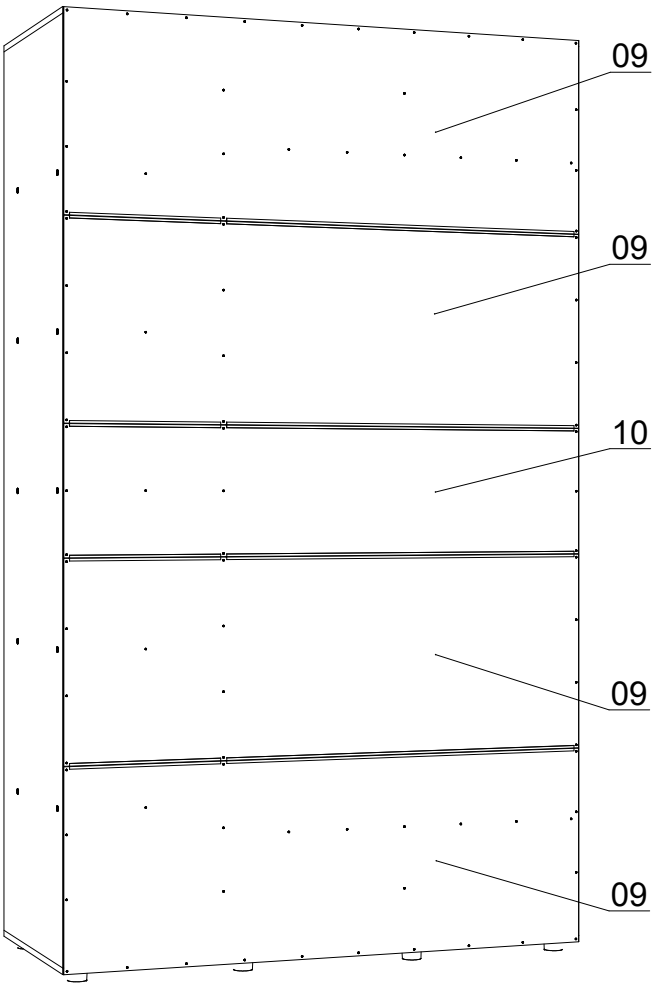

6

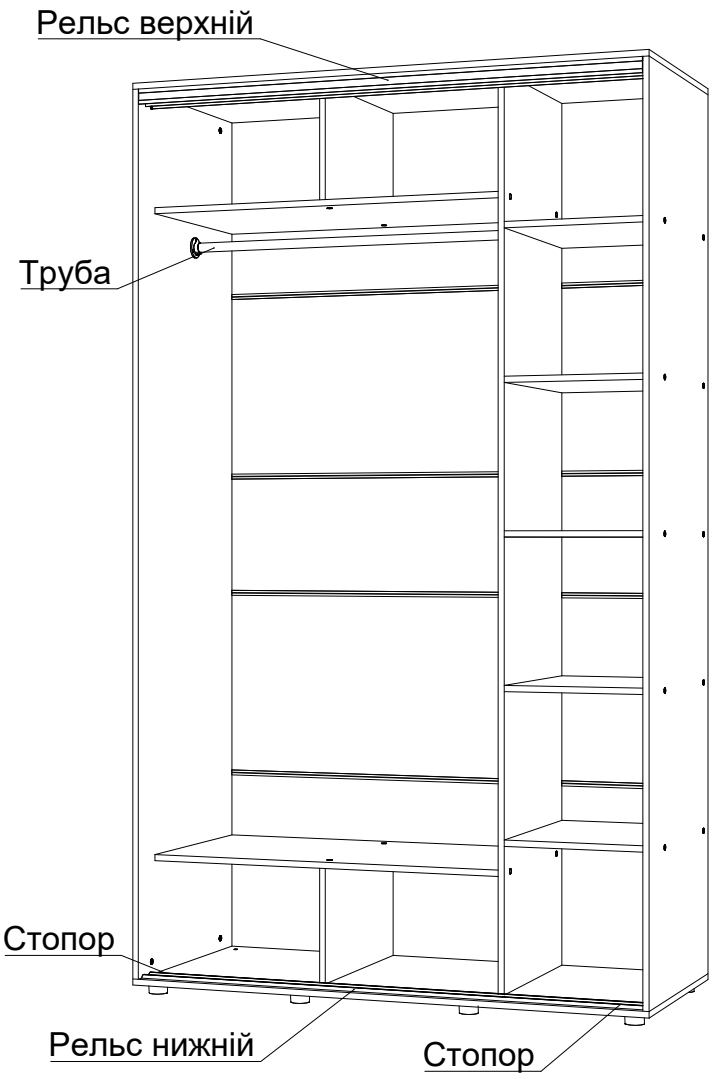
Рельс верхній
Труба
Стопор
Рельс нижній
Стопор

7

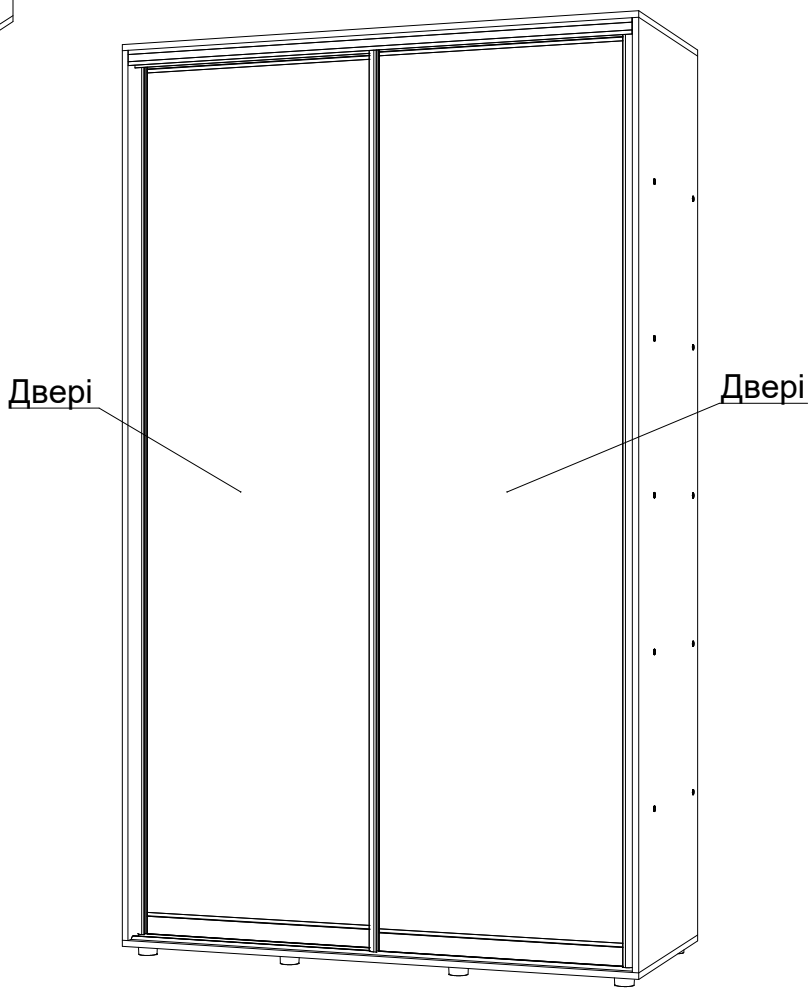
Двері
Двері