TERMOJET

обладнання для котельні

Розподільчий колектор з гідравлічним роздільником

КГС22В.125(200); КГС22Н.125(200);

КГС32В.125(200); КГС32Н.125(200);

КГС42В.125(200); КГС42Н.125(200);

КГС52В.125(200); КГС52Н.125(200).

ТЕХНІЧНИЙ ПАСПОРТ
Інструкція з монтажу та експлуатації



Швидко ● Надійно ● Ефективно

TERMOJET

1.Основні положення

1.1 Загальні відомості про документ

Даний документ містить принципові вказівки, яких необхідно дотримуватися при монтажу, експлуатації і технічному обслуговуванні обладнання. Даний документ є невід'ємною частиною вироба. Інструкція містить інформацію, яка необхідна для правильної експлуатації виробу, і повинна бути доступна протягом всього терміну його експлуатації. Даний посібник призначено для кваліфікованого персоналу.

1.2 Обмеження відповідальності

Виробник устаткування не несе відповідальність перед користувачем за збитки, які виникли в результаті:

– Недотримання або зневаги до вказівок даного документа;
– Навмисного неправильного застосування обладнання;
– Застосування обладнання не за призначенням;
– Експлуатації виробу некваліфікованими особами;
(Технічне обслуговування, ремонт тощо.)
– Змін конструкції виробу;
– Використання комплектуючих виробу не дозволених виробником.;

1.3 Відповідальність користувача

Користувач зобов'язується дотримуватися всіх вимог пов'язаних з використанням цього продукту та за правил техніки безпеки, профілактики травматизму і захисту навколишнього середовища.

1.4 Вказівки з експлуатації і правила техніки безпеки

Експлуатація та монтаж даного обладнання повинні проводитися тільки особами які мають достатні знання і досвід роботи з цим обладнанням. Уважно прочитайте цей посібник до початку експлуатації:

- Перед початком технічного обслуговування необхідно відключити електроживлення обладнання.
- Устаткування має монтуватися відповідно до процесу описаного в інструкції
- Технічне обслуговування, чистка та ремонт модуля може проводитися тільки кваліфікованим персоналом не менше 1 разу на рік.
- У разі пошкодження або неправильної роботи обладнання його подальша експлуатація забороняється. В таких випадках зверніться за допомогою в сервісний центр.
- Забезпечте захист насосного модуля від кліматичних впливів.

- Ніколи не використовуйте обладнання на відкритому просторі поза приміщенням.

- Виріб дозволено застосовувати тільки за призначенням

1.5 Наслідки недотримання правил техніки безпеки

ОБЕРЕЖНО. ВИСОКА ТЕМПЕРАТУРА. РИЗИК ОПІКІВ.

Недотримання вказівок з правил техніки безпеки може призвести до небезпечних наслідків для здоров'я людини таких як травми, опіки і ураження електричним струмом. Так само недотримання правил техніки безпеки може призвести до неправильної роботи обладнання і системи в цілому.

1.6 Галузь застосування

Даний продукт призначений для подачі теплоносія від джерела тепла (котел, тепловий насос і тощо) в контур опалення. Насосні групи без змішуючого вузла застосовуються для підключення контуру радіаторного опалення, бойлера непрямого нагріву, фанкойлів або будь-якого іншого контуру опалення, що не потребує додаткового охолодження температури теплоносія. Насосні групи з змішувальним вузлом (НГ-47, НГ-49Г, НГ-49Б) використовуються для контурів опалення, в яких необхідно підтримувати температурний режим за рахунок підмішування охолодженого теплоносія з зворотньої лінії в подачу, наприклад, контур теплої підлоги.

1.7 Перекачувані рідини

У системах опалення вода повинна відповідати вимогам і нормам за якістю води для опалювальних систем. Також вода не повинна перевищувати допустимі параметри кислотності, жорсткості і заліза. Це обладнання можна використовувати для перекачування наступних рідин:

- Вода
- Пропіленгліколь до 40%
- Охолоджена рідина, що не містить мінеральні масла
- Вода з централізованих систем опалення та ГВП

Забороняється!

Використовувати займисті, агресивні, в'язкі, вибухонебезпечні рідини, а також присадки і домішки, які можуть негативно вплинути на працездатність обладнання.

1.8 Модифікація обладнання

Зміна конструкції обладнання або його додаткова модифікація дозволяється тільки в разі погодження з виробником даного обладнання. В іншому випадку використання не узгоджених вузлів для модернізації обладнання може привести до некоректної роботи виробу.

1.9 Проведення ремонту обладнання

Перед проведенням робіт по ремонту обладнання, заміни комплектуючих, необхідно відключити електроживлення обладнання і злити всю рідини з системи.

Увага! Рідина може бути нагріта до температури кипіння і бути під високим тиском. **Ризик опіків!!!**

1.10 Недопустимі режими роботи

Надійність даного обладнання гарантується тільки в разі використання відповідно до пункту «Галузь застосування».

1.11 Транспортування

При транспортуванні упаковане обладнання повинно бути надійно закріплене в транспортному засобі з метою запобігання самовільних переміщень по кузову транспортного засобу. Перед отриманням обладнання перевірте упаковку.

1.12 Упаковка

При отриманні обладнання, упаковка і саме обладнання не повинно містити видимих пошкоджень. У разі виявлення пошкоджень упаковки або виробу, негайно зверніться до свого постачальника обладнання.

2.Інструкція по монтажу колектора

Для монтажу колектора на стіні треба виконати наступні кроки:

2.1 Переконайтеся, що поверхня, на якій буде закріплений виріб, відповідає навантаженню.

2.2 Зробіть розмітку на поверхні, використовуючи такі інструменти:

- Рівень;
- Рулетка;
- Маркер.

2.3 Після розмітки зробіть отвори за допомогою перфоратора з буром Ø10 мм для бетону, цегляних стін або прикріпіть на спеціальний крепіж для стіни з гіпсокартону.

2.4 Прикріпіть кронштейни в підготовлених отворах.

2.5 Закріпіть колектор на опорах, при необхідності виконайте вирівнювання за допомогою рівня, затягнути монтажні елементи.

Схема колектора,
встановленого на кронштейнах

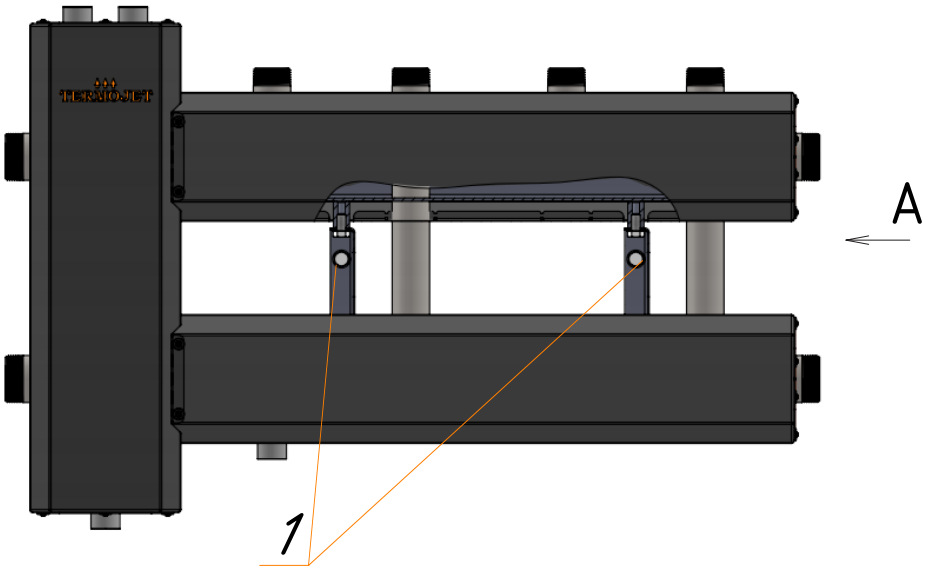

Вид А

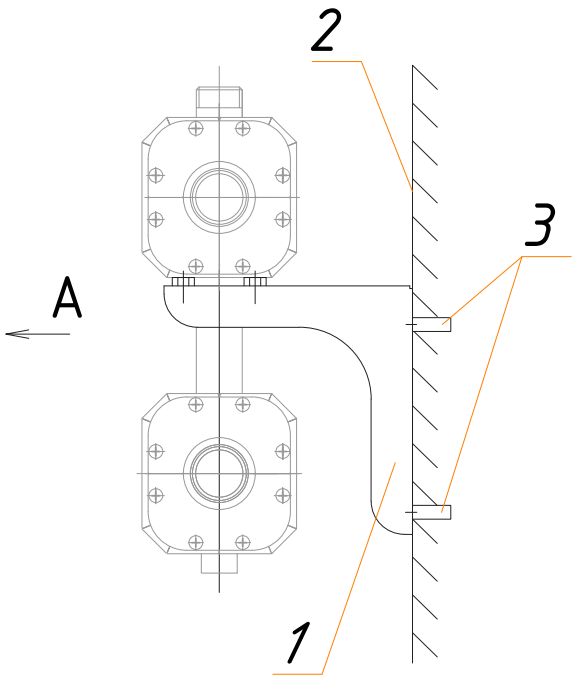

1 - Кронштейн;
2 - Поверхня стіни;
3 - Отвори для кронштейну.

3.Конструкція колектора

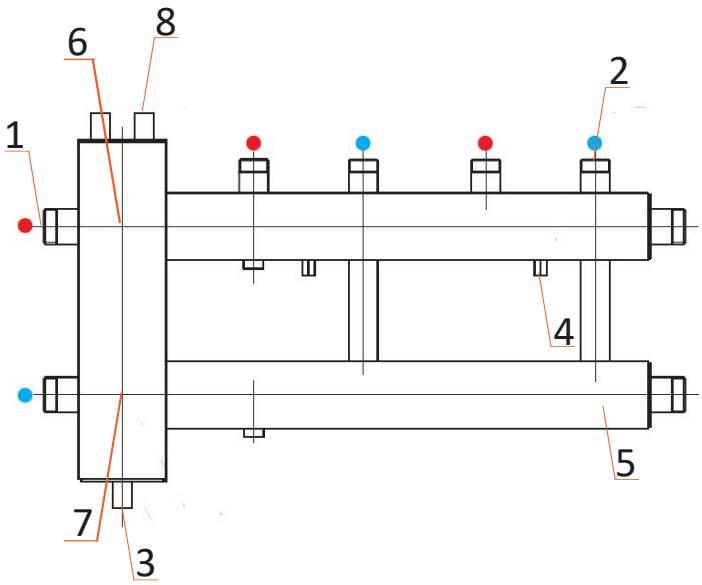

Конструкція колектора:
1 - Підключення котла (1 1/4 " ЗР);
2 - Підключення опалювального контуру (1 " ЗР);
3 - Підключення зливного клапана (1/2 " ВР);
4 - Монтажний елементи;
5 - Теплоізоляційний корпус;
6 - Вбудований сепаратор повітря;
7 - Вбудований шламоуловлювач;
8 - Підключення повітровідвідника ВР 1/2".

- **- Лінія подачі Т1.**
- **- Зворотня лінія Т2.**

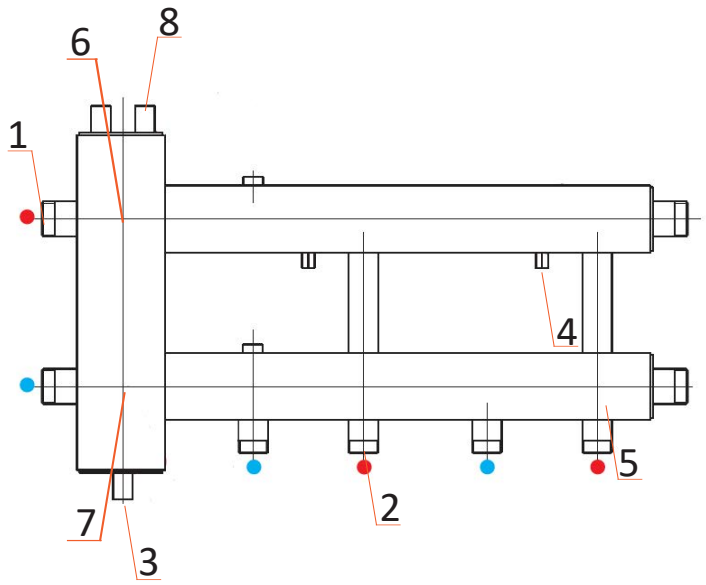

Конструкція колектора:
1 - Підключення котла (1 1/4 " ЗР);
2 - Підключення опалювального контуру (1 " ЗР);
3 - Підключення зливного клапана (1/2 " ВР);
4 - Монтажний елементи;
5 - Теплоізоляційний корпус;
6 - Вбудований сепаратор повітря;
7 - Вбудований шламоуловлювач;
8 - Підключення повітровідвідника ВР 1/2".

- **- Лінія подачі Т1.**
- **- Зворотня лінія Т2.**

TERMOJET

4.Розміри колектора

КГС22В.125(200)

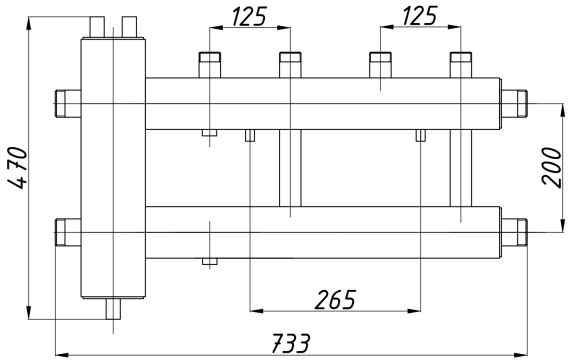

КГС52В.125(200)

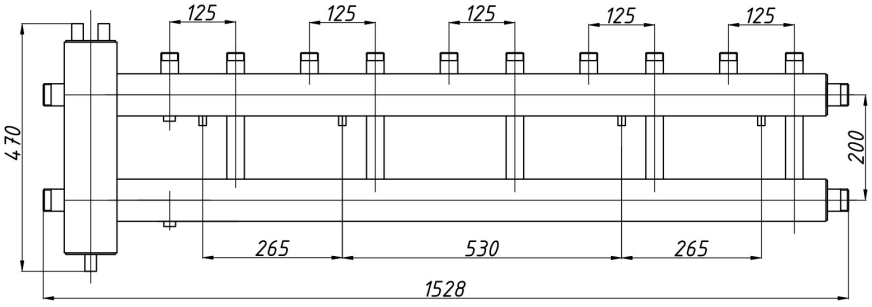

КГС32В.125(200)

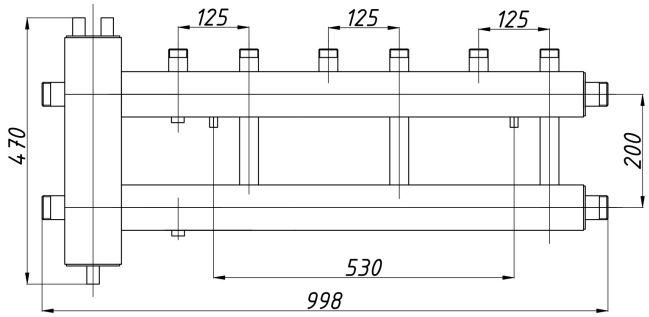

КГС42В.125(200)

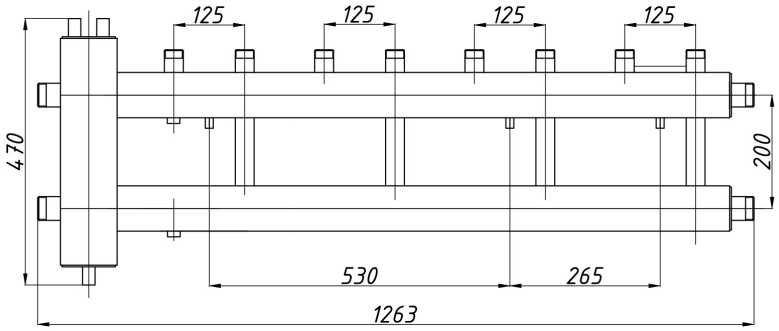

КГС22Н.125(200)

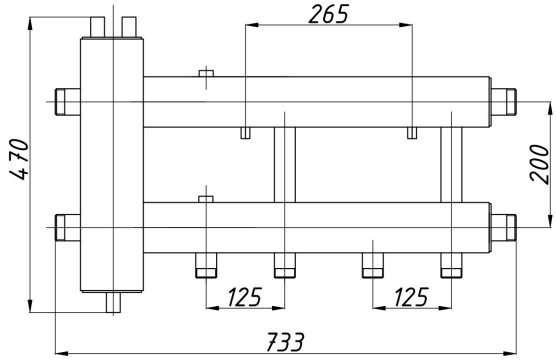

КГС52Н.125(200)

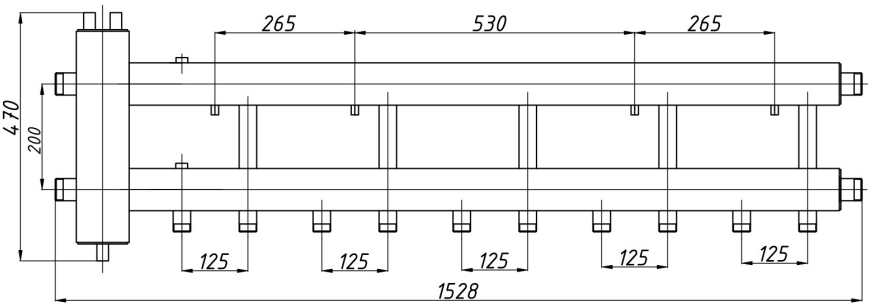

КГС32Н.125(200)

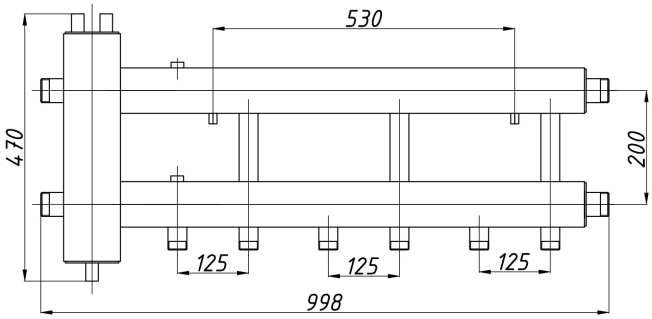

КГС42Н.125(200)

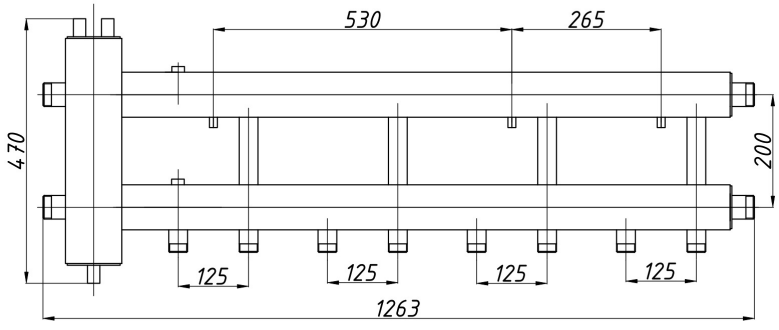

5.Технічні характеристики

Колектор виготовлений з сталі, пофарбований порошковою фарбою, а також має теплоізоляійний кожух з металевим покриттям.
У модельній лінійці потужністю до 60кВт - 8 модифікацій:

КГС22В.125(200); КГС22Н.125(200); КГС32В1.25(200); КГС32Н.125(200); КГС42В.125(200); КГС42Н.125(200); КГС52В.125(200); КГС52Н.125(200).

Технічні характеристики	**КГС22В.125(200) КГС22Н.125(200)**	**КГС32В.125(200) КГС32Н.125(200)**	**КГС42В.125(200) КГС42Н.125(200)**	**КГС52В.125(200) КГС52Н.125(200)**
Артикул	84040222 84040232	84040322 84040332	84040422 84040432	84040522 84040532
Висота	470 мм	470 мм	470 мм	470 мм
Довжина	733 мм	998 мм	1263 мм	1528 мм
Міжосьова відстань	125(200)	125(200)	125(200)	125(200)
G_{max}	6,35 м³/год	6,35 м³/год	6,35 м³/год	6,35 м³/год
Q_{max} : ΔT=10°C	60 кВт	60 кВт	60 кВт	60 кВт
Q_{max} : ΔT=20°C	96 кВт	96 кВт	96 кВт	96 кВт
Монтаж	Настінний	Настінний	Настінний	Настінний
Подключення до котла	1 1/4'' ЗР	1 1/4'' ЗР	1 1/4'' ЗР	1 1/4'' ЗР
Подключення до споживача	1'' ЗР	1'' ЗР	1'' ЗР	1'' ЗР
