Інструкція з експлуатації
Безпека та попередження
Перш ніж розпочати встановлення, налаштування або роботу пристрою, будь ласка, ознайомтеся з усіма інструкціями. Уважно прочитайте цю інструкцію перед використанням виробу. Зверніть увагу на всі знаки, повідомлення та технічну інформацію. Всі інструкції мають бути дотримані в повному обсязі. Сушарка для рушників повинна встановлюватися кваліфікованим спеціалістом. Перед початком монтажу або технічного обслуговування переконайтеся, що електропостачання повністю відключене. Виріб має бути постійно закріпленим і підключеним до мережі живлення змінного струму 220/240V через розетку з заземленням. Елемент є захищеним від бризок (IPX4), але його НІКОЛИ не слід занурювати у воду або піддавати постійному розбризкуванню води. Елемент НІКОЛИ не повинен використовуватися без заповнення сушарки для рушників водою.

Теплова потужність	300-600W	600-900 W	900W+
Рекомендований електричний нагрівач	300 W	600 W	900 W
Довжина елемента	31,5 см	53,5 см	76 см

Встановлення елемента в рушникосушку
Нагрівальний елемент може бути використаний як електричний нагрівач у закритій сушарці для рушників або як літній елемент у рушникосушці, яка була під'єднана до системи опалення. Якщо сушарка є такою, що нагрівальний елемент буде використовуватися спільно з системою опалення, то елемент повинен бути оснащений перехідним трійником, як показано нижче:

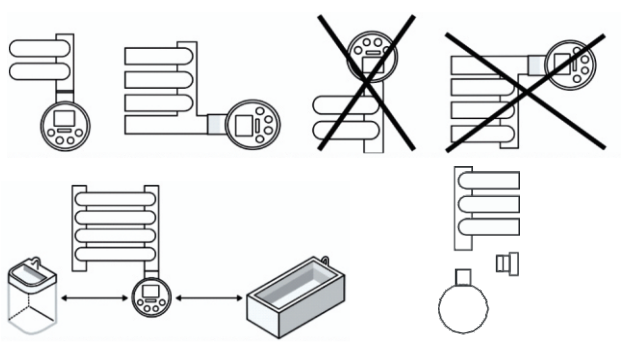

Електричний нагрівальний елемент необхідно встановити перед під'єднанням рушникосушки до системи опалення. Встановіть перехідний трійник, а потім встановіть електричний елемент і закріпіть його. ТЕНи можуть монтуватися як у вертикальних, так і горизонтальному положеннях, але використовуючи тільки нижнє підключення! Підходять для алюмінієвих, сталевих та чавунних радіаторів

Увага!

Не вмикайте та не під'єднуйте ТЕН до електроживлення, Поки нагрівальний елемент повністю не буде занурений у воду. Ніколи не затягуйте прилад за допомогою корпусу,
завжди використовуйте правильні інструменти (22 мм гайковий ключ)

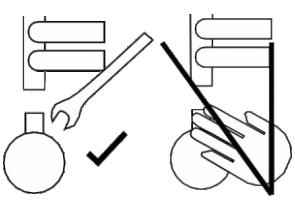

Технічні характеристики
Блок живлення: 220-240V AC / 50 HZ
Діапазон температур: 0-85°
Налаштування температури:
15-70°C
4.1.1 Режим термостатного нагріву: на LED-екрані відображається встановлене значення температури, яке блимає під час нагрівання і перестає блимати, коли нагрівання завершено.

4.1.2 Режим нагріву на 2 години: на LED-екрані відображається значення для 2 годин. 

4.1.3 Режим нагріву на 4 години: на LED-екрані відображається значення для 4 годин. 

4.1.4 Режим нагріву на 6 годин: на LED-екрані відображається значення для 6 годин. 

4.1.5 Режим нагріву на 8 годин: на LED-екрані відображається значення для 8 годин.
5.1 Увійти в робочий режим:
Натисніть кнопку коротко, щоб увійти в робочий режим; або натисніть кнопку коротко в режимі очікування , щоб увійти в режим нагріву на 2 години (повинен бути увімкнений живлення).
5.2 Перемикання між режимами:
Натисніть кнопку коротко, щоб перемкнути режим з режиму очікування на термостатичний нагрів, потім натисніть кнопку ще раз, щоб перейти до режиму нагріву за часом.
Щоб перемкнути з режиму нагріву за часом на термостатичний нагрів, спочатку натисніть кнопку коротко, щоб перейти в режим очікування, а потім натисніть кнопку ще раз для переходу в термостатичний нагрів.
5.2.1 Термостатичний нагрів:
Натискайте кнопку коротко, щоб змінити режим з очікування на термостатичний нагрів.
Натискайте кнопку коротко, щоб налаштувати температуру. Діапазон налаштування температури: 30–70°C, крок 5°C.
5.2.2 Нагрів за часом :
A: Натискайте кнопку коротко, щоб перемкнути режим з очікування (STANDBY) на нагрів на 2 години, а потім натискайте ще раз.
Режим може циркулювати між STANDBY → 2H → 4H → 6H → 8H → STANDBY. При завершенні процесу нагріву за часом пристрій автоматично повернеться в режим очікування.
B: У термостатичному нагріві натискайте кнопку коротко, щоб увійти в режим нагріву на 2 години, а потім натискайте кнопку для перемикання між STANDBY → 2H → 4H → 6H → 8H → STANDBY. При завершенні процесу нагріву за часом пристрій повернеться в термостатичний нагрів.
5.3 Вимкнення живлення:
5.3.1 У режимі увімкненого живлення натискайте кнопку коротко, щоб вимкнути пристрій.
Гарантійний талон дійсний 24 місяця
Назва моделі_____
Дата покупки_____
Адреса_____
E-mail_____
Затвердіть будь ласка своїм, що з правилами договору гарантії по даними товару Ви ознайомлений(-на).
Підпис_____
Дата_____