VITALS.UA

ІНСТРУКЦІЯ З ЕКСПЛУАТАЦІЇ

СЕРІЯ MASTER

БЕТОНОЗМІШУВАЧ

Cm 2125ar
Cm 2140ar
Cm 2160ar
Cm 2180ar

ШАНОВНИЙ ПОКУПЕЦЬ!

Ми висловлюємо вам подяку за вибір продукції ТМ «Vitals».

Продукція ТМ «Vitals» виготовлена за сучасними технологіями, що забезпечує її надійну роботу протягом досить тривалого часу за умови дотримання правил експлуатації та заходів безпеки.

УВАГА!

Уважно вивчити цю інструкцію до початку користування виробом.

ЗМІСТ

1. ЗАГАЛЬНИЙ ОПИС 6
2. КОМПЛЕКТ ПОСТАЧАННЯ 10
3. ТЕХНІЧНІ ХАРАКТЕРИСТИКИ 11
4. ЗАХОДИ БЕЗПЕКИ 12
5. РОБОТА ІЗ ВИРОБОМ 18
6. ТЕХНІЧНЕ ОБСЛУГОВУВАННЯ 27
7. ТРАНСПОРТУВАННЯ ТА ЗБЕРІГАННЯ 28
8. УТИЛІЗАЦІЯ 29
9. МОЖЛИВІ НЕСПРАВНОСТІ ТА СПОСОБИ ЇХНЬОГО УСУНЕННЯ 29
10. ГАРАНТІЙНІ ЗОБОВ'ЯЗАННЯ 30
11. ДЕКЛАРАЦІЯ ВІДПОВІДНОСТІ 31
12. УМОВНІ ПОЗНАЧЕННЯ 32
ДОДАТОК №1. ГАРАНТІЙНИЙ ТАЛОН 36

ШАНОВНИЙ ПОКУПЕЦЬ!

Ми висловлюємо вам подяку за вибір продукції ТМ **«Vitals»**.

Продукція ТМ «Vitals» виготовлена за сучасними технологіями, що забезпечує її надійну роботу протягом досить тривалого часу за умови дотримання правил експлуатації та заходів безпеки.

Ця продукція виготовлена на замовлення ТОВ «ТД «АМТ», Україна, 69000, місто Запоріжжя, вул. Штабна, будинок 13, приміщення 23, т. 0 800 301 400.

Продукція продається фізичним та юридичним особам у місцях роздрібної та гуртової торгівлі за цінами, вказаними продавцем, відповідно до чинного законодавства.

«Бетонозмішувач «Vitals Master Cm 2125ar»,
«Бетонозмішувач «Vitals Master Cm 2140ar»,
«Бетонозмішувач «Vitals Master Cm 2160ar»,
«Бетонозмішувач «Vitals Master Cm 2180ar»

ТМ «Vitals», серія **«Master»** моделі **«Cm 2125ar», «Cm 2140ar», «Cm 2160ar», «Cm 2180ar»** (далі – бетонозмішувач, виріб) за своєю конструкцією та експлуатаційними характеристиками відповідають вимогам нормативних документів України. А саме технічним регламентам:

– безпеки машин, постанова КМУ № 62 від 30.01.2013 р.;

– низьковольтного електричного обладнання, постанова КМУ № 1067 від 16.12.2015 р.;

– електромагнітної сумісності обладнання, постанова КМУ № 1077 від 16.12.2015 р.,

– технічний регламент обмеження використання деяких небезпечних речовин в електричному та електронному обладнанні, постанова КМУ № 139 від 10.03.2017 р.;

– технічний регламент шумового випромінювання у навколишнє середовище від обладнання, що використовується ззовні приміщень КМУ № 1186 від 4.12.2019 р.

та стандартам:

– ДСТУ EN 60745-1:2014 Інструмент ручний електромеханічний. Вимоги щодо безпеки. Частина 1. Загальні вимоги (EN 60745-1:2009, EN 60745-1:2009/A11:2010, EN 60745-1:2009/AC:2009, IDT);

– ДСТУ EN 61000-3-2:2016 Електромагнітна сумісність. Частина 3-2. Норми. Норми на емісію гармонік струму (для сили вхідного струму обладнання не більше ніж 16 А на фазу) (IEC 61000-3-2:2014, IDT);

– ДСТУ EN 61000-3-3:2017 Електромагнітна сумісність. Частина 3-3. Гранично допустимі рівні. Нормування змін напруги, флуктуацій напруги і флікера в низьковольтних системах електропостачання загальної

призначеності для обладнання з номінальним струмом силою не більше ніж 16 А на фазу, яке не підлягає обумовленому підключенню (EN 61000-3-3:2013, IDT; IEC 61000-3-3:2013, IDT);

– ДСТУ EN 55014-1:2016 Електромагнітна сумісність. Вимоги до побутових електроприладів, електричних інструментів та аналогічної апаратури. Частина 1. Емісія завад (EN 55014-1:2006; EN 55014-1:2006/A1:2009; EN 55014-1:2006/A2:2011, IDT);

– ДСТУ EN 55014-2:2017 Електромагнітна сумісність. Вимоги до побутових електроприладів, електроінструментів та аналогічних виробів. Частина 2. Несприйнятливість до завад (EN 55014-2:2015, IDT; CISPR 14-2:2015, IDT);

– ДСТУ EN 61310-2:2017 Безпечність машин. Позначення, маркування та приведення в дію. Частина 2. Вимоги до маркування (EN 61310-2:2008, IDT; IEC 61310-2:2007, IDT).

Ця інструкція містить усю інформацію про виріб, необхідну для його безпечного та ефективного використання, обслуговування, регулювання.

Дбайливо зберігайте інструкцію з експлуатації та звертайтеся до неї в разі виникнення питань щодо користування, зберігання та транспортування виробу. У разі зміни власника виробу передайте інструкцію новому власнику.

Постачальник, імпортер, представник виробника на території України та підприємство, яке приймає претензії споживачів: ТОВ «ТД «АМТ», Україна, 69000, м. Запоріжжя, вул. Штабна, будинок 13, приміщення 23, т. 0 800 301 400.

Виробник: «Шаохсін Аоер Технолоджі» Ко., ЛТД, № 426, Східна дорога Хуанчжень, Чанлетаун, місто Шенчжоу, провінція Чжецзян, КНР.

Виробник не несе відповідальності за збиток та можливі пошкодження, які заподіяні внаслідок неправильного поводження із виробом або використання виробу не за призначенням.

Одночасно треба розуміти, що інструкція не може передбачити абсолютно всі ситуації, які можуть мати місце під час використання виробу. У разі виникнення ситуацій, яких немає в цій інструкції, або за необхідності отримання додаткової інформації, зверніться за телефоном: 0 800 301 400 або на сайт vitals.ua.

Продукція ТМ «Vitals» постійно вдосконалюється і у зв’язку з цим можливі зміни, що не порушують основні принципи керування, зовнішній вигляд, конструкцію, комплектацію та оснащення виробу, як і зміст цієї інструкції без повідомлення споживачів. Усі можливі зміни спрямовані тільки на поліпшення та модернізацію виробу.

1. ЗАГАЛЬНИЙ ОПИС

Бетонозмішувач **ТМ «Vitals»**, серія **«Master»** моделі **«Cm 2125ar», «Cm 2140ar», «Cm 2160ar», «Cm 2180ar»** призначені для приготування бетонних сумішей, будівельних розчинів та перемішування будівельних матеріалів. Забороняється використовувати для змішування легкозаймистих або вибухонебезпечних речовин.

Вироби виконані із дотриманням усіх вимог безпеки та досить надійні в процесі експлуатації.

Дані моделі бетонозмішувачів розроблені виключно для побутових цілей та використання під час будівельних робіт у приміщеннях або присадибних господарствах.

Принцип дії виробу базується на змішуванні компонентів бетону за допомогою обертового барабана, в якому знаходяться лопатки для інтенсивного перемішування компонентів. Барабан повільно обертається під кутом до горизонту від електричного 1-фазного двигуна з редуктором.

Конструкція виробу змонтована на металевій рамі-шасі з колесами та опорною стійкою для мобільності на будівельному майданчику. Подача компонентів бетону здійснюється вручну через верхній отвір змішувального барабана.

Увімкнення/вимкнення виробу здійснюється кнопковим вимикачем живлення на корпусі.

Готовий бетон вивантажується з виробу через отвір у верхній частині барабана за допомогою колеса регулювання нахилу барабана і може бути направлений у будівельний контейнер чи інше призначене місце.

Джерелом електроживлення виробів є однофазна мережа змінного струму напругою 230 В, частотою 50 Гц.

Безпека виробу досягається міцністю складових, стійкістю опор та захисним заземленням від ураження електричним струмом.

Завдяки використанню сучасних розробок і технологій бетонозмішувачі моделей «Cm 2125ar», «Cm 2140ar», «Cm 2160ar», «Cm 2180ar» мають оптимальні робочі характеристики, видрізняються довговічністю та зносостійкістю основних елементів.

Опис основних компонентів бетонозмішувачів моделей **«Cm 2125ar», «Cm 2140ar», «Cm 2160ar», «Cm 2180ar»**, наведено нижче, на рисунку 1.

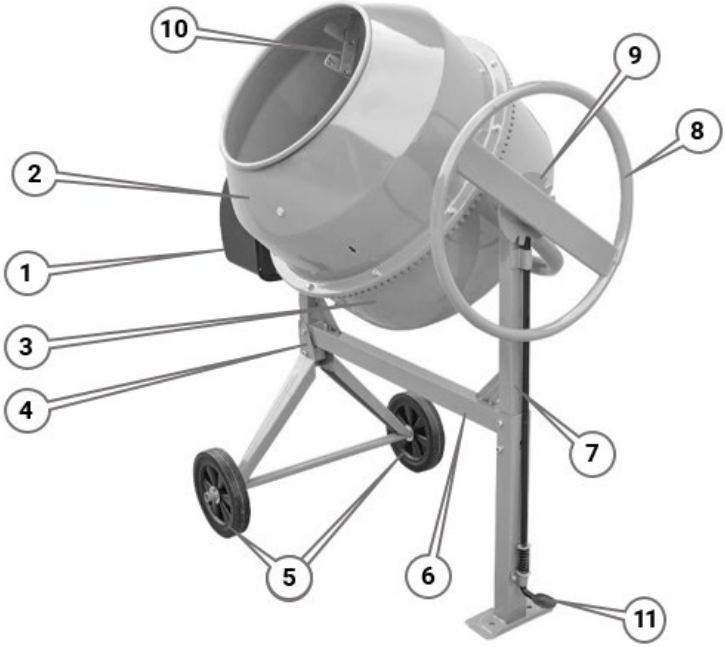

Рисунок 1. Загальний вигляд моделей «Cm 2125ar», «Cm 2140ar», «Cm 2160ar», «Cm 2180ar».

Специфікація до рисунка 1:

1. Електричний двигун.
2. Частина змішувального барабана верхня.
3. Частина змішувального барабана нижня.
4. Рама-шасі.
5. Колеса.
6. Опорна рама.
7. Опорна стійка.
8. Колесо регулювання кута нахилу барабана.
9. Механізм фіксації робочого положення барабана.
10. Лопатки для перемішування.
11. Ножний фіксатор кута нахилу барабана.

УВАГА!

Завод виробник залишає за собою право вносити в конструкцію та зовнішній вигляд бетонозмішувача незначні зміни, які не впливають на роботу.

1.1.Значення знаків та піктограм.

Розпорядчі знаки

Перед використанням виробу прочитати інструкцію з експлуатації.

Одягнути засіб захисту органів зору (обличчя).

Одягнути засоби захисту органів дихання.

Працювати в захисних рукавичках.

Одягнути захисний одяг.

Взути захисне взуття.

Від’єднати перед виконанням технічного обслуговування або ремонту.

Попереджувальні знаки

Обережно! Попередження загальної небезпеки.

Небезпека ураження електричним струмом.

Під’єднати захисне заземлення.

Обережно! Гострий елемент.

Не використовувати виріб під дощем та захищати від опадів.

Витримувати безпечну дистанцію до сторонніх осіб.

Знаки заборони

Забороняється опускати руки, а також інші предмети (наприклад, лопату) до барабана під час його обертання.

Заборонено торкатися рухомих деталей виробу.

Заборонено транспортувати працюючий виріб підчас роботи.

Не допускається робота бетонозмішувача без фіксації барабана в робочому положенні.

Заборонена утилізація залишків змішуваних матеріалів у навколишнє середовище – поза спеціально відведеними місцями.

Не встановлювати бетонозмішувач на похилих поверхнях.

Працювати без захисного кожуха двигуна забороняється.

Заборонено використовувати бетонозмішувач без захисних огороджень у встановлених виробником місцях.

Інші знаки та піктограми

Підлягає спеціальній утилізації, окремо від побутового сміття.

Дозволено повторне використання.

Паковання не стійке до ушкодження. Гаками не брати.

Берегти від вологи.

Берегти від сонячних променів.

Крихкий вміст.

Верх паковання.

Обережне поводження.

Штабелювання обмежене.

З’єднання заземлення.

Знак відповідності технічним регламентам.

2. КОМПЛЕКТ ПОСТАЧАННЯ

Таблиця 1

Найменування	Кількість, од.
Бетонозмішувач	1
Комплект кріпильних виробів	1
Інструкція з експлуатації	1
Паковання	1

УВАГА!

Завод-виробник залишає за собою право вносити в зовнішній вигляд, конструкцію та комплект постачання виробу незначні зміни, які не впливають на його функціональність.

3. ТЕХНІЧНІ ХАРАКТЕРИСТИКИ

Таблиця 2

Характеристика	Модель			
	Cm 2125ar	**Cm 2140ar**	**Cm 2160ar**	**Cm 2180ar**
Номінальна напруга змінного струму, В	230			
Номінальна частота струму, Гц	50			
Номінальна потужність, кВт	0,55	0,55	0,75	0,75
Тяговий момент двигуна ($M_{КР.МАКС.}$), Н·м	188	188	256	256
Об'єм барабана, л	125	140	160	180
Об'єм готової суміші, л	95	105	120	140
Діаметр отвору барабана, мм	370			
Тип приводу змішувального барабана	зубчастий від електродвигуна			
Номінальна швидкість обертання барабана, об/хв	28-33			
Тип електродвигуна	асинхронний, 1-фазний			
Клас теплостійкості ізоляції	F			
Ступінь захисту корпусу	IP21			
Клас захисту від ураження електричним струмом	I			
Режим роботи	S3 (20 хв)			
Пікове значення С-зваженого миттєвого рівня звукового тиску/Значення зваженого рівня звукової потужності шуму (Lpa/Lwa)*, дБ	58/69 дБ			
Гарантований рівень звукової потужності (LwA)*, дБ	69			
Вібрація загальна La (Lv)*	2 м/с^2 (4 м/с)			
Габарити паковання**, мм	750×700 ×430	750×700 ×430	750×700 ×430	750×700 ×520
Маса нетто/брутто**, кг	46/50	47,5/51,5	48,5/52,5	51/55
Маса споряджена**, кг	150	180	195	220

** Методи виміру параметрів вказані в технічному файлі.*
***Допустимі відхилення параметрів у межах ±2,5 %.*

4. ЗАХОДИ БЕЗПЕКИ

4.1 Опис заходів безпеки, які повинні бути вжиті користувачем, у тому числі необхідність застосування засобів індивідуального захисту. Загальні вимоги.

4.1.1 Бетонозмішувач належить до мобільних пристроїв із вмонтованим електродвигуном, живленням від мережі 1-фазного змінного струму 230 В, 50 Гц, на які поширюються вимоги правил безпечної експлуатації інструментів та пристосувань, правил безпечної експлуатації електроустановок, правил пожежної безпеки. Перед експлуатацією користувач повинен уважно ознайомитися із цією інструкцією з експлуатації та дотримуватися її вимог для запобігання дії небезпечних чинників, що виникають: рухомі елементи; електричний струм із небезпечною напругою; пил; вібрація; пожежонебезпечність; імовірність вильоту часток із високою швидкістю на робочому місці; вплив довкілля.

4.1.2 Перед початком роботи бетонозмішувачем користувач повинен уважно ознайомитися з вимогами щодо техніки безпеки та попередженнями, які викладені в цій інструкції з експлуатації.

4.1.3 Заборонено використовувати виріб не за призначенням, або використовувати виріб способом, або в цілях, не передбачених даною інструкцією з експлуатації.

4.1.4 Неправильна експлуатація виробу або експлуатація не підготовленим користувачем може призвести до нещасного випадку. Під час роботи з виробом мають використовуватися засоби індивідуального захисту (ЗІЗ): щиток або окуляри від механічних ушкоджень очей та обличчя частками підвищеної енергії; засоби захисту від шуму; робочі рукавички; робочий костюм у комплекті із взуттям. Усі ЗІЗ мають бути дібрані за розмірами, одяг припасований до тіла без вільних кінців.

4.1.5 Під час користування виробом необхідно виконувати правила пожежної безпеки:

– виконувати вимоги улаштування тимчасових електромереж, запобігаючи випадкам появи електричних іскор та підвищення температури на контактах, у проводах, в електроприладах;

– не користуватися виробом у зонах випарів легкозаймистих рідин або газів;

– використовувати подовжувачі у вологозахисному виконанні, призначені для роботи на вулиці, з відповідним перетином для потужності виробу, подовжувачі необхідно розмотувати на повну їхню довжину, перед кожним увімкненням контролювати стан подовжувачів, не допускати перекручування проводів та механічних впливів на них від коліс тощо.

Телефон гарячої лінії
0 800 301 400

4.1.6 Під час роботи виробу необхідно дотримуватися правил безпечної експлуатації механізованих пристроїв із вмонтованим електродвигуном.

1. Перед кожним початком роботи здійснювати технічний огляд і перевірку цілісності агрегатів та деталей виробу відповідно до розділу «Підготовка до роботи» цієї інструкції; використовувати виріб із недоліками заборонено.

2. Усі операції з підготовки виробу до роботи, технічного обслуговування та ремонту здійснювати з від'єднаним від електромережі шнуром живлення.

3. До початку роботи оглянути та звільнити робоче місце, шляхи евакуації від будь-яких перешкод.

4. Не починати роботу з виробом у стані втоми, під дією алкоголю, ліків та продуктів, які можуть погіршити увагу і швидкість реакції.

5. Не втрачати пильність під час користування виробом.

6. Не торкатися мокрими руками до елементів електромережі: розеток, вилок, автоматів захисту тощо.

7. Під час роботи не допускати перебування в небезпечній зоні сторонніх осіб, дітей, тварин.

8. Не піддавати виріб ударам.

9. Не перевантажувати виріб довготривалою та інтенсивною роботою із максимальним завантаженням.

10. Не використовувати виріб із зовнішніми пошкодженнями, особливо електричного шнура та штепсельної вилки.

11. Забезпечити достатній обмін повітря на робочому місці.

12. Не торкатися деталей виробу, які обертаються, не наближати руки та інші частини тіла до рухомих частин бетонозмішувача.

13. Не працювати із виробом однією рукою.

14. Не транспортувати виріб з одного робочого місця на інше без від'єднання від електричної мережі.

15. Слідкувати за тим, щоб роз'єми під'єднання електромережі, електроприладів та елементи керування завжди були сухими та чистими.

16. Не залишати без нагляду виріб, під'єднаний до електромережі.

17. Не працювати виробом із наявними недоліками. Ремонт виробу має здійснюватися винятково в уповноваженому сервісному центрі з використанням оригінальних запасних частин, в іншому разі можливе заподіювання значної шкоди здоров'ю користувача.

18. Після закінчення робіт вимикати виріб, від'єднувати від електромережі, готувати до зберігання згідно з цією інструкцією у визначеному місці, діти не повинні мати доступ до виробу.

4.1.7 Користувач має усвідомлювати небезпеки електричного струму. Електрострум створює на організм людини біологічну, електролітичну та термічну дії.

Біологічна дія призводить до порушень клітин організму, що спричиняє судомні скорочення м'язів, порушення нервових функцій, роботи органів дихання і кровообігу. Водночас можуть спостерігатися втрата свідомості, розлад мовлення.

Електролітична дія призводить до електролізу плазми крові та інших рідин тіла, що може призвести до порушення їхнього фізико-хімічного складу й біологічних властивостей.

Термічна дія електричного струму супроводжується опіками окремих ділянок тіла й перегріванням окремих внутрішніх органів, спричиняючи в них різні функціональні розлади й ушкодження.

Небезпечна дія електричного струму на організм людини залежить від багатьох чинників.

Користувач має володіти та вміти застосовувати методи оживлення (штучне дихання та непрямий масаж серця) постраждалих від ураження електричним струмом.

4.1.8 Користувач повинен забезпечувати електробезпеку використанням кондиційних складових електромережі:

– забезпечувати ізоляцію струмовідних частин, зокрема, захист від доступу вологи;

– обов'язково використовувати захисне заземлення через третю жилу шнура живлення або окремим ланцюгом шини заземлення;

– здійснювати огородження струмовідних частин, доступних для дотику;

– використовувати подовжувачі електромережі для роботи поза приміщеннями у вологозахисному виконанні;

– не користуватись бетонозмішувачем із несправним вимикачем.

4.1.9 Гігієнічні вимоги.

Під час користування виробом користувач повинен пам'ятати, що в конструкції використовуються консерваційні й робочі мастильні та інші матеріали, які не можна вважати безпечними для здоров'я у разі потрапляння в організм. Це стосується і небезпек довкілля, які виникають на робочому місці.

Кожен користувач має обов'язково виконувати заходи гігієни:

– використовувати рекомендовані в цій інструкції з експлуатації ЗІЗ;

– не допускати контактів виробу з харчовими продуктами;

– після виконання робіт із виробом обов'язково мити руки, а сам виріб і робоче місце чистити від бруду та звільняти від відходів.

Телефон гарячої лінії
0 800 301 400

4.2 Спеціальні вимоги безпеки.

4.2.1 Вимоги безпеки до початку роботи з виробом.

1. До самостійної роботи з виробом можуть бути допущені лише особи, які засвоїли вимоги безпеки та правила експлуатації, наведені в цій інструкції, не дозволяти користуватися виробом дітям та особам з обмеженими можливостями.

2. Перед початком використання бетонозмішувача оглянути виріб, штепсельну вилку та провід електроживлення на відсутність ушкоджень.

3. Перед увімкненням переконатися у відсутності допоміжних інструментів (ключів, дрібних деталей тощо) та залишків застиглих розчинів всередині обладнання.

4. Переконатися, що на виробі є заводська маркувальна табличка з основними технічними даними, якщо маркувальної таблички немає, необхідно звернутися до постачальника, не використовувати для роботи виріб без маркувальної таблички.

5. Напруга електромережі повинна відповідати вимогам технічних характеристик виробу.

6. Потужність і технічні можливості виробу мають відповідати майбутньому завданню, не використовувати у виробничих професійних цілях виріб, призначений для робіт у побуті.

7. Вибирати для роботи з виробом рівний майданчик із нахилом не більше 5 градусів.

8. Після внесення виробу з холоду в тепле приміщення необхідно його витримати не менше 2-х годин для зникнення конденсату, після цього виріб можна під'єднувати до електромережі.

9. Не використовувати виріб в умовах впливу крапель і бризок, під час атмосферних опадів.

10. Для використання виробу на вулиці — мережевий подовжувач має бути у вологозахисному виконанні.

11. У разі використання подовжувача мережевого шнура в бухті або на бобіні, слід розмотати подовжувач перед використанням, оскільки намотаний на бобіну шнур може перегрітися та спалахнути.

12. Заради безпеки розташовувати подовжувач на безпечній відстані від бетонозмішувача та за межами області можливого падіння великих частин матеріалу, який обробляється, для уникнення випадкового відключення мережевого кабелю від подовжувача рекомендується використовувати додаткові засоби кріплення мережевої вилки.

13. Перевіряти стан органів керування та захисту.

14. Підготувати засоби індивідуального захисту: одяг повинен бути застібнутий на всі ґудзики чи застібки; взуття має бути з підошвою, що не ковзає; використовувати виріб – тільки із захисним заземленням.

4.2.2 Вимоги безпеки під час роботи з виробом.

1. Забезпечити під'єднання виробу до електромережі за допомогою штепсельної розетки з контактом заземлення, під’єднувати виріб до електромережі безпосередньо перед виконанням роботи із вимкненою клавішею «Увімк/Вимк».

2. Не залишати виріб увімкненим без нагляду.

3. Від’єднувати від електромережі штепсельну вилку для перенесення виробу з одного робочого місця на інше, для очищення виробу в процесі роботи, під час перерви в роботі.

4. Не використовувати виріб в умовах впливу крапель і бризок води, під час атмосферних опадів.

5. Не торкатися до працюючого бетонозмішувача мокрими руками.

6. Не працювати без під’єднаного перевіреного захисного заземлення.

7. Для запобігання пошкодженням ніколи не обертати електрошнур навколо частин тіла або виробу, не тягнути за шнур, щоб вийняти вилку з розетки, берегти шнур від впливу високих температур, мастильних матеріалів, предметів із гострими краями (шнур живлення рекомендується підвішувати), не передавлювати шнур колесами.

8. Берегти виріб від впливу зовнішніх джерел тепла, вибирати для роботи шнури в ізоляції, стійкій до сонячного ультрафіолету.

9. Не передавати виріб особам, які не мають права користування ним.

10. Під час робіт виконувати чинні загальні правила пожежної безпеки.

11. Не перевантажувати бетонозмішувач тривалою роботою із максимальним навантаженням.

12. Не допускати присутності сторонніх людей та тварин у зоні проведення робіт.

13. Забороняється опускати руки та інші предмети (наприклад лопату) у барабан під час його обертання.

14. Витримувати безпечну відстаніь до рухомих частин бетонозмішувача під час його завантаження.

15. Для вивантаження готової суміші користуватися тільки колесом регулювання кута нахилу.

17. Перед завантаженням/розвантаженням барабана обов’язково переконатися в повному розблокуванні механізму фіксації барабана.

18. Не торкатися рухомих деталей виробу під час обертання.

19. У випадку появи незвичних звуків, надмірної вібрації — негайно зупинити виріб та з’ясувати причини.

20. Не розбирати виріб та не накривати його під час роботи.

21. Забороняється використовувати виріб із такими недоліками:

– пошкоджені чи непрацездатні органи керування;

– пошкоджені несучі конструкції виробу, мережевий шнур, елементи перемішування;

– поява нехарактерних для нормальної роботи шумів або вібрації виробу;

– поява ознак пожежонебезпечної роботи: запах горілої ізоляції, дим.

УВАГА!

Не використовувати виріб для виконання промислових завдань.

Слідкувати за станом виробу. У разі несправності, появи запаху, характерного для горілої ізоляції, сильного: стукоту, шуму, іскор, негайно вимкнути виріб та звернутися до сервісного центру.

Забороняється експлуатувати бетонозмішувач у вибухонебезпечних приміщеннях з хімічно активним середовищем, що руйнує метал та ізоляцію.

4.2.3 Вимоги безпеки після закінчення роботи:

– вимкнути виріб і від'єднати його від електричної мережі;

– очистити виріб від бруду і залишків оброблюваного матеріалу;

– зафіксувати змішувальний барабан у положенні для зберігання;

– розташувати виріб для зберігання у визначеному місці згідно із схемою опор, зберігати виріб за температури від –15 °С до +55 °С із відносною вологістю не більше 90 %, сторонні особи та діти не повинні мати вільний доступ до виробу.

4.3 Вимоги безпеки в аварійних ситуаціях.

4.3.1 У разі виникнення аварійних ситуацій (несподівана відмова виробу, поява запаху горілої ізоляції, диму з корпусу виробу, займання виробу, припинення електропостачання, отримання сигналу про можливе наближення природних або техногенних катаклізмів):

– припинити виконання роботи;

– повідомити за необхідності спецпідрозділи (пожежний, медичний, екологічний, спеціальний аварійний);

– вжити заходів з евакуації людей і матеріальних цінностей (за необхідності);

– почати ліквідацію наслідків аварії первинними засобами до прибуття спецпідрозділів, якщо такі отримали виклик, і до їхнього прибуття виставити пости, що обмежують доступ сторонніх у небезпечну зону;

– надати долікарську допомогу постраждалим.

4.3.2 У разі нещасного випадку із травмуванням постраждалих перемістити в безпечне місце, викликати швидку медичну допомогу й надати долікарську допомогу. Для розблокування виробу в разі нещасного випадку невідкладно вивільнити всі органи керування, зупинити виріб та виконати вимоги п. 4.3.1. Місце події захистити та зберегти недоторканим для роботи комісії з розслідування.

4.3.3 Інформація для користувачів про залишкові ризики виробу.

Незважаючи на вжиті заходи безпеки, застосовані в конструкції, внаслідок порушення вимог безпечної експлуатації виріб має залишкові ризики:

– ризик отримання травм;

– ризик нещасного випадку у разі порушення вимог безпеки цієї інструкції.

5. РОБОТА ІЗ ВИРОБОМ

УВАГА!

Не починати роботу виробом, не виконавши вимоги з техніки безпеки, вказані в розділі «Заходи безпеки» цієї інструкції.

Гарантія безпеки насамперед – відповідальність користувача.

Складання, очищення та обслуговування виробу здійснювати з від'єднаним від електричної мережі мережевим шнуром.

5.1 Порядок уведення в експлуатацію.

5.1.1. Розпакувати бетонозмішувач та переконатися в наявності всіх складових частин. Після транспортування виробу в зимових умовах, перед увімкненням у теплому приміщенні, виріб витримати в тарі за кімнатної температури не менше 2-х годин до повного зникнення вологи (конденсату) на ньому.

5.1.2. Складання бетонозмішувача, вказівки щодо зменшення шуму або вібрації.

1. Встановити колеса на шасі та надійно зафіксувати, відігнувши кінці шплінтів (рис. 2).

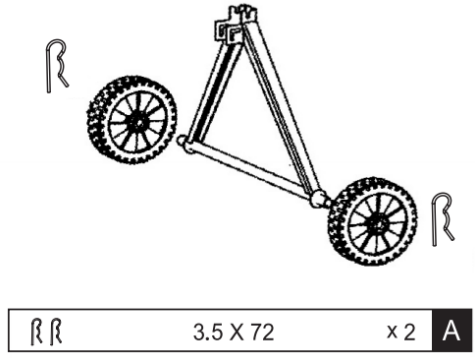

Рисунок 2. Схема встановлення коліс.

2. Встановити, закріпити опорну стійку, важіль на опорній рамі болтами (рис. 3).

Телефон гарячої лінії
0 800 301 400

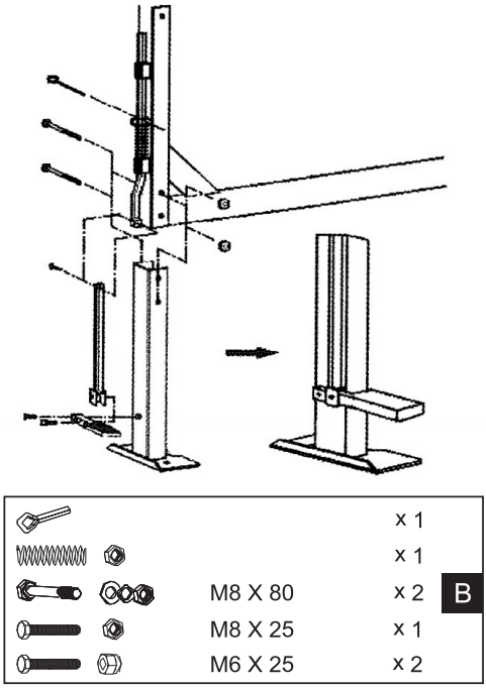

Рисунок 3. Схема кріплення опорної стійки до рами.

3. Закріпити шасі з колесами на рамі болтами (рис. 4) та переконатися, що всі болти та гайки надійно затягнуті до упору.

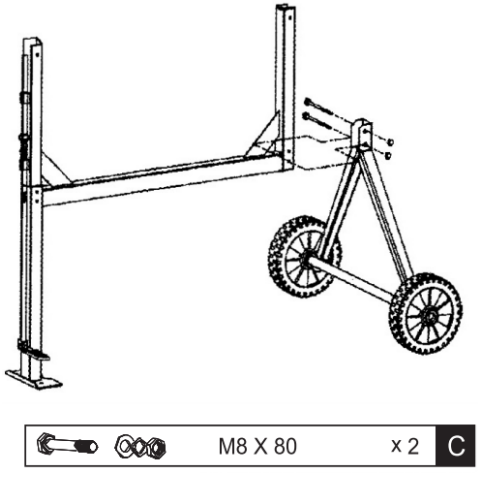

Рисунок 4. Схема загального складання рами.

4. Встановити нижню частину барабана із опорним важелем на зібрану опорну стійку з рамою, та зафіксувати болтами (рис. 5).

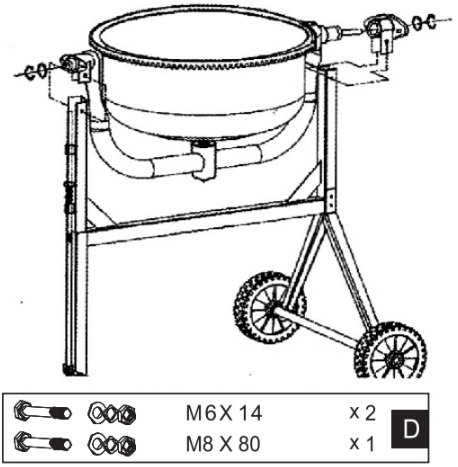

Рисунок 5. Схема встановлення нижньої частини змішувального барабану на раму.

5. Змонтувати змішувальні лопатки всередині нижнього барабана (рис. 6), попередньо з люфтом згідно з напрямком обертання, вказаним стрілками на частинах барабана.

Рисунок 6. Схема встановлення лопаток в нижню частину змішувального барабана.

Телефон гарячої лінії
0 800 301 400

6. Встановити верхню частину змішувального барабана на нижню (рис. 7) через гумову прокладку так, щоб монтажні отвори збігалися, а стрілки напрямку обертання були спрямовані однаково (рис. 7).

УВАГА!

Для встановлення лопаток змішування скористатися допоміжними стрілками напрямку обертання, що нанесені на верхню та нижню частини барабана.

Рекомендується попередньо встановити верхню частину барабана на нижню та повернути так, щоб напрямок стрілок співпав, одночасно перевірити збіг отворів на лопатках у частинах барабана.

7. Встановити верхню частину барабана на нижню через гумову прокладку так, щоб збіглися монтажні отвори й стрілки напрямку обертання (рис. 7) та з'єднати частини барабана болтами.

8. Остаточно зафіксувати змішувальні лопатки болтами в нижній та верхній частині барабана, затягнути нарізні до упору та перевірити надійність затягнення ручним інструментом (рис. 7).

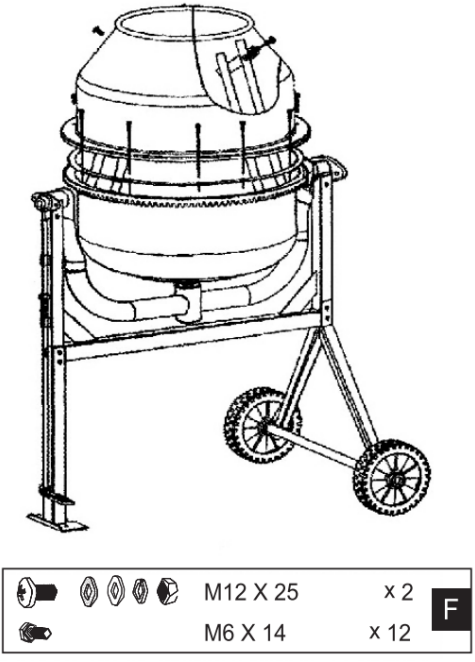

Рисунок 7. Схема встановлення верхньої частини змішувального барабана.

5.1.2.1 Встановлення привода та поворотного колеса керування положенням змішувального барабана.

1. Встановити поворотне колесо регулювання кута нахилу барабана (рис. 8) та закріпити його болтами з шайбами (стопорна, звичайна).

УВАГА!

Поворотне колесо повинно мати невеликий хід по осі, щоб зуб-фіксатор кронштейна міг входити в зачеплення з пазами фіксувальної тарілки та виходити з зачеплення.

2. Встановити привод-редуктор із двигуном на вал-шестірню виробу (рис. 9), та закріпити на опорній рамі гайками.

3. Монтаж бетонозмішувача завершений. Перевірити затягнення усіх нарізних з'єднань.

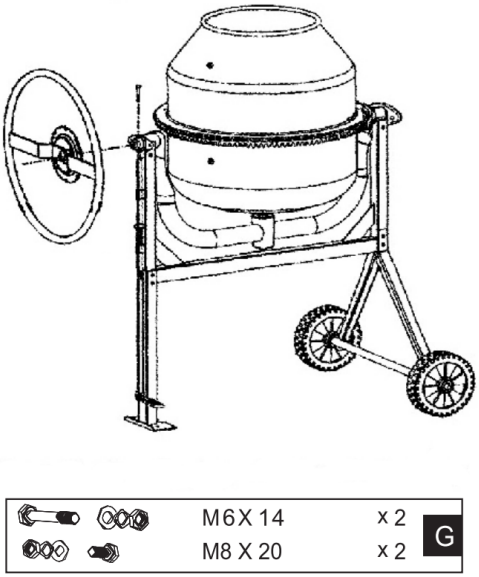

Рисунок 8. Схема встановлення поворотного колеса із фіксувальною тарілкою барабана.

Телефон гарячої лінії
0 800 301 400

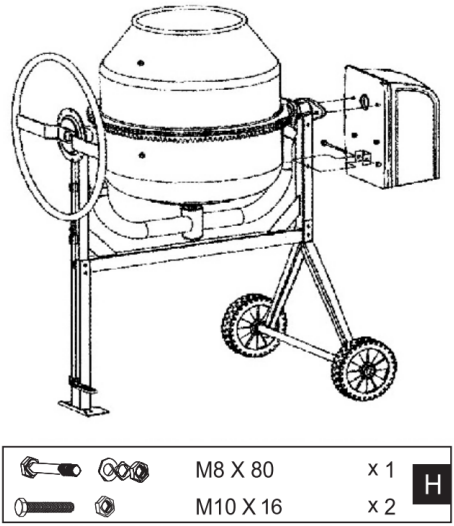

Рисунок 9. Схема встановлення привода.

5.1.3. Пуск/зупинка виробу, настанова щодо навчання операторів.

Експлуатувати цей виріб в якості операторів мають право користувачі, які пройшли навчання з правил технічної експлуатації електроустановок споживачів, правил безпечної експлуатації електроустановок, правил безпечної експлуатації інструментів та пристосувань, вивчили вимоги безпеки та порядок роботи із виробом згідно з цією інструкцією, пройшли стажування на робочому місці. Використовувати виріб у побуті мають право дієздатні особи, які вивчили вимоги безпеки та порядок роботи із виробом згідно з цією інструкцією.

1. Встановити бетонозмішувач на тверду рівну горизонтальну поверхню (максимально допустимий нахил 5 градусів).

2. Під'єднати шнур живлення до розетки із заземленням (рис. 10) та переконатися в надійності контакта.

3. Для пуску/зупинки обертання барабана виробу натиснути на кнопку «Увімк/Вимк».

4. Переконатися протягом 1-2 хвилин, що виріб нормально працює без навантаження. Підвищена вібрація, сторонні шуми не допускаються, у протилежному випадку вимкнути бетонозмішувач, від'єднати його від електромережі та звернутися до сервісного центру.

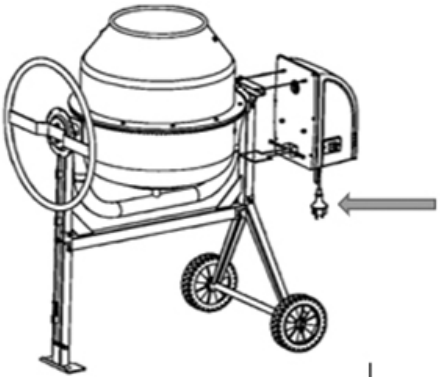

Рисунок 10. Схема під'єднання виробу до мережі живлення.

5.2 Порядок експлуатації виробу.

5.2.1. Підготувати компоненти для змішування у бетонозмішувачі:

1. Вибрати правильні пропорції компонентів, такі як цемент, вода, пісок та гравій, відповідно до рецептури бетону.
2. Відміряти необхідну кількість кожного компонента, використовуючи ваги або інші точні вимірювальні засоби.
3. Перевірити, чи всі компоненти (цемент, пісок, щебінь) є чистими і якісними.
4. Відміряти кількість води з урахуванням рецептури. Використовувати чисту воду, без забруднень, які можуть впливати на якість бетону.
5. Переконатися, що цемент не вологий і не злежався та завантажити його вручну у барабан.
6. Завантажити у барабан пісок.
7. Завантажити у барабан гравій.
8. Увімкнути підготовлений до роботи виріб згідно з п.5.1 цієї інструкції та, виконуючи вимоги безпеки розділу 4, попередньо перемішати суху суміш до рівномірного кольору.
9. Не зупиняючи рух барабана, влити воду.
10. Дочекатися остаточного змішування суміші.

УВАГА!

Не рекомендується зупиняти та вмикати завантажений виріб для забезпечення тривалого строку служби виробу.

Ніколи не залишати працюючий бетонозмішувач без нагляду.

5.2.2 Використати готову суміш:

– нахилити працюючий барабан у призначеному напрямку на потрібний кут за допомогою поворотного колеса керування, зафіксувати та дочекатися повного вивантаження порції суміші;

УВАГА!

Використати готову суміш швидко, до початку її затвердіння!

Нахил барабана можливий у два боки, що дозволяє користувачу використовувати бетонозмішувач більш зручно.

У бетонозмішувача кут нахилу барабана фіксується за допомогою важеля, що самовстановлюється та входить у зачеплення з механізмом нахилу барабана. Для нахилу барабана натиснути ногою на педаль важеля фіксації. Після цього нахилити барабан поворотним колесом та зафіксувати його в заданій позиції, відпустивши педаль і рухаючи поворотне колесо до фіксації.

– повністю звільнити барабан від залишків готового матеріалу, повернувши барабан максимально вниз, щоб вийшла уся суміш;

– повернути барабан у початковий стан та зафіксувати його.

5.2.3 Дії користувача у разі зникнення струму в мережі або раптової зупинки виробу під час приготування суміші.

1. Вимкнути живлення виробу кнопкою «Увімк/Вимк».
2. Визначити можливу причину зупинки.
3. Оглянути шнур живлення на наявність пошкоджень або зношеності.
4. Виконати перевірку контактів шнура, щоб впевнитися у надійності з'єднання.
5. Натиснути кілька разів на кнопку «Увімк/Вимк» для перевірки її функціональності.
6. Виміряти та переконатися, що напруга мережі живлення відповідає технічним характеристикам бетонозмішувача.
7. Оглянути редуктор та зубчасте колесо на наявність сторонніх предметів або ознак поломок, які можуть завадити нормальному функціонуванню.
8. Після усунення причини зупинки увімкнути виріб та продовжити роботу.
9. У випадку неможливості визначити причину несподіваної зупинки виробу:

– від’єднати шнур живлення від мережі;
– нахилити барабан та звільнити від суміші;
– зафіксувати всі події або обставини, які передували виникненню технічної зупинки;

– звернутися до авторизованого сервісного центру або кваліфікованого технічного фахівця для виконання додаткової діагностики та визначення причини відмови виробу.

УВАГА!

Для безпечного вивантаження готового матеріалу повертати барабан повільно. В іншому випадку бетонозмішувач може втратити рівновагу на опорах.

Не намагатися пересувати заповнений бетонозмішувач під час обертання барабана, це може призвести до серйозних травм або пошкодження виробу.

5.3 Рекомендації з ефективного користування виробом.

1. Перед використанням завжди розташовувати бетонозмішувач на твердій та рівній поверхні та переконуватися, що робочий тракт бетонозмішувача чистий.
2. Обирати бетонну суміш відповідно до проєкту, оскільки різні завдання можуть потребувати різних типів бетону.
3. Для підвищення рівномірності змішування та зменшення навантаження на механізм приводу не рекомендується зупиняти та запускати завантажений барабан.
4. Експлуатувати бетонозмішувач відповідно до його характеристик, уникати перевантаження.
5. Точно дотримуватися рекомендованого співвідношення води та бетону, зазначеного на пакованні суміші, оскільки зайва вода може зменшити міцність бетону.
6. Перед додаванням води ретельно перемішувати сухі інгредієнти для однорідного розподілу компонентів.
7. Додавати воду поступово, слідкувати за консистенцією суміші для рівномірного зволоження всіх компонентів.
8. Змішувати бетон рекомендується до стану однорідної маси.
9. Під час змішування регулювати консистенцію бетону, додаючи необхідну кількість води або сухого матеріалу за потреби.
10. Тримати вентиляційні отвори двигуна чистими від сміття та будівельного бруду, щоб уникнути пошкодження або займання.
11. Використання аксесуарів ТМ **«Vitals»** гарантує високу ефективність робіт.

5.4 Завершення роботи із виробом.

1. Після завершення робіт вимкнути бетонозмішувач, від'єднати від електромережі.
2. Виконати попереднє очищення барабана від суміші за допомогою лопати або іншого підходящого інструмента.
3. Завершити чищення змішувального барабана у важкодоступних місцях щіткою.

4. Промити барабан і інші частини виробу водою.

5. Перевірити виріб на наявність пошкоджень.

6. Підготувати виріб для зберігання у визначеному місці та зберігати згідно з відповідним розділом цієї інструкції. Діти не повинні мати доступ до виробу.

6. ТЕХНІЧНЕ ОБСЛУГОВУВАННЯ

УВАГА!

Перед початком робіт із технічного обслуговування від'єднати виріб від електричної мережі.

Бетонозмішувач є надійним виробом, який розроблений з урахуванням усіх сучасних інженерних технологій. Виконуючи всі рекомендації інструкції з експлуатації, своєчасно здійснюючи технічне обслуговування, забезпечується надійна робота виробу протягом тривалого часу.

Передбачені такі види технічного обслуговування:

– періодичний контрольний огляд;
– технічне обслуговування.

6.1 Періодичний контрольний огляд щоразу до та після використання передбачає:

– огляд корпусу виробу, частин та деталей, мережевого шнура, штепсельної вилки на наявність механічних або термічних пошкоджень;
– очищення виробу і комплектування від бруду та пилу;
– перевірку роботи клавіші «Увімк/Вимк»;
– чищення внутрішньої робочої поверхні барабана водою та гравієм.

У разі виявлення механічних та термічних пошкоджень виробу звернутися до сервісного центру.

6.2 Технічне обслуговування у сервісному центрі передбачає:

– перевірку стану електричних складових;
– перевірку діелектричної стійкості ізоляції обмоток двигуна кожні 3 роки користування або після тривалого зберігання в умовах вологого приміщення;
– заміну мастила рухомих деталей механізму редуктора та підшипників не рідше одного разу на рік у разі постійного побутового використання до 5 годин на тиждень або разом із заміною дефектної деталі під час демонтажу.

УВАГА!

Забороняється чистити барабан та елементи конструкції від застиглої суміші ударами (наприклад, лопатою або молотком), такі дії можуть призвести до пошкодження виробу.

7. ТРАНСПОРТУВАННЯ ТА ЗБЕРІГАННЯ

7.1 Транспортування.

Транспортування бетонозмішувача допускається всіма видами транспорту, які забезпечують збереження виробу, відповідно до загальних правил перевезень.

Не рекомендовано переносити виріб за рухомі частини або редуктор. Перед зміною робочого місця від'єднати виріб від джерела електроживлення.

Під час вантажно-розвантажувальних робіт і транспортування виріб не має зазнавати ударів та впливу атмосферних опадів.

Розташування та кріплення виробів у транспортних засобах має забезпечувати відсутність можливості їхнього вільного руху чи падіння, пошкодження іншим вантажем та впливу атмосферних опадів.

Допустимі умови транспортування виробу: температура навколишнього повітря від −15 °C до +55 °C із відносною вологістю не більше 90 %.

7.2.Зберігання.

Зберігати виріб рекомендується в приміщеннях, які добре провітрюються, за температури від −15 °C до +55 °C із відносною вологістю повітря не більше 90%. Діти не повинні мати доступ до виробу.

7.2.1 Підготовка виробу до тривалого зберігання:

1. Видалити пил, бруд із зовнішньої частини корпусу бетонозмішувача.
2. Видалити залишки суміші з середини барабана та накрити його від бруду.
3. Змастити тонким шаром консерваційного мастила незахищені металеві частини від корозії.

УВАГА!

Зберігати виріб в одному приміщенні із горючими речовинами, кислотами, лугами, мінеральними добривами та іншими агресивними речовинами забороняється.

Телефон гарячої лінії
0 800 301 400

8. УТИЛІЗАЦІЯ

Не викидати виріб із побутовими відходами! Виріб, у якого завершився термін експлуатації, знаряддя та паковання мають здаватися на утилізацію та повторне перероблення.

Інформацію про утилізацію можна отримати в місцевій адміністрації.

9. МОЖЛИВІ НЕСПРАВНОСТІ ТА СПОСОБИ ЇХНЬОГО УСУНЕННЯ

Таблиця 3

Опис несправності.	Можлива причина	Шляхи усунення
Бетонозмішувач після натискання на клавішу «Увімк/Вимк» не працює	Відсутній електричний контакт на лінії подачі електроживлення	З'ясувати причину, відновити контакт
	Пошкоджений мережевий кабель або розетка	Замінити
	Несправний електричний двигун	Звернутися до сервісного центру
	Несправна клавіша «Увімк/Вимк».	Звернутися до сервісного центру
	Вийшов із ладу привод	Звернутися до сервісного центру
Електричний двигун бетонозмішувача видає гудіння, але барабан не рухається	Пошкоджена обмотка електричного двигуна	Звернутися до сервісного центру
	Вийшов із ладу редуктор	Звернутися я до сервісного центру
Електричний двигун зупиняється з максимальним завантаженням барабана	Надмірне навантаження на двигун	Відібрати частину суміші
	Вийшов із ладу двигун	Звернутися до сервісного центру
	Параметри електромережі не відповідають технічним вимогам.	Під'єднати до електромережі, що відповідає технічним вимогам
	Пошкодження або зношення елементів приводу	Звернутися до сервісного центру
Радіальне биття барабана бетонозмішувача.	Вийшов із ладу зубчатий вінець нижчої частини барабана	Звернутися до сервісного центру
	Редуктор пошкоджений	Звернутися до сервісного центру
Бетонозмішувач із максимальним навантаженням втрачає стійкість.	Бетонозмішувач встановлений на нерівній поверхні або кут її нахилу перевищує допустимий	Розташувати бетонозмішувач відповідно до наведених рекомендацій

Опис несправності.	Можлива причина	Шляхи усунення
Після вимкнення виробу електричний двигун продовжує обертатися	Пошкоджена клавіша «Увімк/Вимк»	Звернутися до сервісного центру

10. ГАРАНТІЙНІ ЗОБОВ'ЯЗАННЯ

Гарантійний строк експлуатації бетонозмішувача та умови гарантії вказані в гарантійному талоні (додаток 1) і встановлюються від дати роздрібного продажу, вказаної в гарантійному талоні. Строк служби виробу становить 3 (три) роки від дати роздрібного продажу. Гарантійний строк зберігання та придатності становить 10 (десять) років від дати виготовлення продукції.

Цей виріб не потребує проведення додаткових проєктних робіт для уведення в експлуатацію.

Протягом гарантійного строку експлуатації несправні деталі та вузли будуть замінюватися за умови дотримання всіх вимог цієї інструкції та відсутності ушкоджень, пов'язаних із неправильною експлуатацією, зберіганням і транспортуванням виробу.

Споживач має право на безкоштовне гарантійне усунення несправностей, виявлених і пред'явлених у період гарантійного терміну експлуатації та зумовлених виробничими недоліками.

У зв'язку зі складністю конструкції ремонт може тривати понад два тижні. Причину виникнення несправностей і терміни їхнього усунення визначають фахівці сервісного центру.

Дата виготовлення виробу визначається за серійним номером товару в партії, який складається з дев'ятьох цифр та має вигляд — ММ.YY.ZZZZZ, який розшифровується таким способом:

ММ — місяць виготовлення;

YY — рік виготовлення;

ZZZZZ — порядковий номер виробу в партії.

11. ДЕКЛАРАЦІЯ ВІДПОВІДНОСТІ

1. Декларування відповідності виробу на території України проводить представник виробника ТОВ «ТД «АМТ», Україна, 69000, м. Запоріжжя, вул. Штабна, буд. 13, приміщення 23, т. 0 800 301 400.

Наведений виріб відповідає вимогам чинних технічних регламентів та стандартів України. Декларації складаються українською мовою.

2. Декларація про відповідність виробу стосується винятково виробів у тому стані, у якому вони введені в обіг, і не охоплює компонентів та/або змін, які були пізніше впроваджені у виробі кінцевим користувачем.

До оцінки відповідності залучається представник виробника, який долучає орган з оцінки відповідності як третю сторону, незалежну від організації або виробів, які він оцінює.

За результатами оцінки відповідності залучений незалежний, призначений для подібних робіт, орган оформлює сертифікат відповідності або сертифікат типу, перевіряє текст декларації та реєструє у своєму реєстрі.

3. Декларація про відповідність виробу містить такі дані:

– повне найменування та місцезнаходження виробника і його уповноваженого представника;

– повне найменування та місцезнаходження особи-резидента України, уповноваженої виробником на збирання технічного файлу;

– опис і ідентифікаційні дані машини, що охоплюють узагальнене найменування, функції, модель, тип, серійний номер і комерційну назву;

– відомості про те, що машина відповідає положенням Технічного регламенту безпеки машин, і в разі потреби відомості про відповідність машини іншим технічним регламентам та/або іншим вимогам, яким відповідає машина;

– найменування, місцезнаходження та ідентифікаційний номер призначеного органу з оцінки відповідності та номер сертифіката перевірки типу машини;

– у разі необхідності, найменування, місцезнаходження та ідентифікаційний номер призначеного органу з оцінки відповідності, яким схвалено систему керування якістю;

– посилання, в разі необхідності, на:

- національні стандарти, що застосовуються;
- інші нормативні документи, що застосовуються;
- місце й дату декларування;
- зазначення персональних даних і підпис особи, уповноваженої на оформлення декларації від імені виробника або його уповноваженого представника.

4. Уповноважений представник виробника машини на території України зберігає оригінал декларації про відповідність машини протягом щонайменше 10 років від дати виготовлення останньої машини. Скановані

копії оригіналу декларації безперешкодно надаються споживачу під час передачі товару.

12. УМОВНІ ПОЗНАЧЕННЯ

Таблиця 4

Позначення	Пояснення
В (V)	вольт
Гц (Hz)	герц
Вт (W)	ват
об/хв (rpm)	оберти за хвилину
дБ (dB)	децибел
л (l)	літр
мм (mm)	міліметр
кг (kg)	кілограм
Пост., імп., предст. вир. та підпр., яке прийм. прет. спож.	Постачальник, імпортер, представник виробника на території України та підприємство, яке приймає претензії споживачів

Телефон гарячої лінії
0 800 301 400

НОТАТКИ

Додаток №1

ГАРАНТІЙНИЙ ТАЛОН

№_____

Під час придбання виробу (товару) слід вимагати перевірки комплектності, наявності інструкції, працездатності виробу та правильного заповнення гарантійного талона у вашій присутності.

Постачальник, імпортер, представник виробника та підприємство, яке приймає претензії споживачів на території України: ТОВ «ТД «АМТ», Україна, 69000, місто Запоріжжя, вул. Штабна, будинок 13, приміщення 23, т. 0 800 301 400.

Адреси сервісних центрів, їхні контакти можна знайти на сайті vitals.ua або за номером телефона 0 800 301 400.

Найменування товару	**«Бетонозмішувач»**
Торговельна марка	**«Vitals»**
Серія	**«Master»**
Модель	**«Cm 2125ar»** **«Cm 2140ar»** **«Cm 2160ar»** **«Cm 2180ar»**
Серійний номер	
Торговельна організація	
Адреса торговельної організації	
Виріб перевірив і продав	
Строк гарантії на товар	**3 (три) роки**
Печатка або штамп торговельної організації	
Ціна	
Дата продажу	

Задоволення претензій споживачів на території України здійснюється відповідно до Закону України «Про захист прав споживачів». Виробник та його адреса вказані на виробі та в експлуатаційних документах. Якщо вказати її на виробі неможливо, то тільки в експлуатаційних документах або на пакованні.

Інформація про товар, яка вказана в гарантійному талоні, має відповідати вказаній на товарі, в експлуатаційній документації та пакованні. За згодою споживача, під час купівлі, гарантія може бути оформлена в електронному вигляді через онлайн-сервіси продавця.

Вироби торгової марки «Vitals» відповідають вимогам технічної документації виробника, чинним вимогам та стандартам України, вказаним у сертифікатах відповідності та/або деклараціях відповідності технічним регламентам.

Виробник (представник виробника, імпортер, постачальник, продавець) гарантує відповідність виробу (товару) вимогам, зазначеним у нормативних документах, за умови дотримання споживачем правил, які вказані в експлуатаційних документах (інструкції з експлуатації). Виробник (продавець) гарантує можливість використання товару за призначенням протягом строку гарантії. Гарантійний термін експлуатації — термін, протягом якого гарантується використання товару та складових частин за призначенням, за умови дотримання споживачем правил користування і протягом якого виконуються гарантійні зобов'язання.

Гарантійний строк (термін) експлуатації товарів на території України поширюється на продукцію, вказану в наведеній нижче таблиці. Роботи з гарантійного ремонту (обслуговування) виконуються для споживача безоплатно.

Вимоги споживача розглядаються після пред'явлення споживачем розрахункового документа, а щодо товарів, на які встановлено гарантійний строк, — технічного паспорта чи іншого документа, що його замінює, з позначкою про дату продажу. Вимоги споживача щодо технічно складних побутових товарів — після пред'явлення розрахункового документа, передбаченого Законом України «Про застосування реєстраторів розрахункових операцій у сфері торгівлі, громадського харчування та послуг», та технічного паспорта чи іншого документа, що його замінює, з позначкою про дату продажу.

У разі оформлення гарантії в електронному вигляді розрахунковий документ залишається єдиним матеріальним підтвердженням купівлі.

На гарантійний ремонт приймаються вироби (товари) у чистому вигляді, без змінних знарядь та аксесуарів, у первісному стані.

Для гарантійного ремонту слід звертатися винятково в сервісні центри торгової марки «Vitals».

Ремонт за гарантією має здійснюватися кваліфікованими фахівцями із використанням оригінальних запасних частин винятково в спеціалізованому центрі. Замінені за гарантією деталі та вузли переходять у розпорядження сервісного центру.

Гарантійний термін експлуатації збільшується на час перебування товару в ремонті (час користування споживачем аналогічним товаром з обмінного фонду до гарантійного терміну не додається). Зазначений час обчислюється від дня звернення споживача до виконавця (продавця, виробника) з вимогою про усунення недоліків.

Якщо з технічних причин ремонт виробу неможливий, сервісний центр видає акт з експертним висновком, на підставі якого споживач здійснює повернення або заміну товару.

ГАРАНТІЙНІ ЗОБОВ'ЯЗАННЯ НЕ НАДАЮТЬСЯ У РАЗІ:

1 . Відсутності гарантійного талона або неможливості його прочитати, неправильного або неповного його заповнення, відсутності в ньому дати продажу, печатки (штампа) і підпису продавця, серійного номера виробу.*

2. Відсутності розрахункового документа касового (товарного) чека або накладної.

3. Наявності виправлень у гарантійному талоні.

4. Відсутності, зміни, знищення серійного номера виробу (товару), або невідповідності серійного номера виробу, вказаному в гарантійному талоні.

5. Відсутності, порушення чи зміни пломби на виробі (якщо вона передбачена).

6. Використання виробу не за призначенням або із рівнем промислових навантажень.

7. Недотримання правил періодичного технічного обслуговування, вказаних в інструкції з експлуатації (заміни мастила, сальників, колекторних щіток, зубчастих пасків тощо), що стало причиною виходу виробу із ладу.

8. Наявності механічних пошкоджень, які вплинули на функціональність виробу.

9. Наявності недоліків у результаті порушення режимів зберігання.

10. Самостійного ремонту або модернізації виробу споживачем чи третіми особами поза сервісними центрами.

11. Недоліків, що виникли внаслідок стихійного лиха.

12. Наявності впливу високої температури чи відкритого вогню.

13. Наявності повного природного зносу в результаті надмірної інтенсивної експлуатації.

14. Пошкодження штепсельної вилки внаслідок недостатнього (поганого) електричного контакту, відсутності штепсельної вилки.

15. Виходу з ладу одночасно статора й ротора: недотримання часових інтервалів під час роботи з інструментом, перегріву внаслідок забруднення вентиляційних каналів, перевищення споживчої потужності.

** У разі оформленого електронного гарантійного талона пункт не діє.*

ГАРАНТІЙНІ ЗОБОВ'ЯЗАННЯ НЕ ПОШИРЮЮТЬСЯ НА ВИТРАТНІ ЕЛЕМЕНТИ ТА АКСЕСУАРИ, ЯКЩО ЇХНЯ ЗАМІНА ПЕРЕДБАЧЕНА КОНСТРУКЦІЄЮ ТА НЕ ПОВ'ЯЗАНА З РОЗБИРАННЯМ ВИРОБУ:

1. Комплектування (підставки, кріпильні елементи, змінний інструмент, елементи живлення, паси, свічки запалювання та розжарювання, ланцюги, ножі та котушки для волосіні, колеса, повітряні та паливні фільтри, щітки, ножі, адаптери ножів, змінні рукави, байонетні роз'єми, запобіжники, опорні фланці під різальні гарнітури, мембрани електричного фарбопульта, знімні руків'я, зварювальні кабелі, аксесуари тощо), документація в комплекті виробу.
2. Неповну комплектацію виробу, яка могла бути виявлена під час його продажу.

Виріб			ВІДРИВНИЙ ТАЛОН
Модель			
Серійний номер			
Вилучено (дата):	Торговельна організація		
.....	Дата продажу	.....	
Видано (дата):			
.....			
Майстер (ПІБ та підпис)	Печатка або штамп сервісного центру	Печатка або штамп торгової організації	

Виріб			ВІДРИВНИЙ ТАЛОН
Модель			
Серійний номер			
Вилучено (дата):	Торговельна організація		
.....	Дата продажу	.....	
Видано (дата):			
.....			
Майстер (ПІБ та підпис)	Печатка або штамп сервісного центру	Печатка або штамп торгової організації	

Виріб			ВІДРИВНИЙ ТАЛОН
Модель			
Серійний номер			
Вилучено (дата):	Торговельна організація		
.....	Дата продажу	.....	
Видано (дата):			
.....			
Майстер (ПІБ та підпис)	Печатка або штамп сервісного центру	Печатка або штамп торгової організації	

Виріб після гарантійного ремонту отримав у робочому стані,
без дефектів. Претензій не маю.

Дата	ПІБ покупця	Підпис покупця

Виріб після гарантійного ремонту отримав у робочому стані,
без дефектів. Претензій не маю.

Дата	ПІБ покупця	Підпис покупця

Виріб після гарантійного ремонту отримав у робочому стані,
без дефектів. Претензій не маю.

Дата	ПІБ покупця	Підпис покупця

ФОРМУЛЯР ГАРАНТІЙНИХ РОБІТ

№	Дата проведення ремонту		Опис ремонтних робіт та заміне-них деталей	Прізвище майстра та печатка сервісного центру
	Початок	Закінчення		

VITALS.UA