Розумна лампа Mi LED Desk Lamp 1S

Інструкція з експлуатації

Перед використанням уважно прочитайте цю інструкцію, та збережіть її для подальшої довідки

Опис пристрою

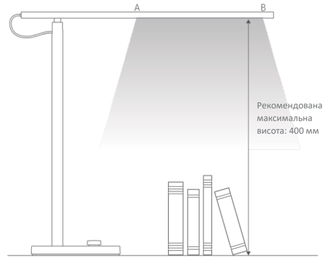

Дякуємо за вибір настільної світлодіодної лампи Mi 1S. Лампа оснащена високоякісними світлодіодами, а професійний дизайн, в якому використаний алгоритм природного змішання світла, забезпечує відмінне освітлення. Лампа призначена для використання в кабінетах, спальнях та інших приміщеннях. При нормальних умовах використання лампу слід розташовувати так, аби плафон (позначений пунктами A і B) знаходився паралельно робочого столу. Якщо поверхня, що освітлюється, паралельна лампі, то відстань по вертикалі між ними повинна становити 400 мм.

Експлуатація пристрою

Підключення кабелю живлення

Підключіть кабель живлення до роз'єму для зарядки, який розташовано на підставці, а адаптер - до джерела живлення.

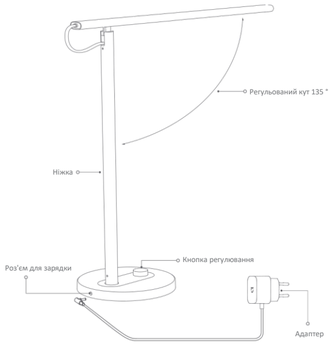

Кнопка регулювання



Натисніть на кнопку один раз, щоби ввімкнути або вимкнути лампу.

Повертайте кнопку, аби відрегулювати яскравість лампи.

Натисніть на кнопку та поверніть її, щоби відрегулювати колірну температуру лампи.

Підключайтеся до додатка Mi Home/Xiaomi Home

Продукт працює з Mi Home/Xiaomi Home *. Керуйте своїм пристроєм та взаємодійте з іншими смарт пристроями використовуючи цей додаток. Скануйте QR-код, щоби завантажити та встановити додаток. Вас буде перенаправлено на сторінку налаштувань підключення, якщо додаток вже встановлено.
Або знайдіть в App Store за запитом "Mi Home/Xiaomi Home", щоб завантажити та встановити додаток.
Відкрийте додаток Mi Home/Xiaomi Home, натисніть "+" в правому верхньому куті та дотримуйтесь вказівок на екрані, аби додати пристрій.

* В Європі додаток називається "Xiaomi Home" (крім Росії). Назву додатку, яка відображатиметься на вашому пристрої, повинно бути прийнято за замовчуванням.

Примітка: Версія додатка могла оновитися. Дотримуйтесь інструкцій для поточної версії додатку.

Управління через Apple HomeKit

1. Відкрийте додаток Home на пристрої iPhone або iPad.

2. Натисніть кнопку додавання аксесуарів і дотримуйтесь вказівок у додатку, щоби відсканувати QR-код в нижній частині пристрою. Ви також можете ввести код налаштувань, який складається з 8 цифр і вказаний над QR-кодом, аби надати доступ додатку Apple "Home".

* Переконайтеся в наявності підключення до мережі Wi-Fi з доступом до Інтернету (цей пристрій не підтримує мережі 5G).

Для управління цим, сумісним з HomeKit аксесуаром, рекомендується використовувати iOS 9.0 або пізнішої версії. Код налаштування HomeKit вказано в основі пристрою, не загубіть його. Після відновлення заводських налаштувань він знову вам знадобиться, аби додати аксесуар.

iPad і iPhone є товарними знаками Apple Inc., зареєстрованими в Сполучених Штатах та інших країнах.

Відновлення заводських налаштувань

Отвір для скидання налаштувань розташований в нижній частині підставки лампи. Коли лампа вимкнена, вставте тонкий предмет в цей отвір та утримуйте його протягом 5 секунд, до тих пір поки лампа не почне блимати. Коли лампа припинить блимати заводські налаштування будуть відновлені.

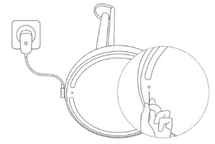

* Заводські налаштування необхідно відновити перш ніж використовувати лампу в новій мережі.

Технічні характеристики

Модель: MJTD01SYL
Робоча температура: від -10 до - 35 °C
Робоча вологість: 0 - 85% RH
Очікуваний термін служби: Приблизно 25 000 ч
Індекс передачі кольору: Ra90
Коефіцієнт потужності: 0.5
Вхідні параметри світильника: 12В ⎓ 0.8А
Номінальна потужність: 9 Вт (Лампа + світлодіодний драйвер)
Номінальні вхідні параметри: 220-240 В, ~ 50/60 Гц, 0,45 А
Бездротове підключення: Wi-Fi IEEE 802.11 b / g / n, 2,4 ГГц
Сумісність: Android 4.4 або iOS 9.0 та пізніших версій
Робочий діапазон частот: 2412-2472 МГц. (Wi-Fi) 2402-2480 МГц. (BT)
Максимальна вихідна потужність: 17,91 дБм. (Wi-Fi) 5,76 дБм. (BT)
Температура зберігання: від -20 °C до 50 °C
Вологість при зберіганні: Відносна вологість 0-85%
Термін служби: 2,8 року

Особливості виробу



Налаштування колірної температури



Регулювання яскравості



Без мерехтіння



Захист зору (Низький вміст синього світла)



Планування включення і виключення



Конструкція, що складається



Регулювання кута 135°



Високий індекс передачі кольору



Режим читання



Режим ПК



Дитячий режим



Режим фокусування



Управління через додаток Mi Home/ Xiaomi Home*



Управління через Apple HomeKit



Затримка вимкнення



Оновлення ПЗ

УВАГА!

1. Пристрій придатний для використання тільки в середині приміщень. При температурі навколишнього середовища біля 35 °C.

2. Для живлення пристрою завжди використовуйте джерело живлення всередині приміщення.

3. Якщо в вас виникають будь-які сумніви відносно роботи пристрою, зверніться за допомогою до кваліфікованого фахівця.

4. Ніколи не встановлюйте лампу на похилій або нестійкий поверхні.

5. Тільки для домашнього використання.

6. Клас захисту III.

7. Якщо шнур живлення пошкоджений, задля того щоби уникнути можливих ризиків для вашої безпеки, його слід негайно замінити, для цього зверніть до кваліфікованого фахівця або у авторизований сервісний центр.

9. Світлодіодний модуль не можливо замінити.

10. Не розбирайте пристрій. Світлодіоди можуть завдати шкоди вашому зору.

ГАРАНТІЙНИЙ ТАЛОН

Дата продажу: _____

Найменування виробу: _____

IMEI/SN: _____

Підпис продавця/М.П.: _____

Найменування та адреса торговельної організації: _____

_____

ПІБ/підпис клієнта: _____

ОБЛІК РОБІТ З ТЕХНІЧНОГО ОБСЛУГОВУВАННЯ ТА ГАРАНТІЙНОГО РЕМОНТУ

Дата	Опис недоліків	Зміст виконаної роботи, найменування і тип замінених комплектуючих виробів, складових частин	Кількість днів у ремонті	Підпис виконавця, номер пломбіратора

Гарантійний термін експлуатації подовжено на_____ днів

_____ Підпис та печатка виконавця

Гарантійний термін експлуатації подовжено на_____ днів

_____ Підпис та печатка виконавця

Гарантійний термін експлуатації подовжено на_____ днів

_____ Підпис та печатка виконавця

Доповнення до інструкції по експлуатації

Під час купівлі виробу переконливо просимо Вас уважно вивчити основну інструкцію з експлуатації та перевірити правильність заповнення гарантійного талону. При цьому серійний номер / IMEI та найменування моделі придбаного Вами виробу повинні бути ідентичні записам у гарантійному талоні. Не допускається внесення в талон будь-яких змін чи виправлень. У випадку неправильного чи неповного замовлення гарантійного талона негайно зверніться до продавця. Цей виріб є технічно складним пристроєм побутового призначення. У разі дбайливого та уважного ставлення він буде надійно служити Вам довгі роки. Під час експлуатації не допускайте будь-яких механічних ушкоджень, потрапляння всередину сторонніх предметів, рідин, комах. Протягом усього строку служби стежте за збереженням маркувальної наклейки з позначенням найменування моделі та серійного номеру виробу. Пошкодження маркувальної наклейки тягне за собою припинення гарантійних зобов'язань виробника.

1. УМОВИ ГАРАНТІЇ

Гарантія передбачає безкоштовний ремонт або заміну виробу, комплектуючих впродовж гарантійного терміну. Гарантійне обслуговування здійснюється за наявностівірно заповненого талону.

1.1 Гарантійний термін на продукцію становить 12 місяців.

1.2 Виробник встановлює строк служби для всіх типів основних пристроїв — Зроки.

1.3 Гарантійне обслуговування проводиться виключно в авторизованих сервісних центрах, розташованих на території України, докладний список на останній сторінці. Перелік сервісних центрів може бути змінений. За довідками звертайтеся до підприємства (підприємця), яке(ий) зазначено(ий) у виданому розрахунковому документі (чеку) та/або яке(ий)зазначено(ий) у «кутку споживача» за місцем придбання товару.

1.4 Після закінчення строку служби, зверніться в Авторизований сервісний центр для проведення профілактичних робіт та отримання рекомендацій для подальшої експлуатації виробу. Для запобігання можливих непорозумінь, зберігайте протягом строку служби документи, які додаються до товару при його продажу (товарний або касовий чеки, інструкцію з експлуатації, гарантійний талон).

1.5 Оновлення програмного забезпечення є технічним обслуговуванням товару і не вважається ремонтом та неможе бути підставоюдля заміни товару або повернення сплачених за нього.

1.6 Періодичне обслуговування виробу (заміна елементів живлення, будь-яке чищення, та інше) здійснюється за бажанням споживача за додаткову плату.

2. ГАРАНТІЙНІ ЗОБОВ'ЯЗАННЯ НЕ ПОШИРЮЮТЬСЯ НА ВИРОБИ, НЕДОЛІКИ ЯКИХ ВИНИКЛИ ВНАСЛІДОК:

2.1.Порушення споживачем правил експлуатації, зберігання чи транспортування товару (або дії третіх осіб):

• будь-які механічні ушкодження, що виникли після передачі товару споживачеві;

• попадання всередину під час експлуатації сторонніх предметів, рідин, комах та ін.;

• експлуатація в умовах з дуже високою або низькою температурою, з високою вологістю, високим вмістом пилу;

• неправильна установка і підключення товару;

• ремонт чи внесення несанкціонованих виробником конструктивних, схемотехнічних або програмних змін не рекомендованих компанією виробником, а також які були здійснені не вповноваженимиособами;

• відхилення від Державних Технічних Стандартів України (ДСТУ) або/й кабельних мереж та інших подібних зовнішніхфакторів.

2.2 Дії непереборної сили(стихійні явища, пожежа, блискавка тощо)

3. ВИРОБНИК НЕ НЕСЕ ГАРНТІЙНИХ ЗОБОВ'ЯЗАНЬ УТАКИХ ВИПАДКАХ:

3.1 Ні за яких обставин виробник та уповноважені ним організації не несуть відповідальності за особливий, випадковий, прямий або непрямий збиток (або збитки) виключаючи але не обмежуючи упущену вигоду, втрату або неможливість використання інформації або даних, витрати з відновлення інформації або даних, збитки викликанні переривами в комерційній, виробничій або ж іншій діяльності, що виникли у зв'язку з використанням або неможливістю використання виробу.

3.2 Витратні частини або аксесуари (запобіжники, батареї, фільтри, з'єднувальні кабелі, антени, навушники, мікрофони, гарнітури «вільні руки», заглушки, елементи фурнітури,носії інформації різних типів, чохли, ремені, шнури для перенесення), документацію, що додається до виробу та інше.

3.3 Якщо дефект виник внаслідок природнього зносу частин у випадках перевищення вказаних норм нормальної експлуатації, а також корпусних елементів переносних виробів.

3.4 Якщо потрібне оновлення програмного забезпечення для поліпшення заявлених при продажі характеристик.

4. ГАРАНТІЙНІ ЗОБОВ'ЯЗАННЯ НЕ ПОШИРЮЮТЬСЯ НА ТЕХНІЧНІ НЕДОЛІКИ:

4.1 Будь-які механічні пошкодження,що виникли після передачі товару покупцю (споживачу).

4.2 Ушкодження, спричинені недбалим, неохайним використанням і недотриманням правил догляду за виробом та будь-які косметичні пошкодження, що виникли після передачі товару покупцю. У тому числі пошкодження, викликані дією чистячих, полірувальних та інших речовин.

4.3 Використанням нестандартних і (або) неякісних витратних матеріалів, приладдя, запасних частин, елементів живлення, електронних носіїв інформації різних типів (включаючи, але не обмежуючи, аудіо- та відеокасети, оптичні диски, карти пам'яті) програмних продуктів, що не були поставленні або рекомендовані виробником

4.4 Дією програм-вірусів, установкою паролів, кодів або інших блокувань пристрою.

4.5 Випадки, коли число битих пікселів не перевищує 0,0005% від загальної кількості пікселів, що відповідає вимогам ISO 9241-303

4.6. Якщо на пристрої стерті, або пошкоджені серійні номери та/або іншіі дентифікатори (в т.ч. електронні).

Авторизовані сервісні центри в Україні

ТОВ «РОБИМ ГУД»
13150, м. Київ, вул. В. Васильківська, 72а
(ТЦ «Олімпійський»)
(044) 383-97-57,(050) 423-87-57
(067) 383-87-57, (073) 383-87-57
код ЄДРПОУ 38014308
robimgood.com.ua

ТОВ «Гратіс, ЛТД»
02100, м. Київ, вул. Бажова, 15/20
(066) 272-15-25
(067) 272-15-25
код ЄДРПОУ 23159341
gratis.com.ua

ТОВ «КРОК-ТЦ»
02000, м. Київ, вул. Райдужна, 25-Б
0 800-504-504
0 800-211-501
0 800-211-499
код ЄДРПОУ 36940600
krok-ftc.com