Паспорт продукту

Технічні характеристики

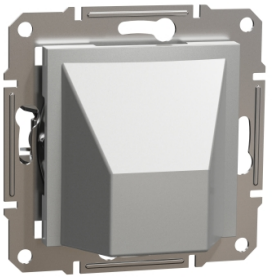

Вивід кабелю алюм asfora

EPH5500161

Головне

Серія продукту	Asfora
Діапазон	Asfora
Тип виробу або компоненту	Вивід кабелю
Опис виробу	Механізм з супортом
Номінальний струм	25 A на 250 В змінний струм
Відтінок кольору	Алюмінієвий

Додатково

Монтаж пристрою	Вбудований
Матеріал	Термопластик ABS-UV
Покриття поверхні	Глянцевий
Висота	71 мм
Ширина	71 мм
Глибина	48 мм
Спосіб кріплення	Монтажні лапки, Робочий діапазон монтажних лапок 56…74 мм Гвинтами
Глибина проекції	19,85 мм
Маса нетто	0,0524 кг

Дані про навколишнє середовище

Знак якості	CE
Ступінь захисту **IP**	IP20

Пакувальні характеристики

Тип **1** упаковки	PCE
Кількість одиниць у **1** упаковці	1
Висота **1** упаковки	5,000 см
Ширина **1** упаковки	7,000 см
Довжина **1** упаковки	7,000 см
Вага **1** упаковки	61,000 г.
Тип **2** упаковки	BB1
Кількість одиниць у **2** упаковці	10
Висота **2** упаковки	9,500 см

Ціни, окрім цін на продукцію для ринку житлового будівництва, індикативні у гривні без ПДВ станом на 01.08.2026 для ознайомлення. Ціни на продукцію для ринку житлового будівництва індикативні станом на 01.08.2026 для ознайомлення у гривні з ПДВ. Кінцевою вважається ціна, що вказана в індивідуальному Підтвердженні Замовлення на обрану продукцію, якщо інше не зазначено у відповідному Договорі.

Відмова від відповідальності: Ця документація не призначена для використання в якості заміни, а також для обумовлення придатності й безпеки цих продуктів для певних типів застосування, визначених користувачем

Ширина **2** упаковки	18,500 см
Довжина **2** упаковки	27,500 см
Вага **2** упаковки	688,000 г.
Тип **3** упаковки	S04
Кількість одиниць у **3** упаковці	120
Висота **3** упаковки	30,000 см
Ширина **3** упаковки	40,000 см
Довжина **3** упаковки	60,000 см
Вага **3** упаковки	8,900 кг

Гарантия

Гарантія (у місяцях)	18

Екологічні дані

Schneider Electric прагне досягти статусу нульового енергетичного балансу до 2050 року завдяки партнерству в ланцюжку поставок, матеріалами з меншим впливом та циркулярності за допомогою нашої поточної кампанії «Use Better, Use Longer, Use Again» для продовження терміну служби продукту та придатності до переробки.

Пояснення екологічних даних >

Як ми оцінюємо стійкість продукту >

Екологічний слід

Загальний вуглецевий слід протягом життєвого циклу	**0.4 kg CO2 eq.**
Вуглецевий слід етапу виробництва [A1–A3]	**0.3 kg CO2 eq.**
Вуглецевий слід етапу розподілу [A4]	**0 kg CO2 eq.**
Вуглецевий слід етапу встановлення [A5]	**0 kg CO2 eq.**
Вуглецевий слід етапу використання [B2, B3, B4, B6]	**0 kg CO2 eq.**
Вуглецевий слід етапу кінця життєвого циклу [C1–C4]	**0.1 kg CO2 eq.**
Екологічний профіль продукту (PEP)	Екологічний профіль виробу

Use Better

Матеріали та упаковка

Пакет з вторинного картону	Ні
Упаковка без пластику	Ні
Число CIP	**C6de3800-7220-4403-a6a2-26e1f05e3f4b**
Директива ЄС про обмеження використання небезпечних речовин (RoHS)	Відповідає
Регламент REACH	Продукт соответствует нормам по содержанию ООВ **(SVHC)**

Use Again

Перепакування і перероблення

Потенціал вторинної переробки, %	**5**
Профіль циркулярності	Спеціальні операції з переробки не потрібні
Повернення	Ні

Image of product / Alternate images
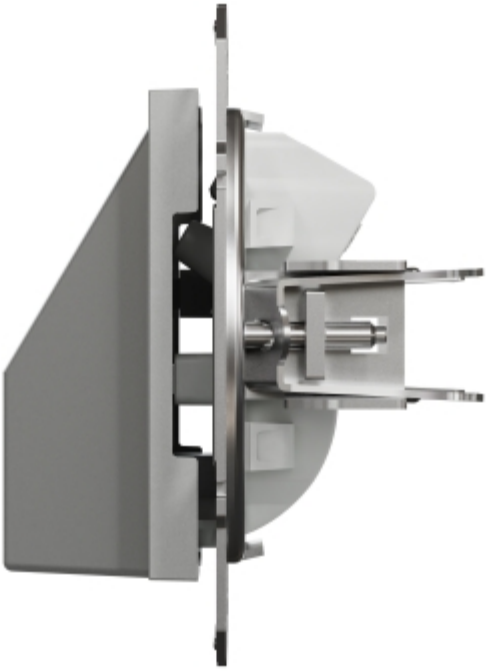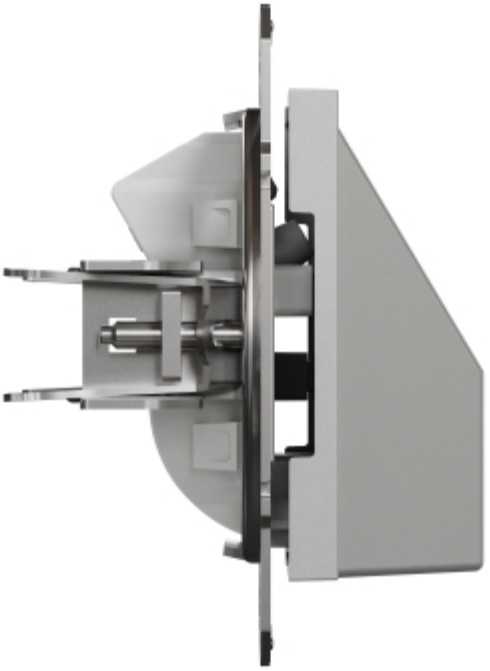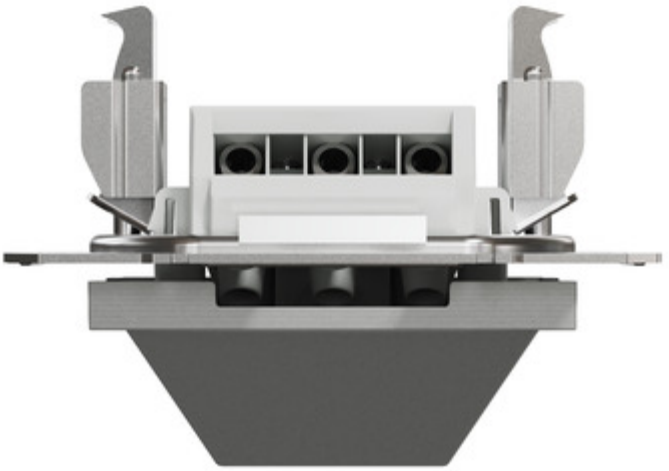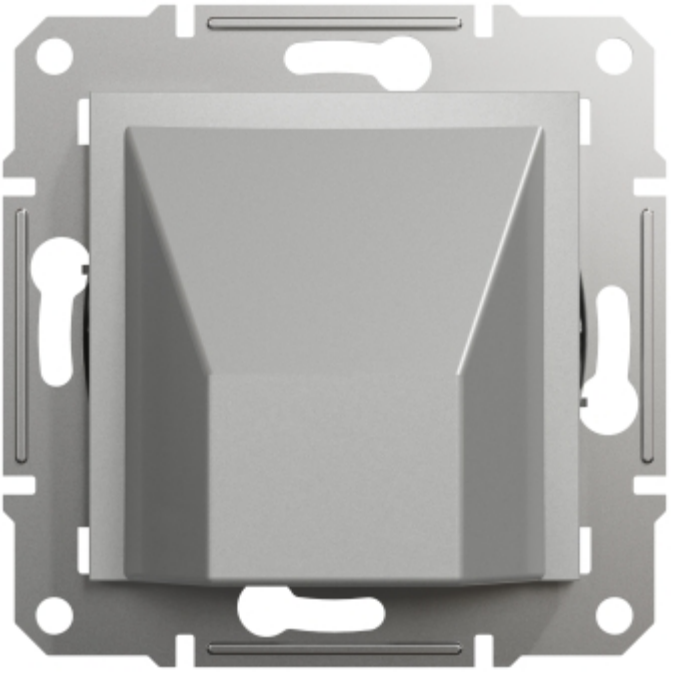
Alternative