DUCASSE INDUSTRIAL

LINEA SEGMENTA

DN80 OC LT

Madera / Madeira / Wood

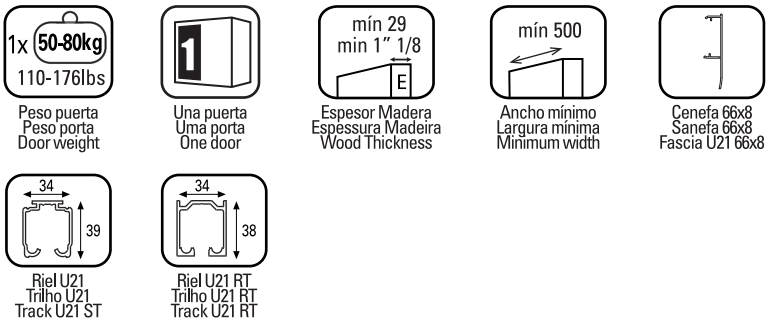

DN80 OC LT

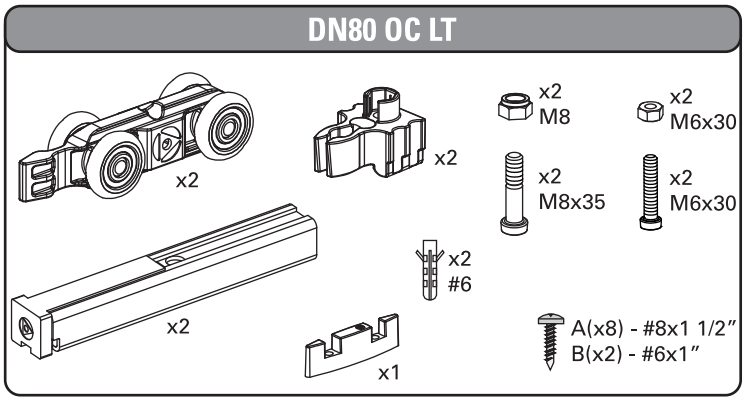

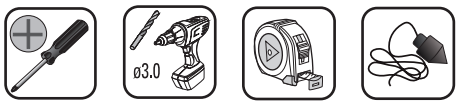

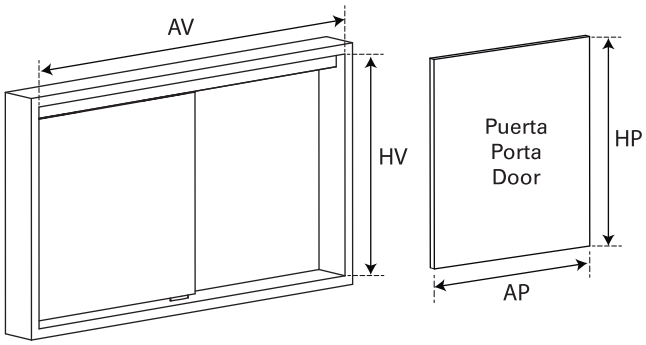

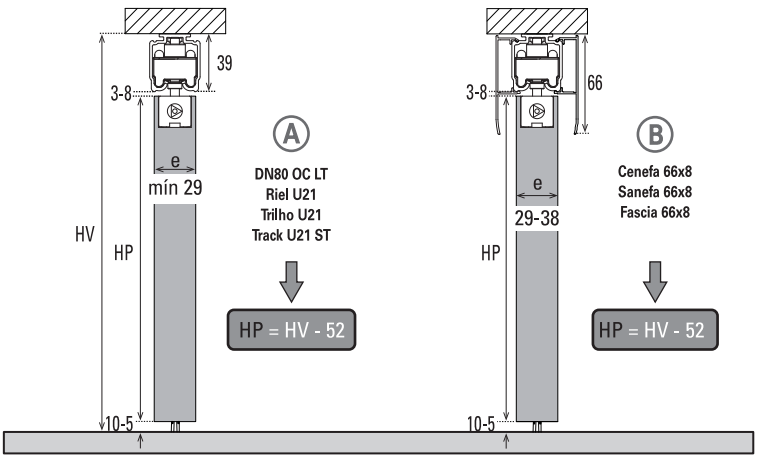

mm	Decimal inches	Aprox Fraction
1	0.0394	3/64
2	0.0787	5/64
3	0.1181	1/8
4	0.1575	5/32
5	0.1969	13/64

mm	Decimal inches	Aprox Fraction
6	0.2362	15/64
7	0.2756	9/32
8	0.3150	5/16
9	0.3543	23/64
10	0.3937	25/64

Todas las medidas expresadas en milímetros
Todas as medidas estão em milímetros.
All measurements in milimeters.

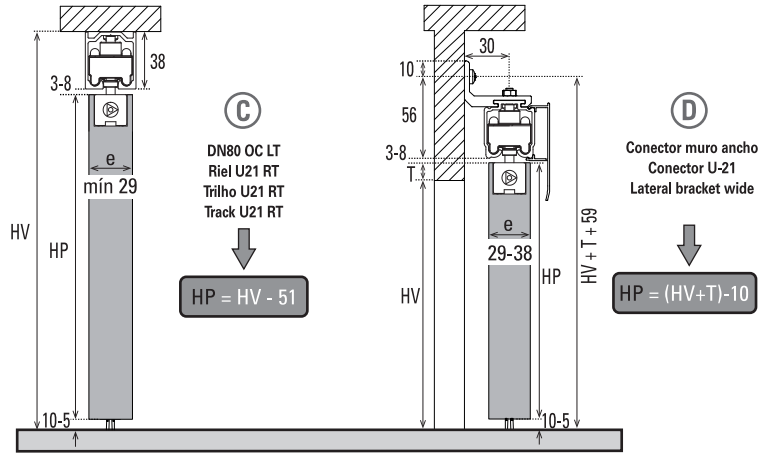

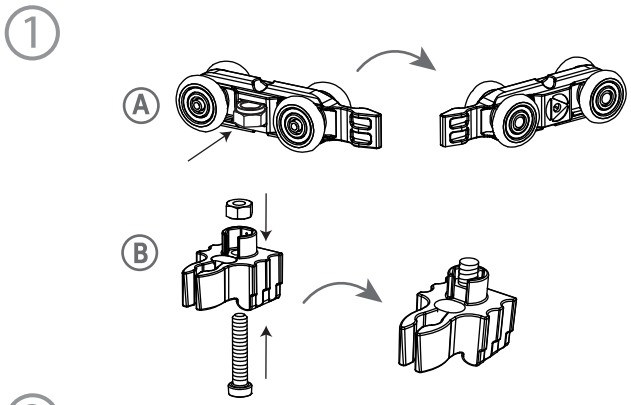

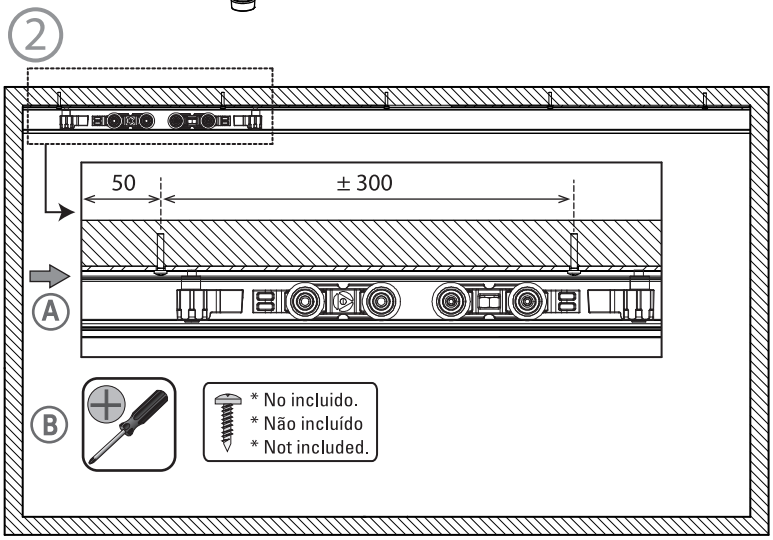



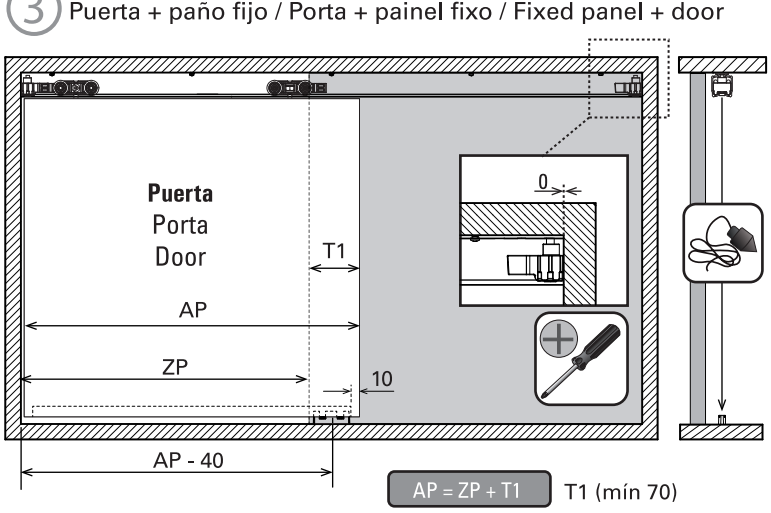

4 2 puertas / 2 portas / 2 doors

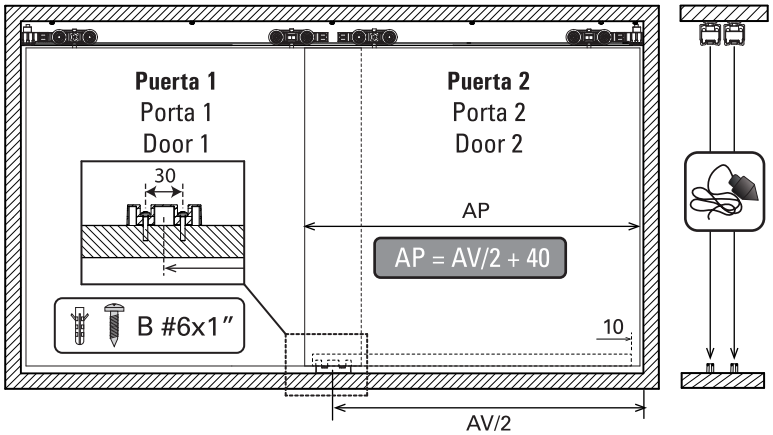

5

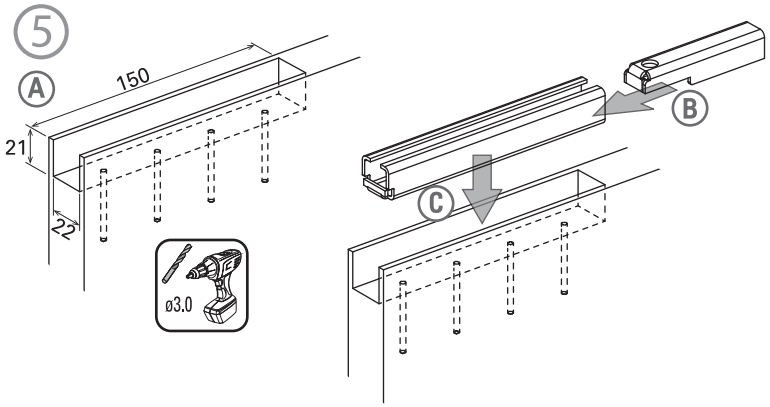

6 6.1

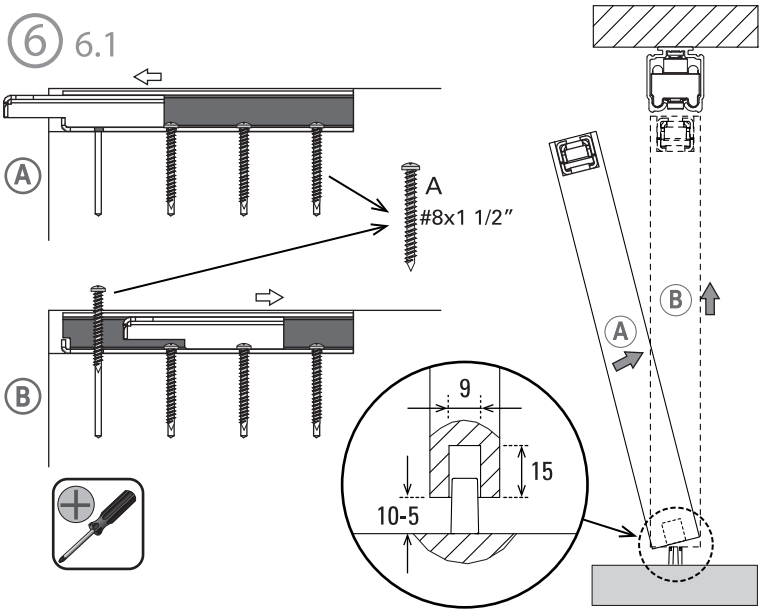

6.2

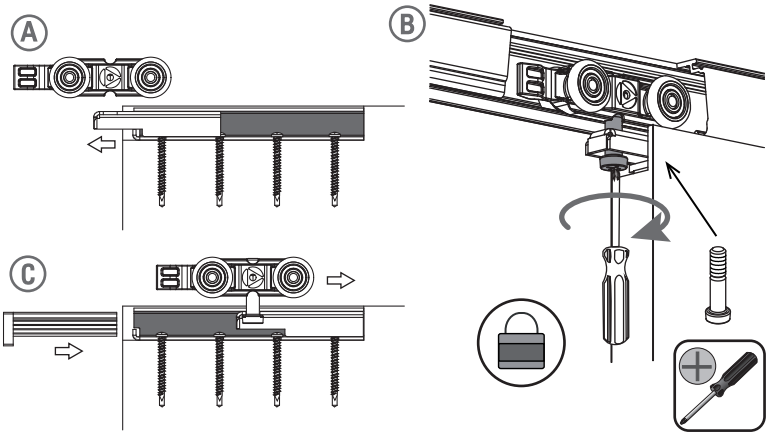

7

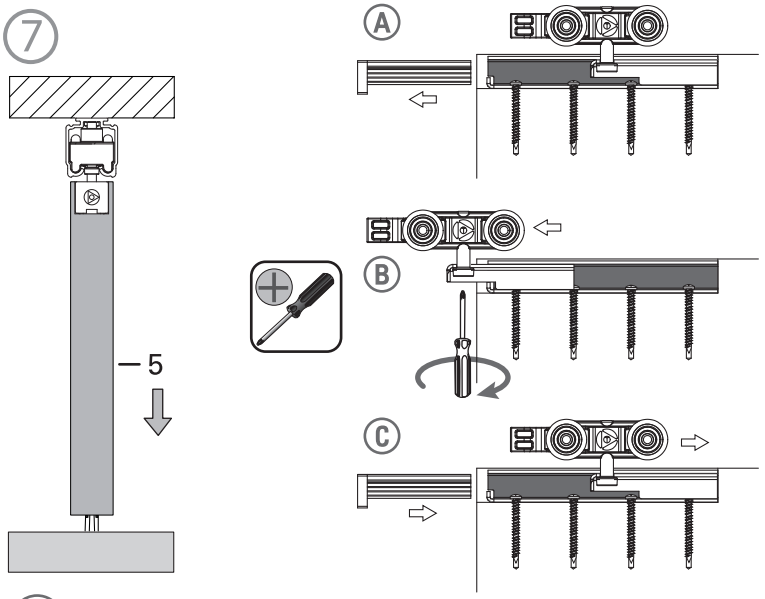

✳ ACCESORIOS / ACESSÓRIOS / ACCESORIES

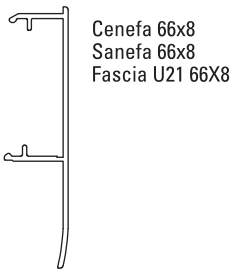

Cenefa 66x8
Sanefa 66x8
Fascia U21 66X8

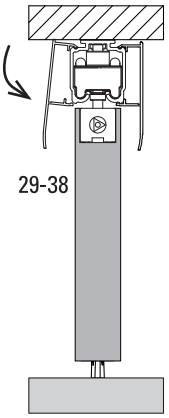

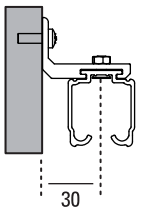

Conector muro ancho
Conector de parede largo
Lateral bracket wide
E ≤ 45

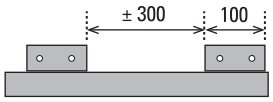

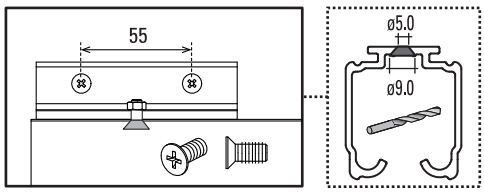

Instrucciones de instalación en www.ducasseindustrial.com
Instruções de instalaçao em www.ducasseindustrial.com
Installation instruction in www.ducasseindustrial.com

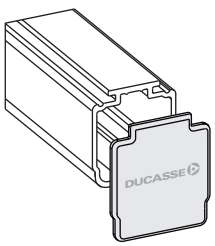

Tapa riel U21
Tampa trilho U21
U21 end cap

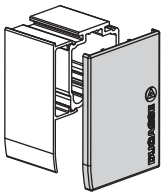

Tapa U21 cenefa 66x8
Tampa U21 sanefa 66x8
U21 end cap with fascia U21 66x8