Паспорт продукту

Технічні характеристики

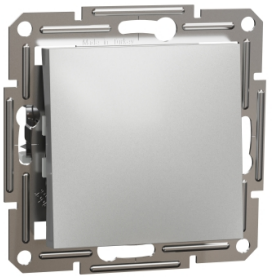

Кнопковий вимикач, самозажимний, asfora алюміній

EPH0700161

Головне

Діапазон	Asfora
Тип виробу або компоненту	Кнопковий вимикач
Опис виробу	Механізм з фіксуючою рамкою та накладкою
Кількість клавіш	1
Відтінок кольору	Алюмінієвий
Тип пакування	Флоу-пак

Додатково

Монтаж пристрою	Вбудований
Актуатор	Кнопковий вимикач
Діапазон потужності	2300 Вт
Номінальний струм	10 A на 250 В змінний струм
Кількість кабелів	2 кабель(лі) 2,5 мм²
Гнучкість кабелю	Гнучкий Жорсткий Твердий багатожильний
Довжина зачистки проводів	13,0 мм
Матеріал	ABS (акрилонітрил-бутадієн-стирол)
Покриття поверхні	Пофарбований
Матеріал провідника	Мідь
Спосіб кріплення	Гвинтами або монтажними лапками 51…70 мм
Клеми підключення	Безгвинтові затискачі
Ширина	71 мм
Висота	71 мм
Глибина	43,0 мм
Глибина проекції	15 мм
Маса нетто	0,0586 кг

Дані про навколишнє середовище

Стандарти	MEK 60669-1
Сертифікація виробу	TSE VDE NF

Ціни, окрім цін на продукцію для ринку житлового будівництва, індикативні у гривні без ПДВ станом на 01.08.2026 для ознайомлення. Ціни на продукцію для ринку житлового будівництва індикативні станом на 01.08.2026 для ознайомлення у гривні з ПДВ. Кінцевою вважається ціна, що вказана в індивідуальному Підтвердженні Замовлення на обрану продукцію, якщо інше не зазначено у відповідному Договорі.

Відмова від відповідальності: Ця документація не призначена для використання в якості заміни, а також для обумовлення придатності й безпеки цих продуктів для певних типів застосування, визначених користувачем

Знак якості	CE UKR
Ступінь захисту **IP**	IP20
Робоча температура навколишнього середови	-5…40 °C

Пакувальні характеристики

Тип **1** упаковки	PCE
Кількість одиниць у **1** упаковці	1
Висота **1** упаковки	5,000 см
Ширина **1** упаковки	7,100 см
Довжина **1** упаковки	18,000 см
Вага **1** упаковки	73,000 г.
Тип **2** упаковки	BB1
Кількість одиниць у **2** упаковці	10
Висота **2** упаковки	9,400 см
Ширина **2** упаковки	18,500 см
Довжина **2** упаковки	27,500 см
Вага **2** упаковки	850,000 г.
Тип **3** упаковки	S04
Кількість одиниць у **3** упаковці	120
Висота **3** упаковки	30,000 см
Ширина **3** упаковки	40,000 см
Довжина **3** упаковки	60,000 см
Вага **3** упаковки	11,452 кг

Гарантия

Гарантія (у місяцях)	18

Екологічні дані

Schneider Electric прагне досягти статусу нульового енергетичного балансу до 2050 року завдяки партнерству в ланцюжку поставок, матеріалами з меншим впливом та циркулярності за допомогою нашої поточної кампанії «Use Better, Use Longer, Use Again» для продовження терміну служби продукту та придатності до переробки.

Пояснення екологічних даних >

Як ми оцінюємо стійкість продукту >

Екологічний слід

Загальний вуглецевий слід протягом життєвого циклу	**0.6 kg CO2 eq.**
Вуглецевий слід етапу виробництва [A1–A3]	**0.3 kg CO2 eq.**
Вуглецевий слід етапу розподілу [A4]	**0 kg CO2 eq.**
Вуглецевий слід етапу встановлення [A5]	**0 kg CO2 eq.**
Вуглецевий слід етапу використання [B2, B3, B4, B6]	**0.1 kg CO2 eq.**
Вуглецевий слід етапу кінця життєвого циклу [C1–C4]	**0.1 kg CO2 eq.**
Екологічний профіль продукту (PEP)	Екологічний профіль виробу

Use Better

Матеріали та упаковка

Пакет з вторинного картону	Ні
Упаковка без пластику	Ні
Число CIP	**C6de3800-7220-4403-a6a2-26e1f05e3f4b**
Директива ЄС про обмеження використання небезпечних речовин (RoHS)	Відповідає з винятком
Регламент REACH	Референс містить речовини, що викликають серйозне занепокоєння, понад порогове значення

Use Again

Перепакування і перероблення

Потенціал вторинної переробки, %	**48**
Профіль циркулярності	Спеціальні операції з переробки не потрібні
Повернення	Ні
Маркування WEEE	Продукт має бути утилізований на ринках Європейського Союзу відповідно до спеціального збору відходів і ніколи не потрапляти у сміттєві баки

Image of product / Alternate images

Alternative

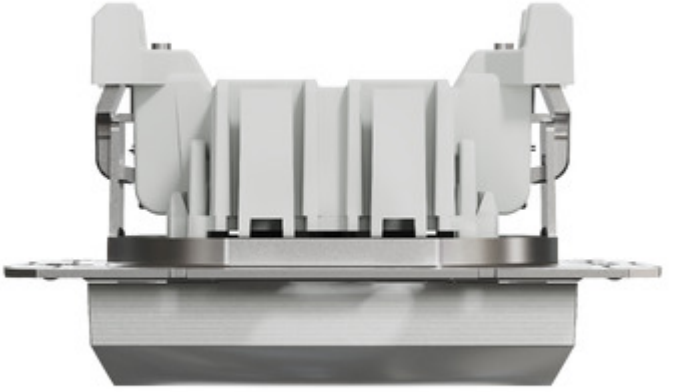

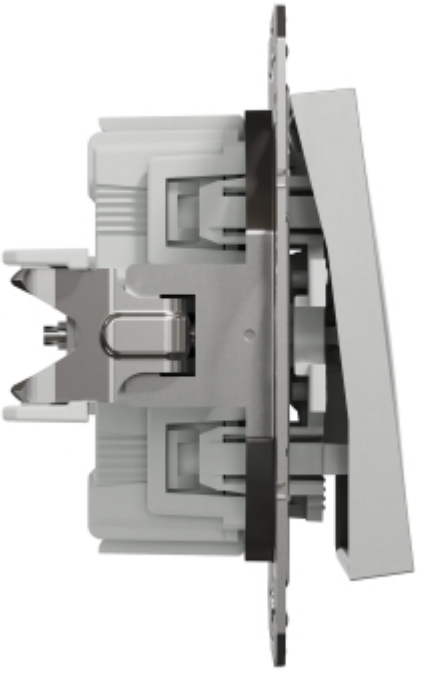

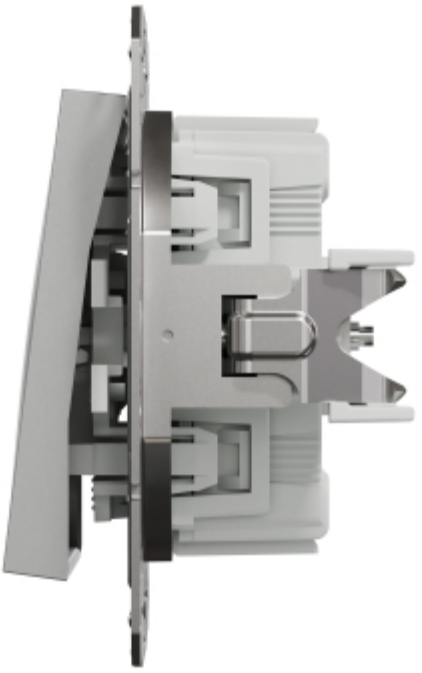

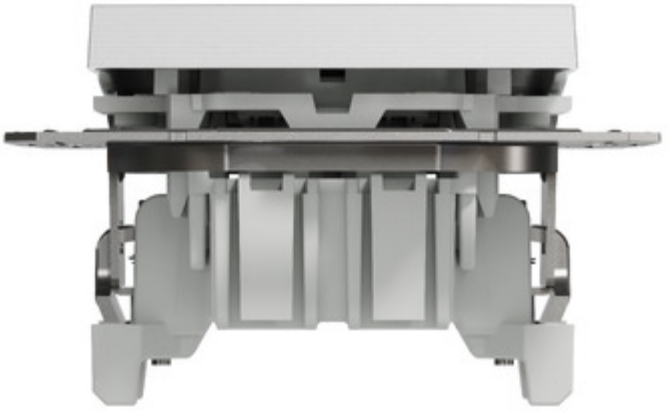

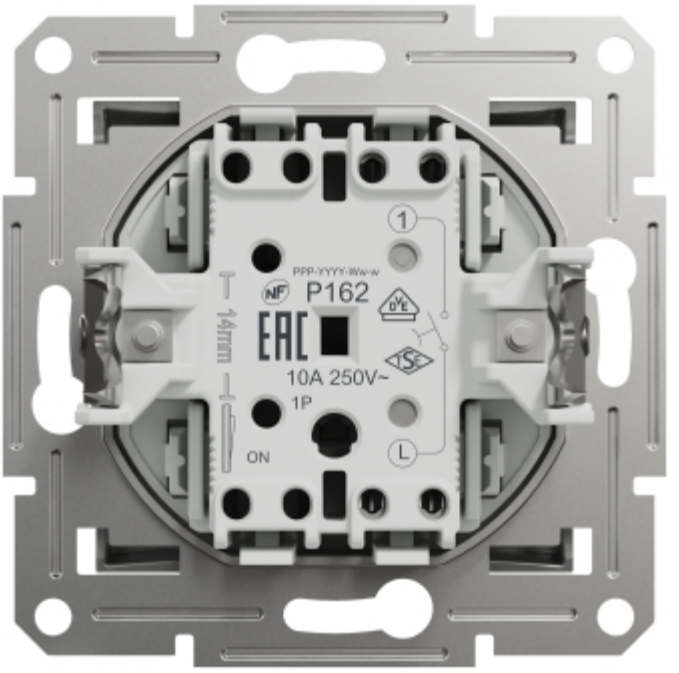
1
PPP-YYYY-WW-V
P162
14mm
10A 250V~
1P
ON
L

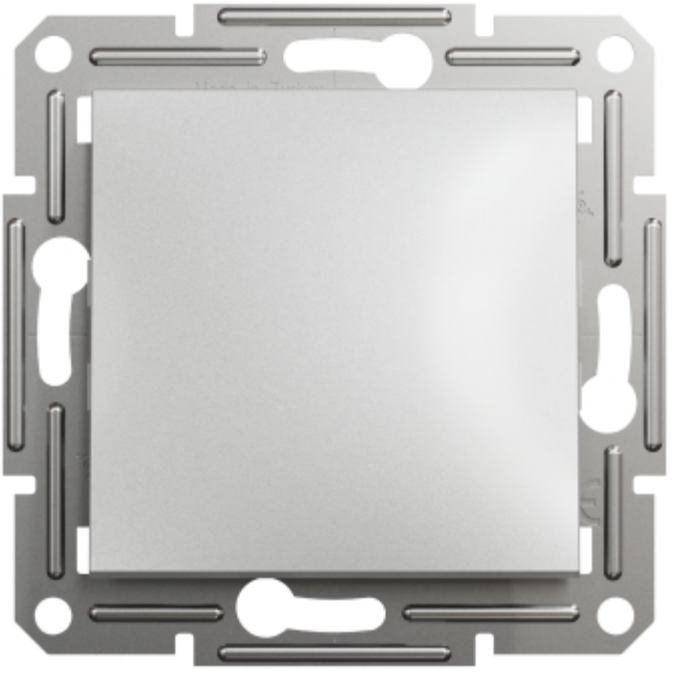

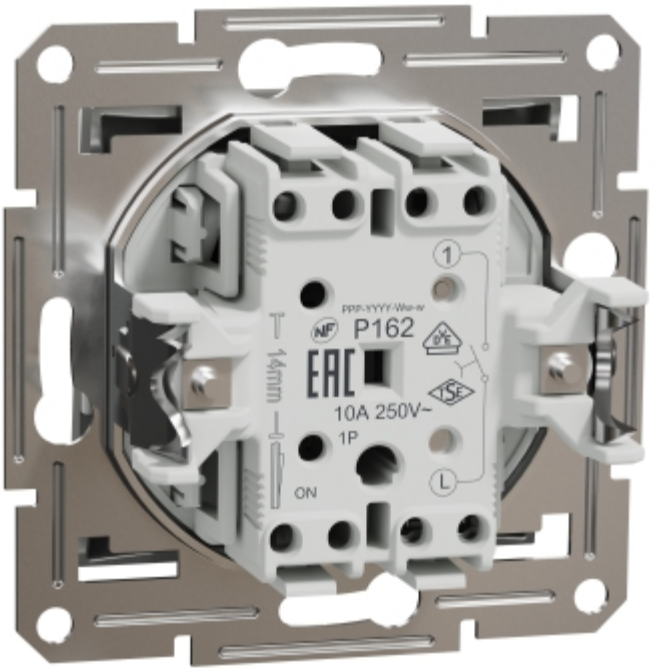
1
P162
10A 250V~
1P
ON
L
14mm