HAKA **37/50**

Technische Daten
Stand **11/2014**

BETRIEB DIREKT AM SCHORNSTEIN ANGESCHLOSSEN	Gusskuppel	Stahlwärmetauscher
Geprüft nach	EN 13229	EN 13229
Nennwärmeleistung	6 kW	9 kW
Wirkungsgrad	> 80 %	> 80 %
Brennstoffdurchsatz	1,8 kg/h	2,6 kg/h
Abgasmassenstrom	6,1 g/s	7,5 g/s
Mittlere Abgastemperatur am Stutzen	232 °C	255 °C
Wärmeverteilung Kamineinsatz Sichtscheibe (einfache / doppelte Verglasung)	 74–84 % 26 / 16 %	 74–84 % 26 / 16 %
Notwendiger Förderdruck	12 Pa	12 Pa
Verbrennungsluftbedarf	20 m^3/h	25 m^3/h
Mindestgitterquerschnitt für Zuluft	600 cm^2	900 cm^2
Mindestgitterquerschnitt für Umluft	700 cm^2	1050 cm^2
Wärmedämmung [1] (Stärke bei Ausführung mit Luftgitter) Decke / Rückwand / Seitenwände / Boden	 100 / 80 / 60 / 40 mm	 140 / 100 / 80 / 40 mm

BETRIEB MIT ZUSÄZTLICHER SPEICHERMASSE	Gusskuppel	Gussadapter
Brennstoff-Füllmenge	4,5 kg	4,5 kg
Feuerungsleistung	18 kW	18 kW
Abgasmassenstrom	15 g/s	15 g/s
Mittlere Abgastemperatur am Stutzen [2] nach 3,4 lfm keramisches Zugsystem KMS 300 [3] nach 5 Stk. KAM + Abdeckhaube Abgang oben [4]	 383 °C 186 °C –	 397 °C – 229 °C
Wärmeverteilung Kamineinsatz Sichtscheibe (einfache / doppelte Verglasung) zusätzliche Speichermasse	 40 % 26 / 16 % 34–44 %	 34 % 26 / 16 % 40–50 %
Notwendiger Förderdruck	12 Pa	12 Pa
Verbrennungsluftbedarf	45 m^3/h	45 m^3/h
Wärmedämmung [1] (Stärke bei Ausführung ohne Luftgitter) Decke / Rückwand / Seitenwände / Boden	 200 / 140 / 120 / 40 mm	 200 / 140 / 120 / 40 mm

ALLGEMEINE TECHNISCHE INFORMATIONEN	
Verbrennungsluftstutzen	∅ 125 mm
Gesamtgewicht / Feuerungsauskleidung	ca. 147 / 64 kg
Verwendung bei geschlossener Bauweise nach Fachregel	geeignet
Erfüllt Werte	BImSchV (Stufe2), 15a BVG
Abstand Heizkammer zur Heizkammerwand / zum Aufstellboden	80 / 40 mm

1) Laut AGI-Q 132
2) Für eine Schamotte- Heizgaszugberechnung sind die Hoxter Produkte im österreichischen Kachelofenberechnungsprogramm angelegt.
3) Nur eine Musterberechnung! Für eine genaue Ausgabe ist eine gesamt Anlagen Berechnung im Ortner KMS Berechnungsprogramm notwendig.
4) Entscheiden Sie sich bei den KAM Aufsatzmodulen für einen seitlichen Abgang, so verringert sich die KAM Anzahl um 1 Modul.

HAKA **37/50**

Technische Daten
Stand **11/2014**

MIT GUSSKUPPEL

M 1 : 10

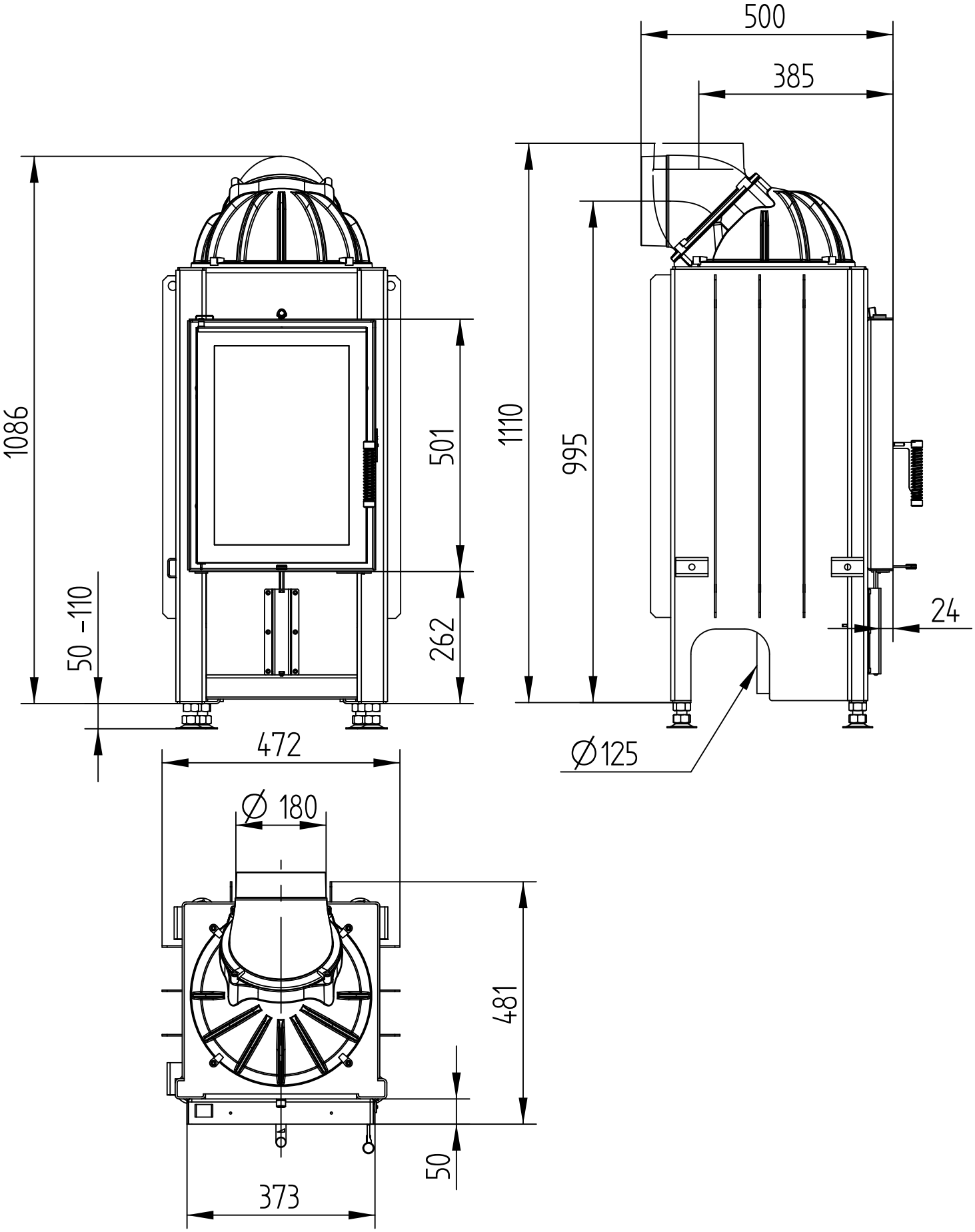

HAKA **37/50**

Technische Daten
Stand **11/2014**

MIT GUSSADAPTER

M 1 : 10

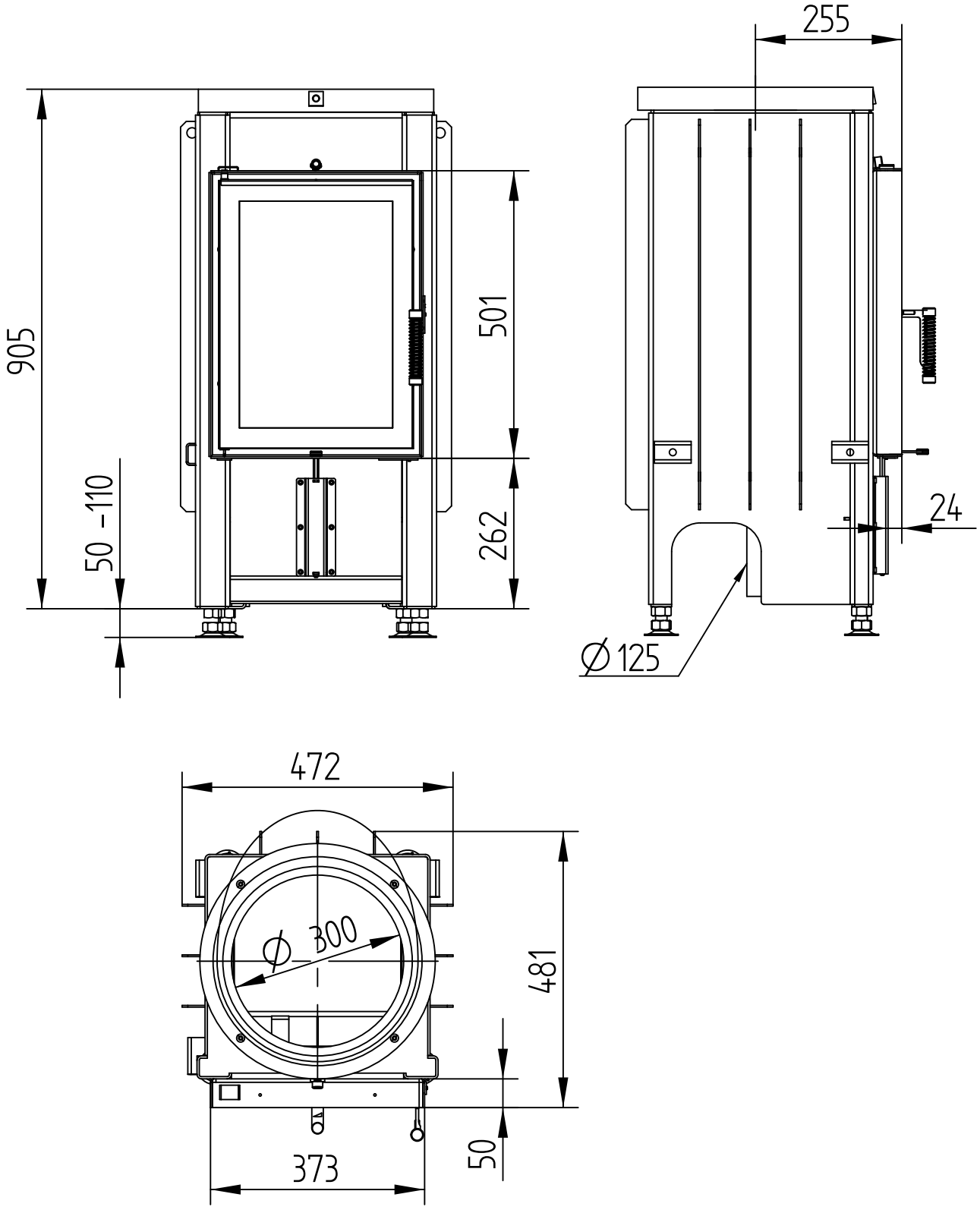

HAKA **37/50**

Technische Daten
Stand **11/2014**

MIT STAHLWÄRMETAUSCHER

M 1 : 10

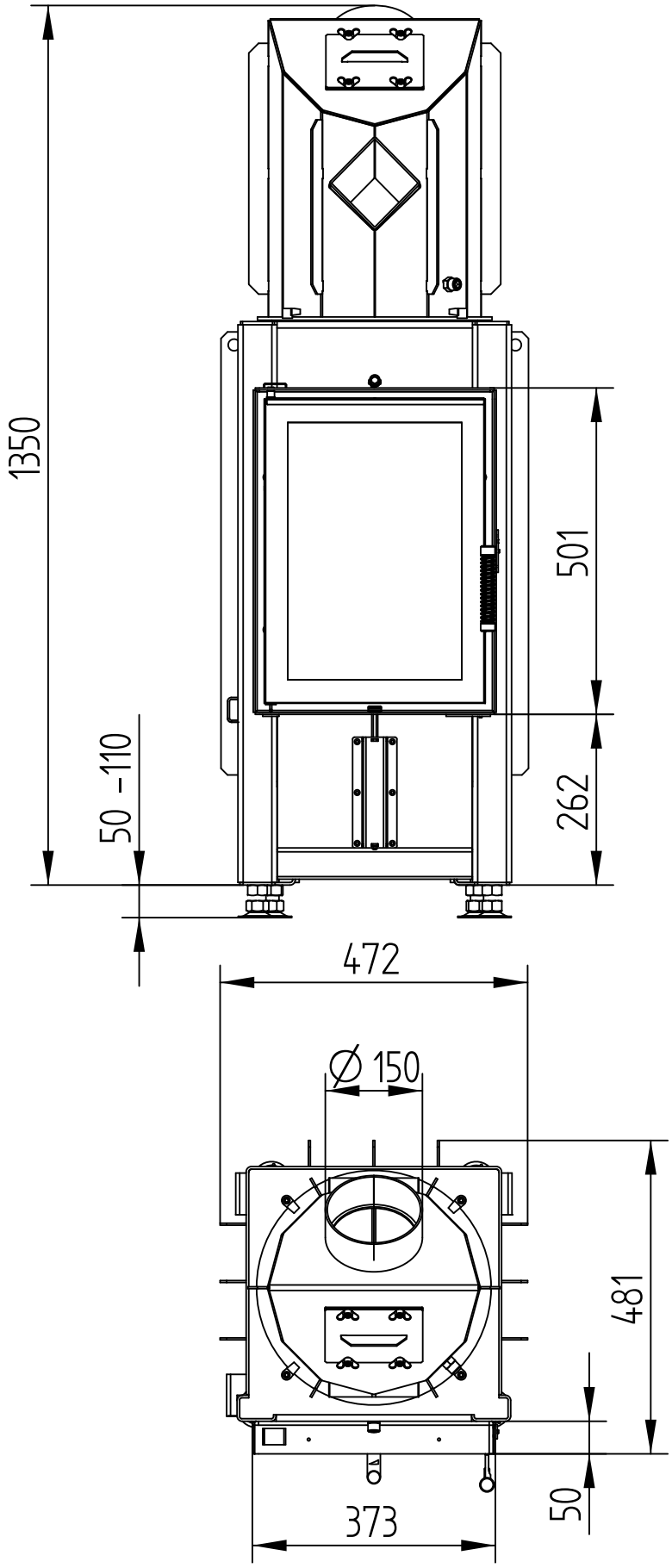

HAKA **37/50**

Technische Daten
Stand **11/2014**

MIT STAHLWÄRMETAUSCHER

M 1 : 10

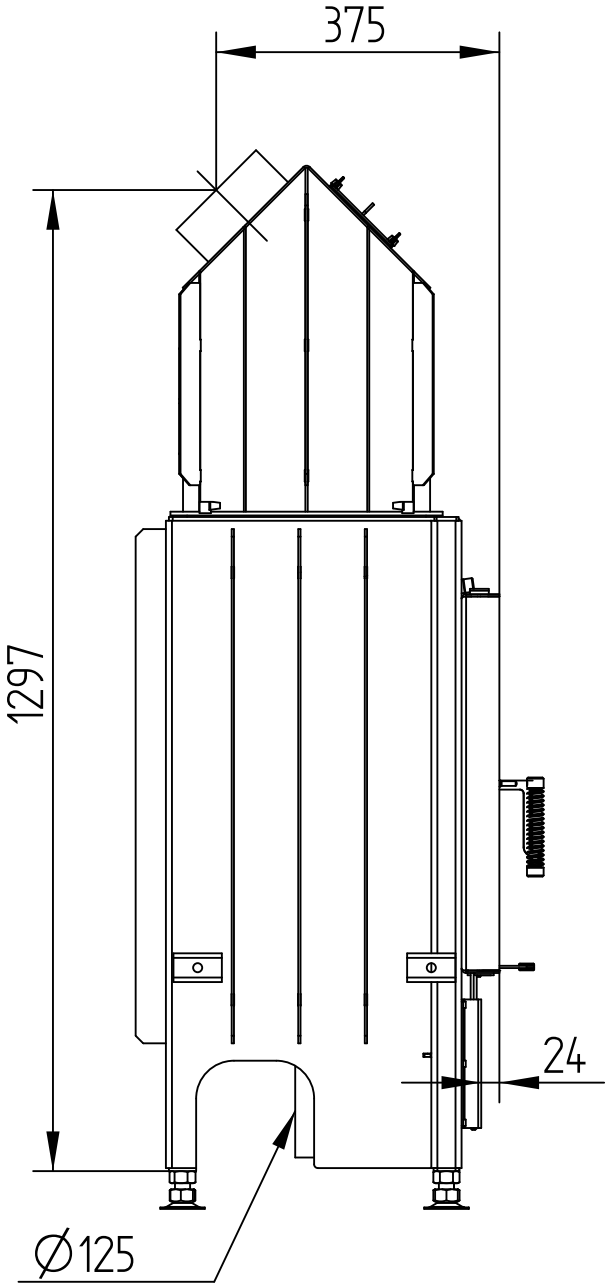

HAKA **37/50**

Technische Daten
Stand **11/2014**

BLENDRAHMEN 4-SEITIG 1 x 90°

M 1 : 10

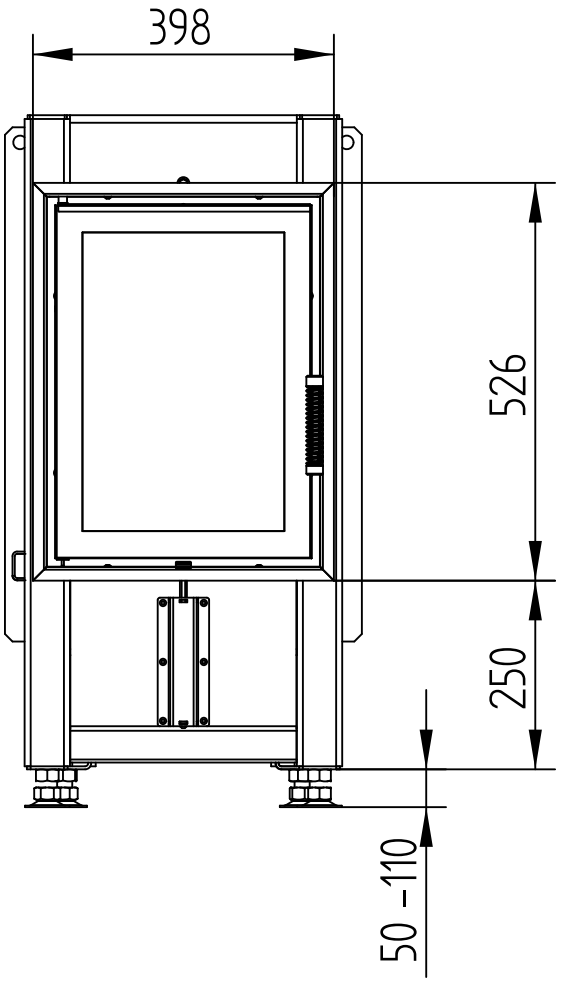

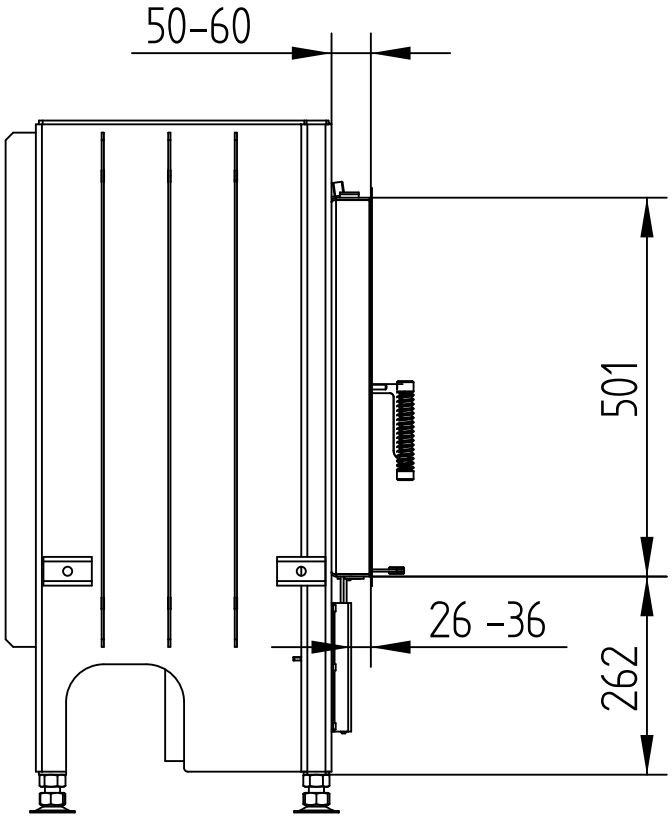

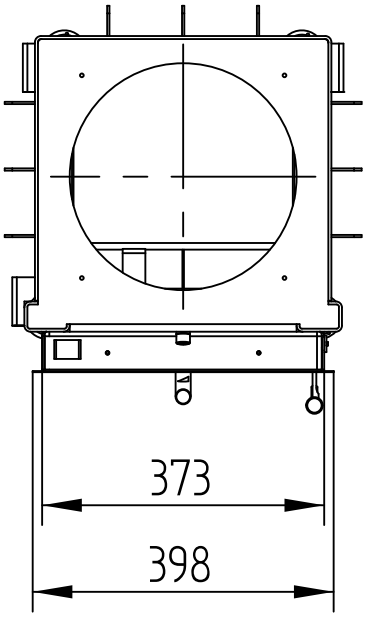

Hoxter gmbh I Kirchgasse 1 I 912 17 Hersbruck I Deutschland I info@hoxter.de I +49 (0)9151 8659 163
Hoxter a.s. I Mlynska 326/13 I 602 00 Brno I Tschechien I info@hoxter.eu I +420 518 777 701

HAKA **37/50**

Technische Daten
Stand **11/2014**

BLENDRAHMEN 4-SEITIG 2 x 45°
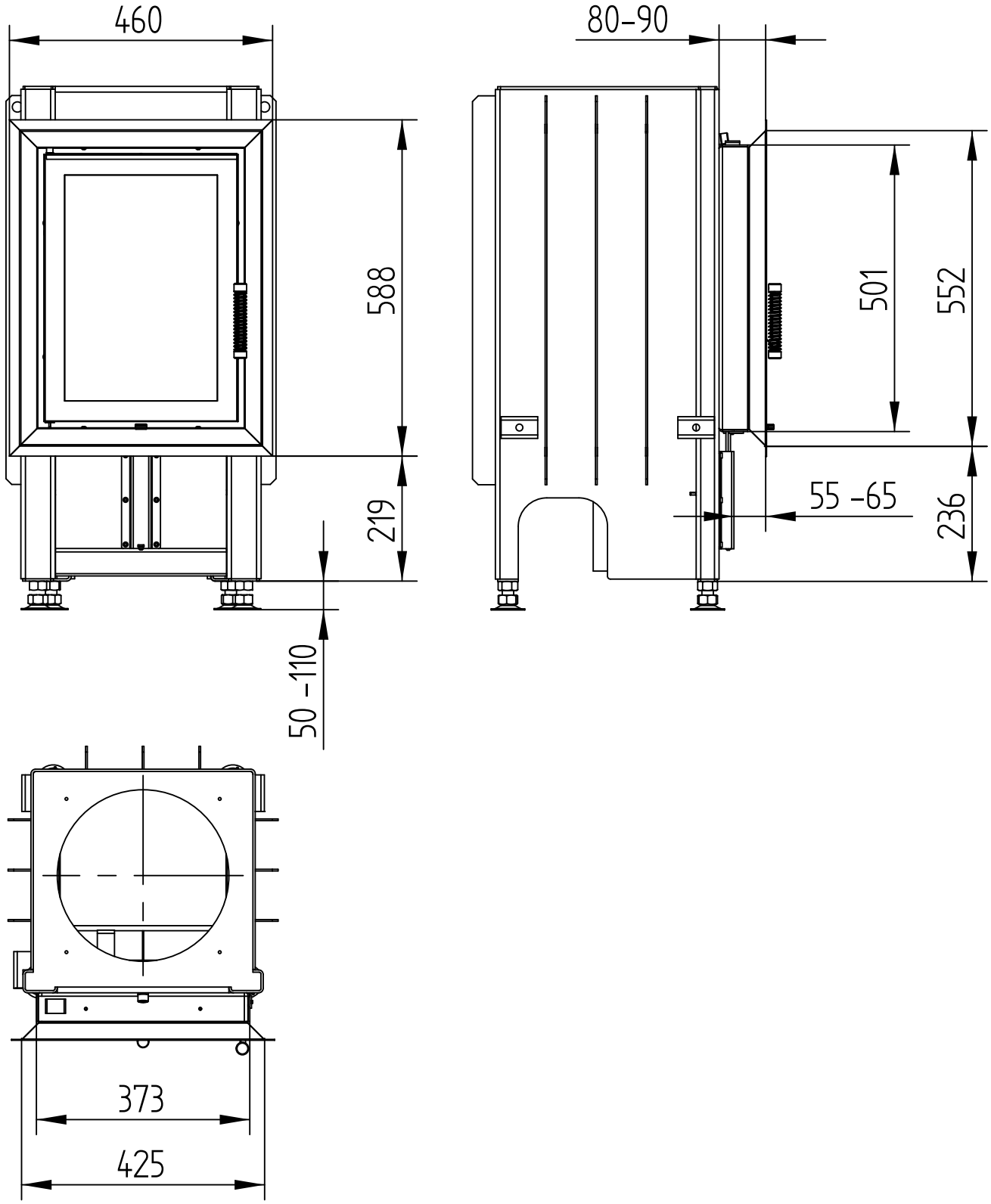
M 1 : 10