DUCASSE INDUSTRIAL

LINEA SEGMENTA

KIT DN-50 RIEL OCULTO



Peso máx. puerta
Peso max. porta
Max. door weight



Una puerta
Uma porta
One door

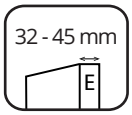

Espesor Madera
Espessura Madeira
Wood Thickness

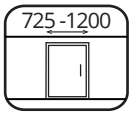

Ancho puerta
Largura porta
Door width

Herramientas necesarias / Tools Required

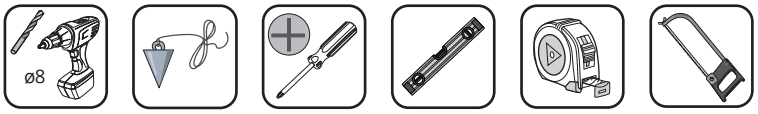

Todas las medidas expresadas en milímetros
Todas as medidas estão em milímetros.
All measurements in milimeters.

mm	Decimal inches	Aprox Fraction
1	0.0394	3/64
2	0.0787	5/64
3	0.1181	1/8
4	0.1575	5/32
5	0.1969	13/64

mm	Decimal inches	Aprox Fraction
6	0.2362	15/64
7	0.2756	9/32
8	0.3150	5/16
9	0.3543	23/64
10	0.3937	25/64

HP: Altura Puerta / Altura da porta / Door Height
HV: Altura Vano / Altura do vão / Opening Height
AP: Ancho Puerta / Largura da porta / Door Width
AV: Ancho Vano / Largura do vão / Opening Width

HP > HV

AP ≥ 725

COMPONENTES / COMPONENTES / COMPONENTS

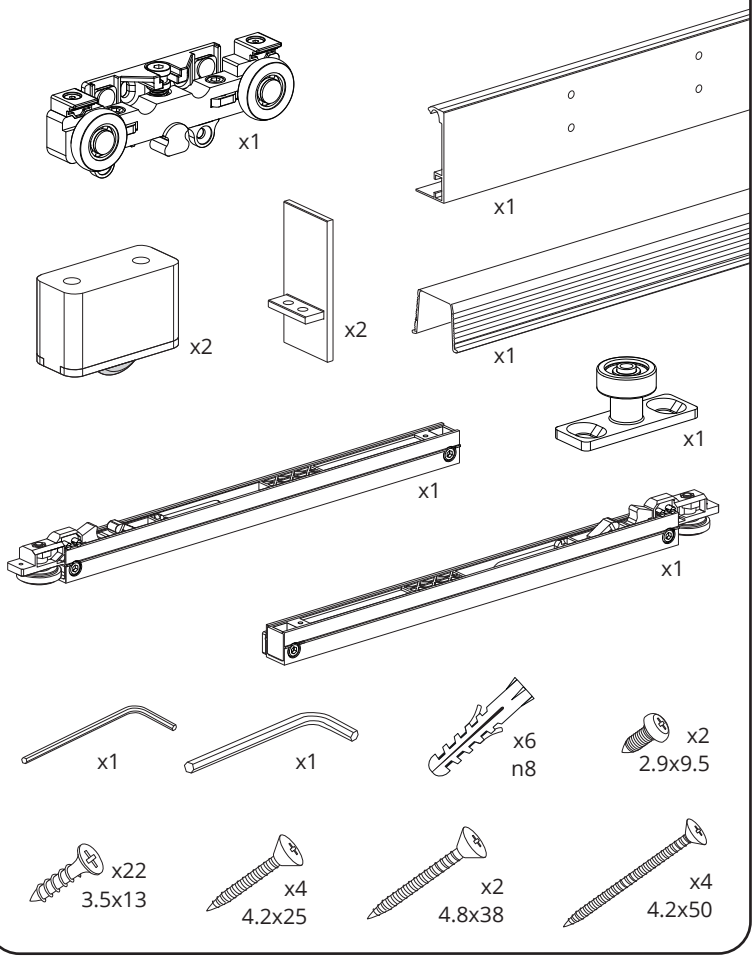

Tipo de instalación A

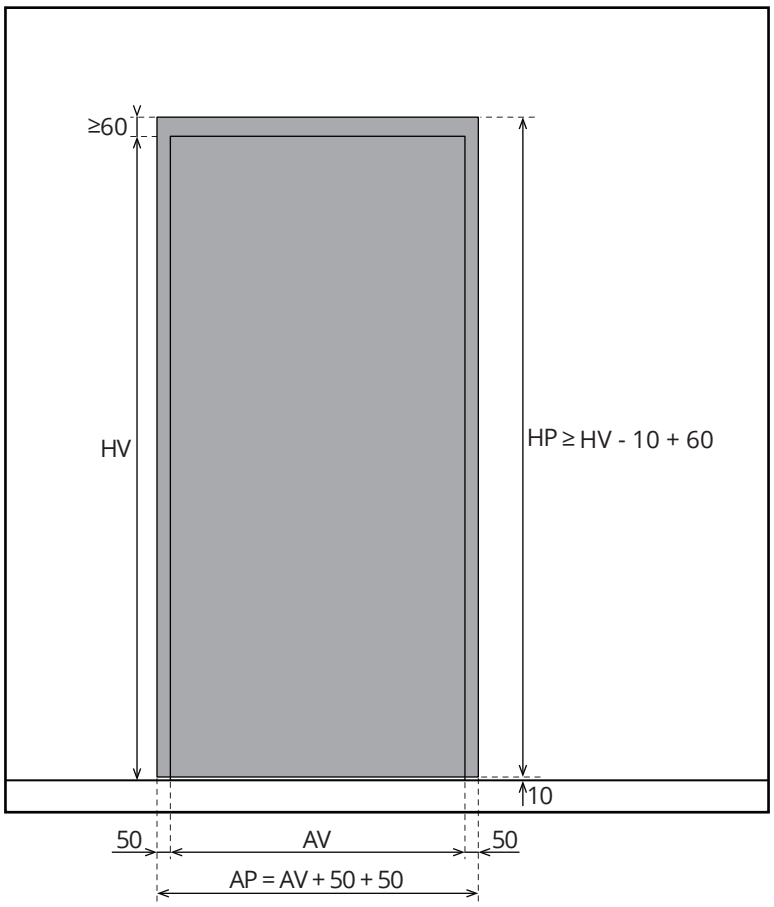

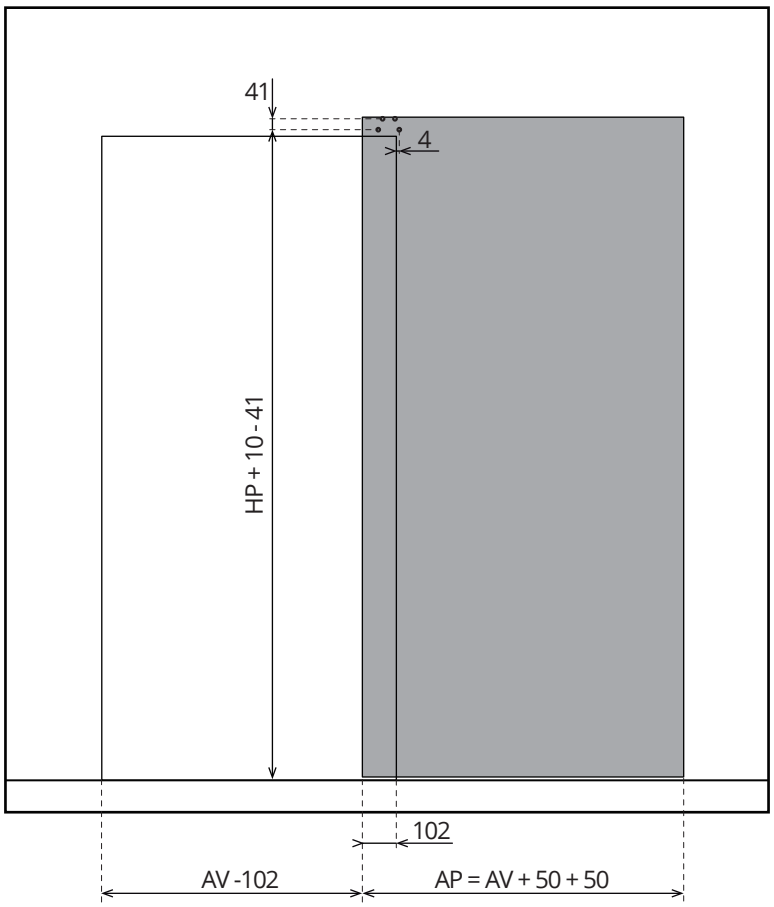

Tipo de instalación B

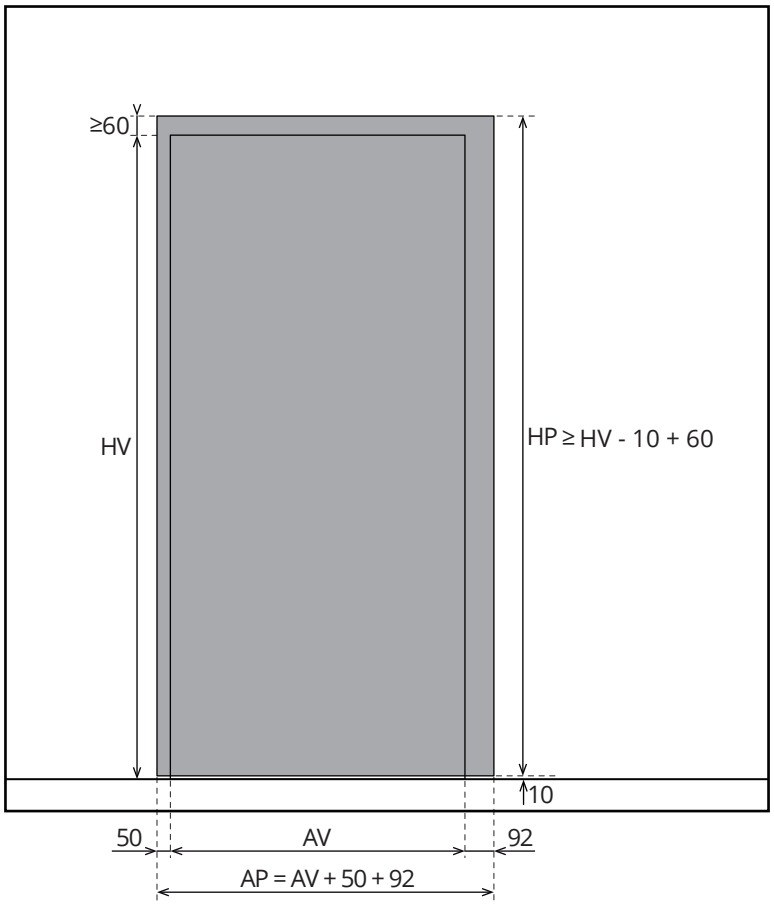

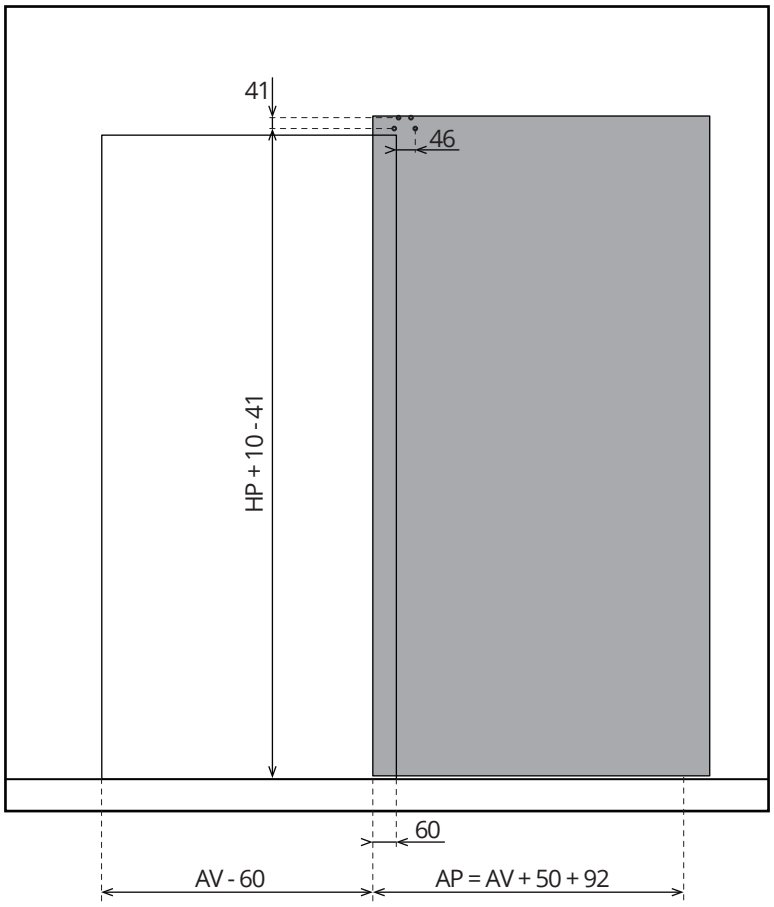

Tipo de instalación C

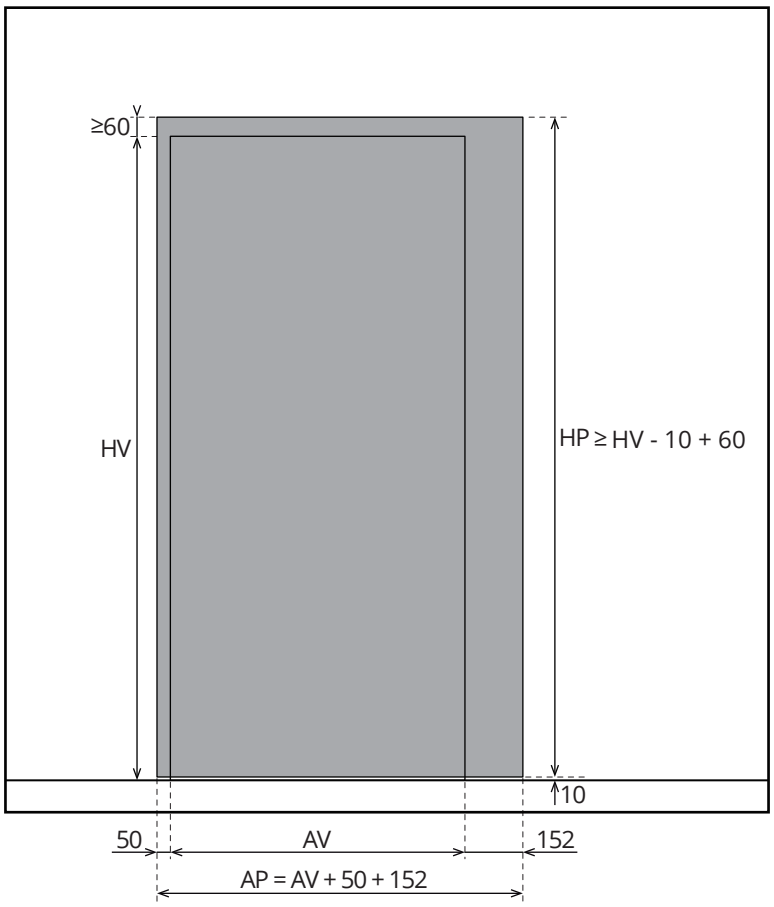

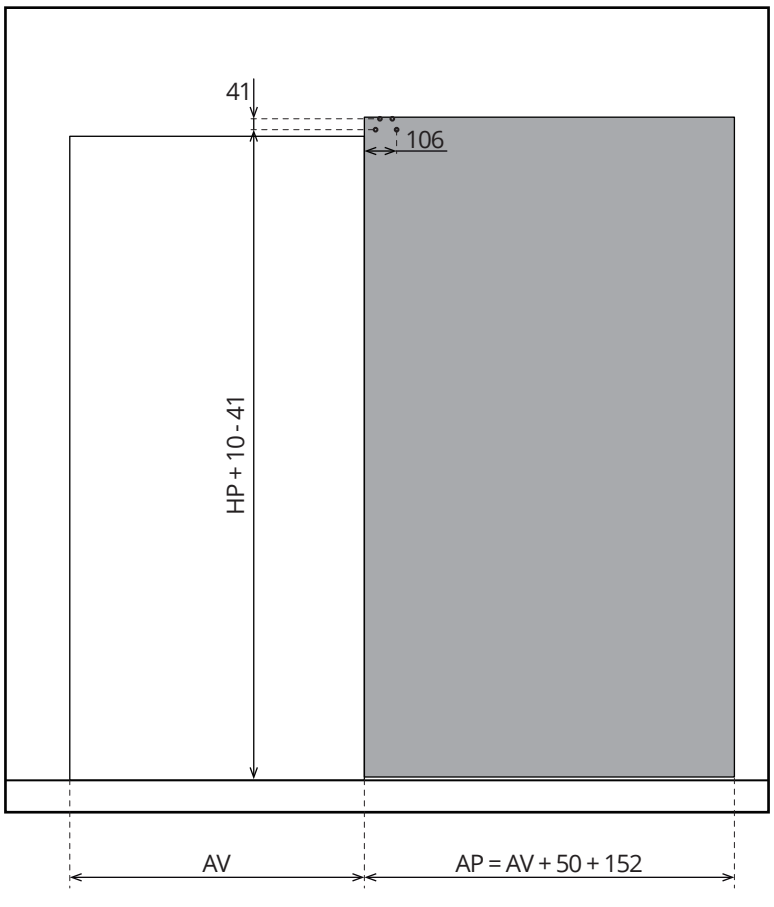

Apertura completa de puerta.

① Ranuras superiores y inferiores

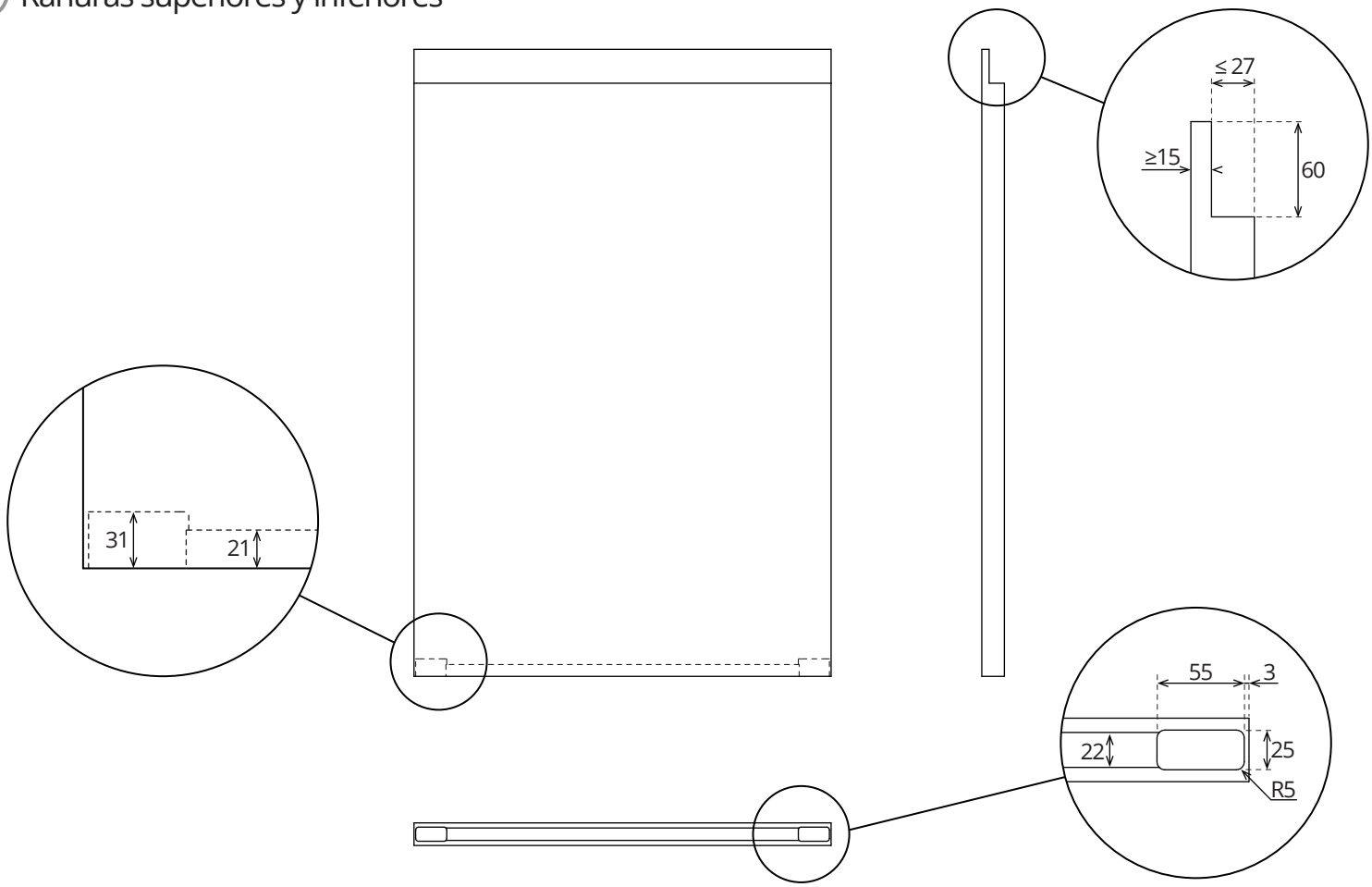

②

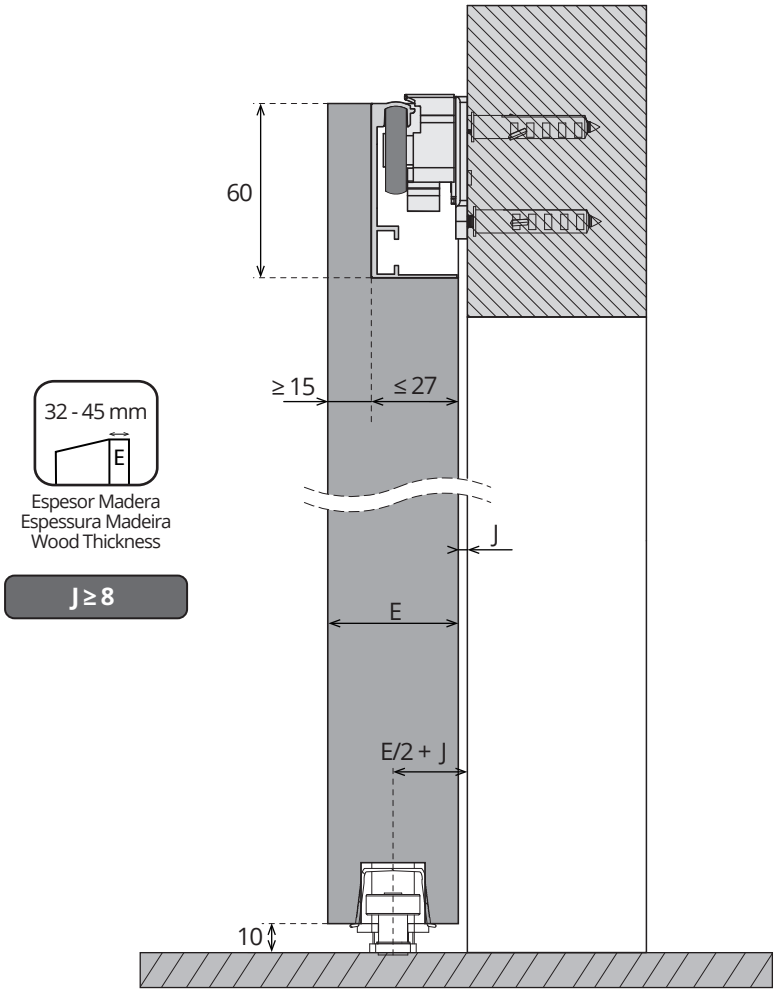

Espesor Madera
Espessura Madeira
Wood Thickness

J ≥ 8

③ Fije el Riel Superior a la ranura de la puerta.

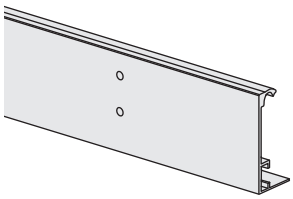

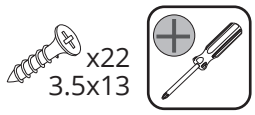

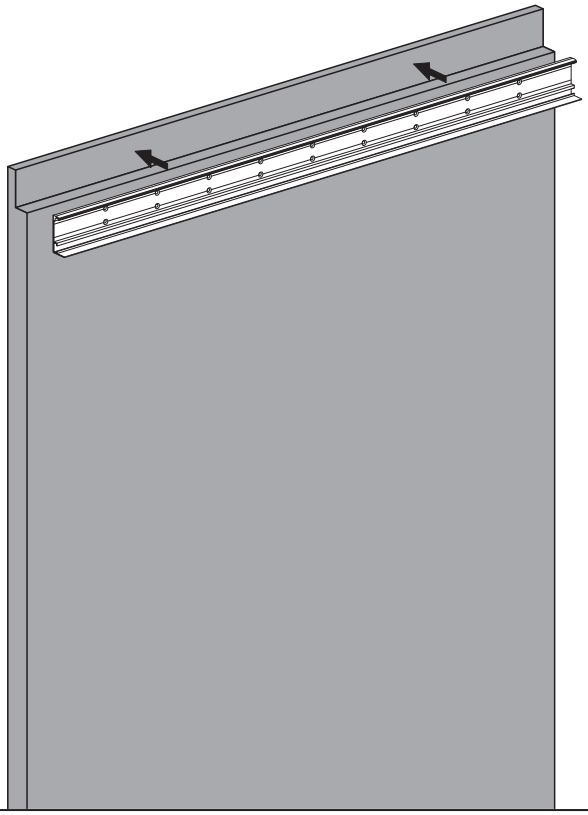

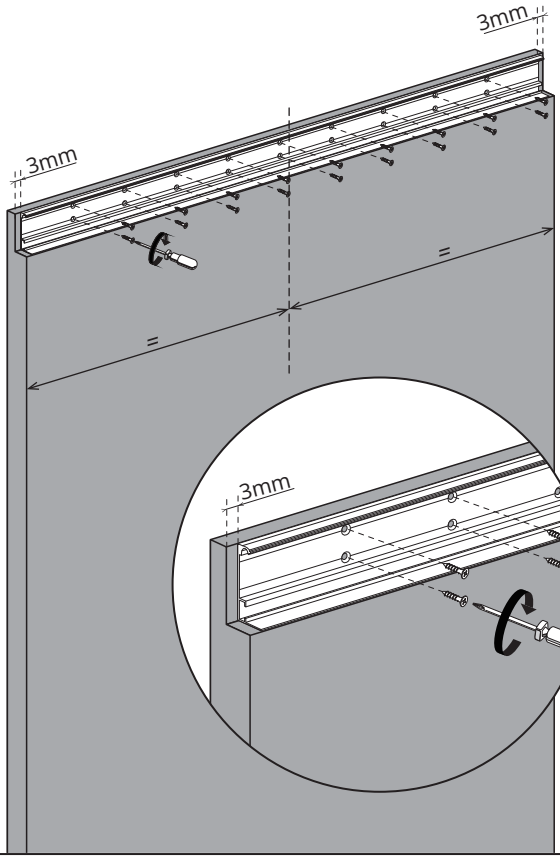

④ Afloje el perno de cierre suave y coloque ambos cierres suaves en ambos extremos del riel superior.

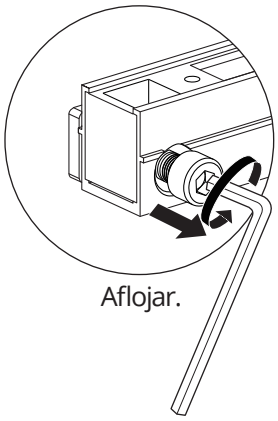

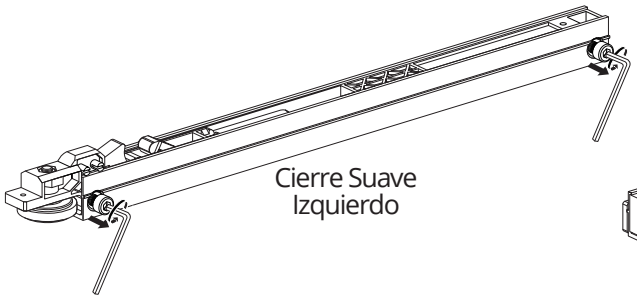

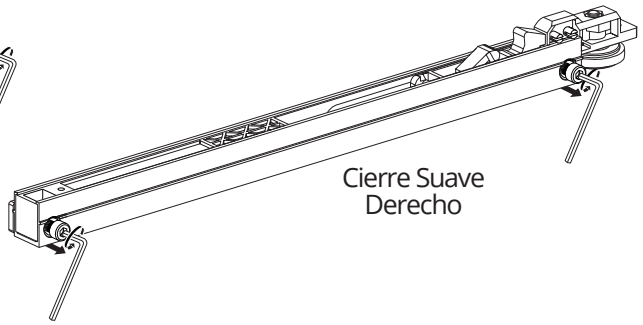

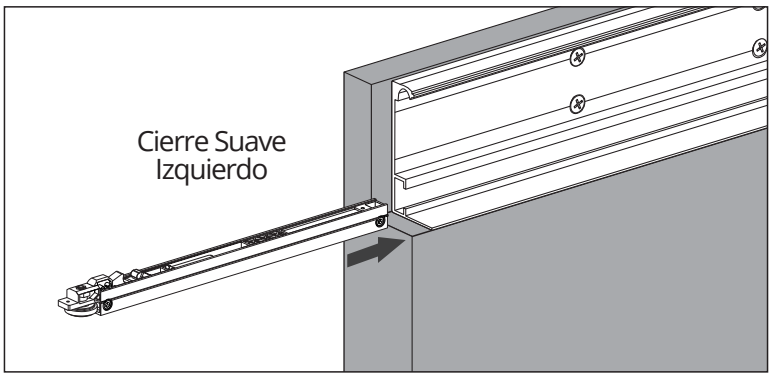

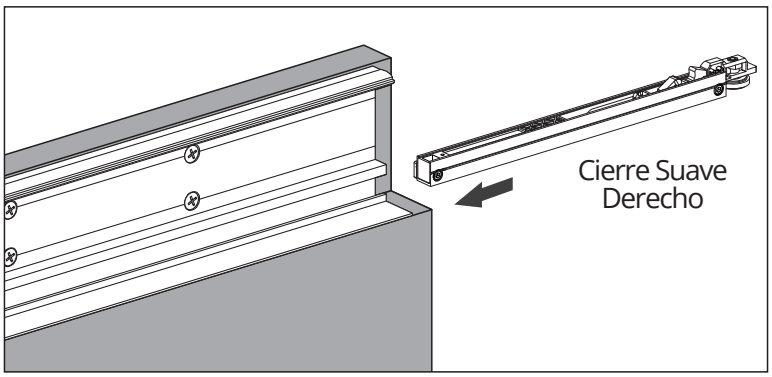

⑤ Asegúrese de que el cierre suave esté parejo con ambos extremos del riel y ajuste el perno del cierre suave.

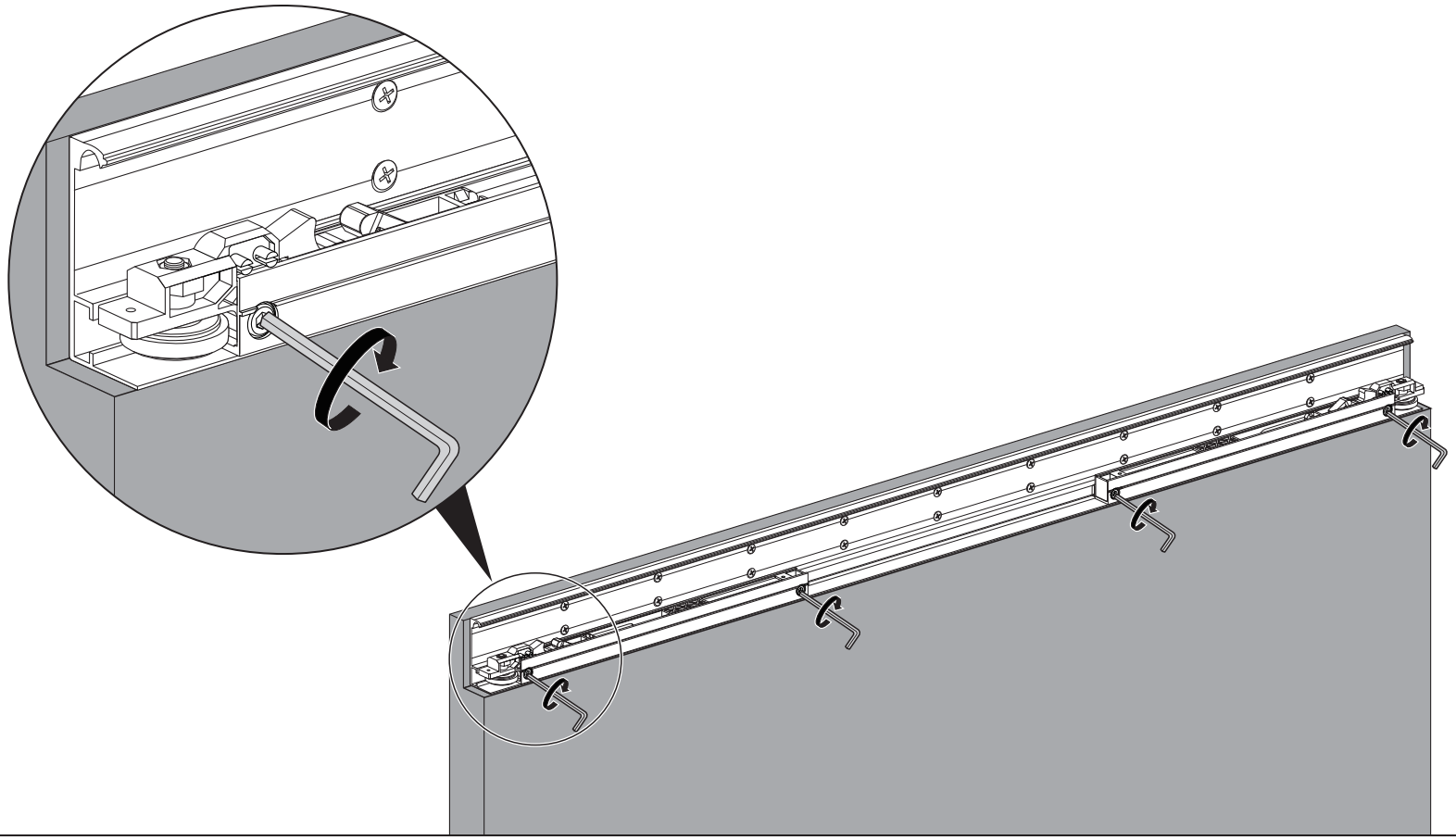

⑥ Colocar Tapas en cada extremo del riel y fijar con tornillos.

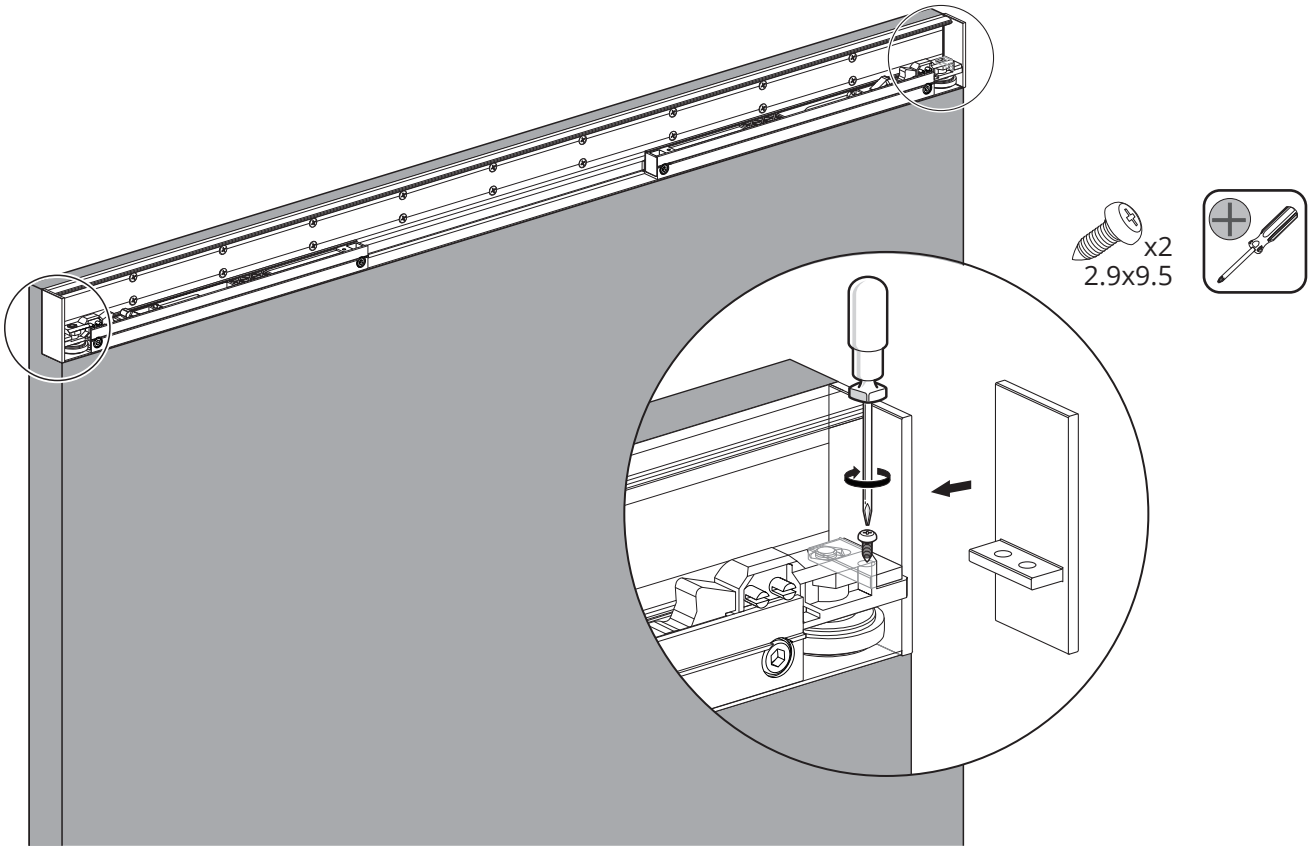

⑦ Retire la rueda y fije primero el cuerpo de la rueda inferior

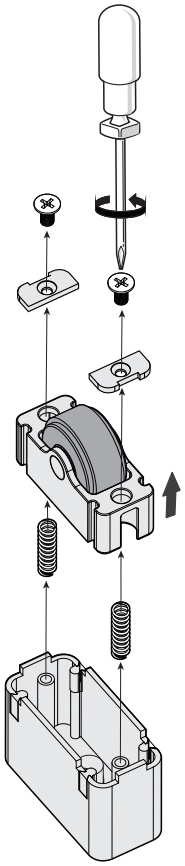

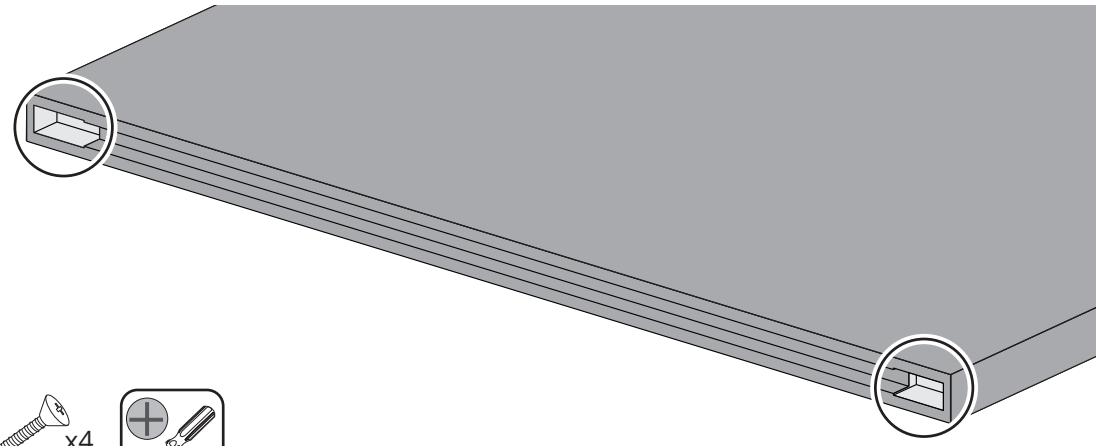



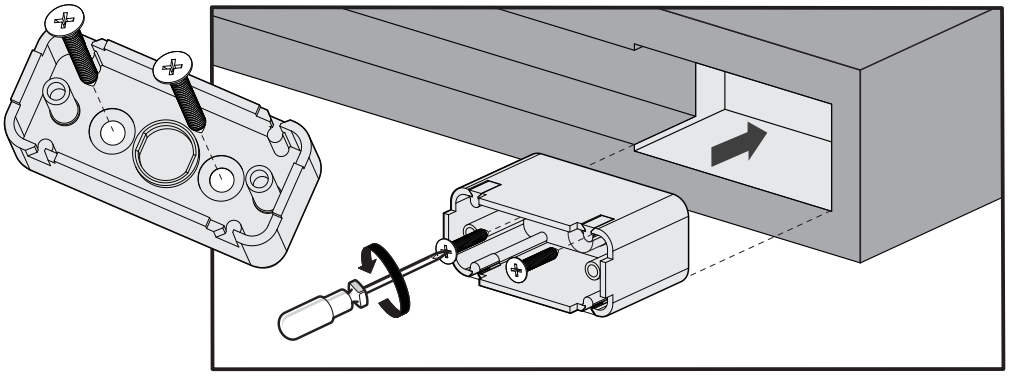

⑧ Coloque la parte de la rueda nuevamente en la carrocería, como se indica en esquema.

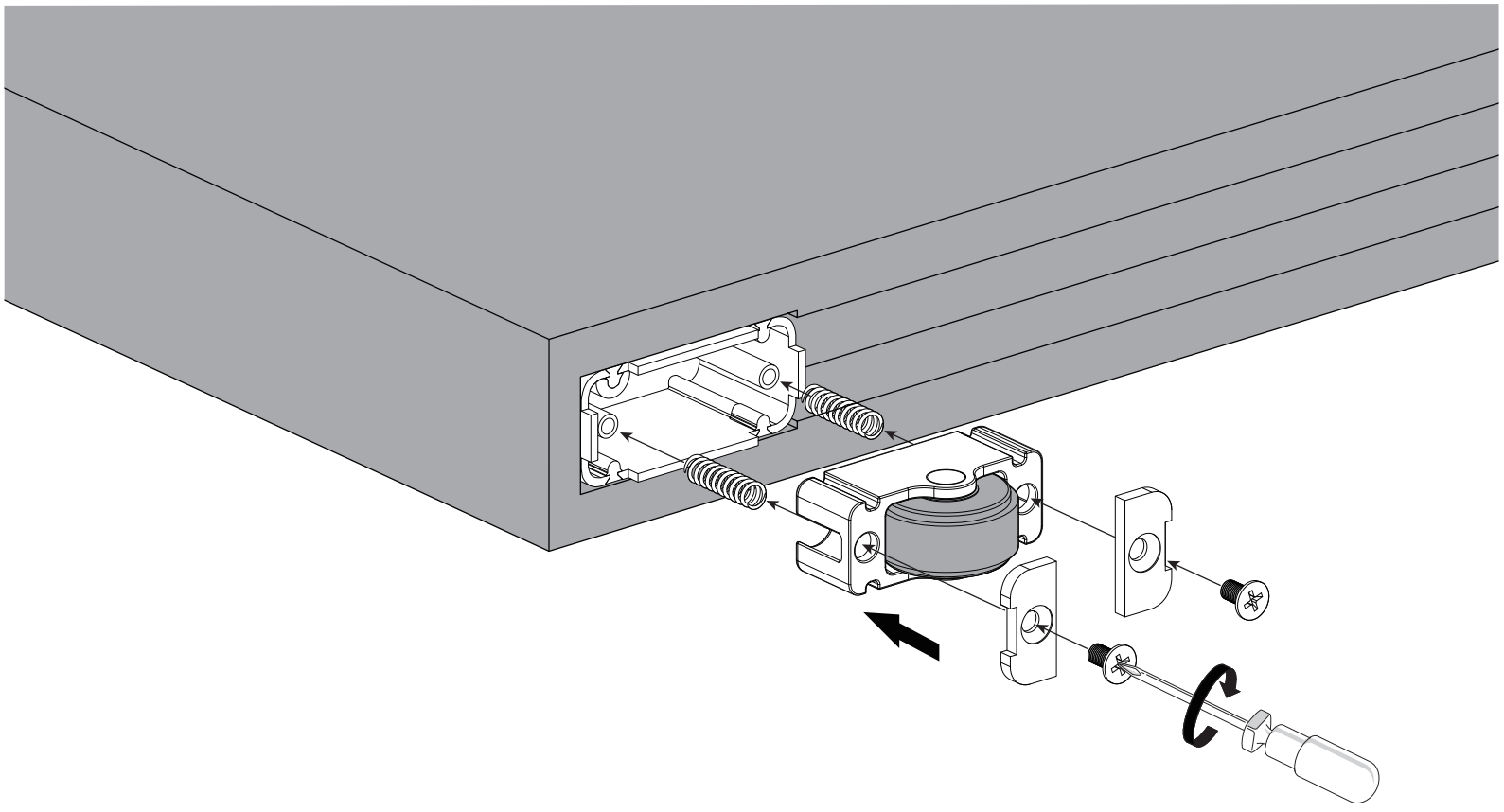

⑨ Defina la longitud del riel inferior y corte, luego coloque el riel inferior dentro de la ranura inferior.

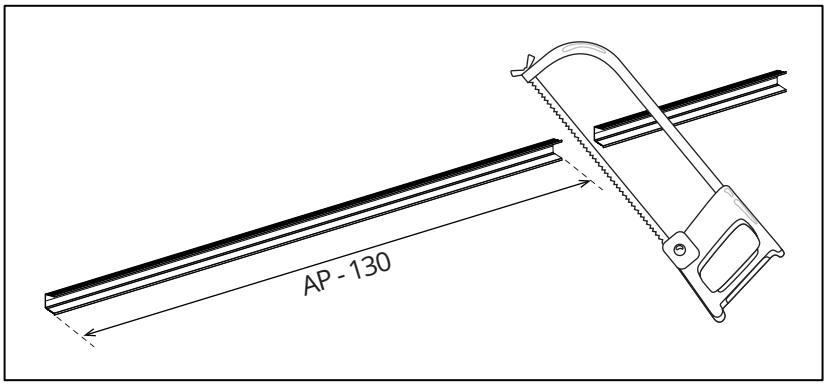

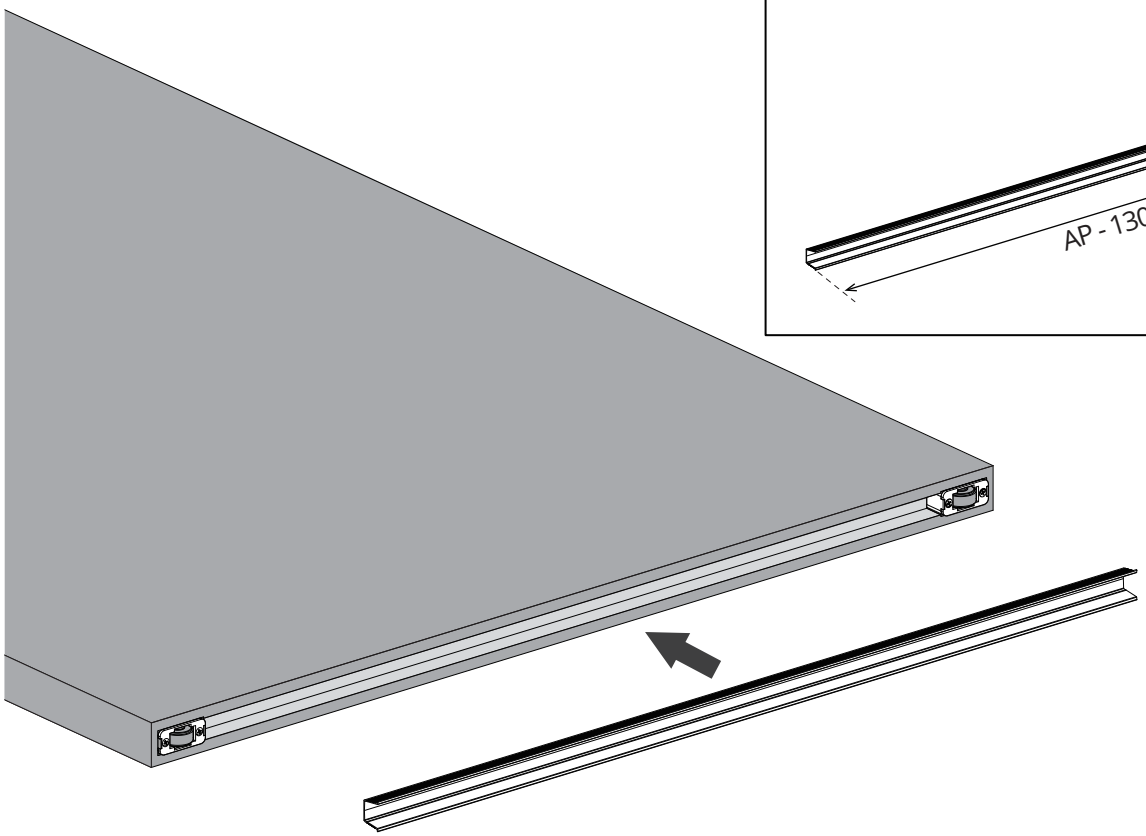

10A Primero retire el bloqueo antidescarrilamiento del carro superior y monte el carro en la pared.

Tipo de instalación A

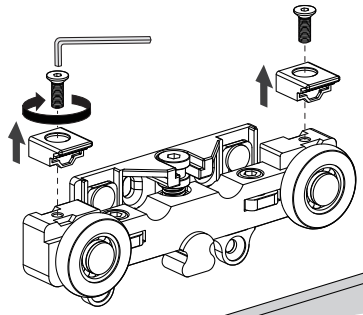

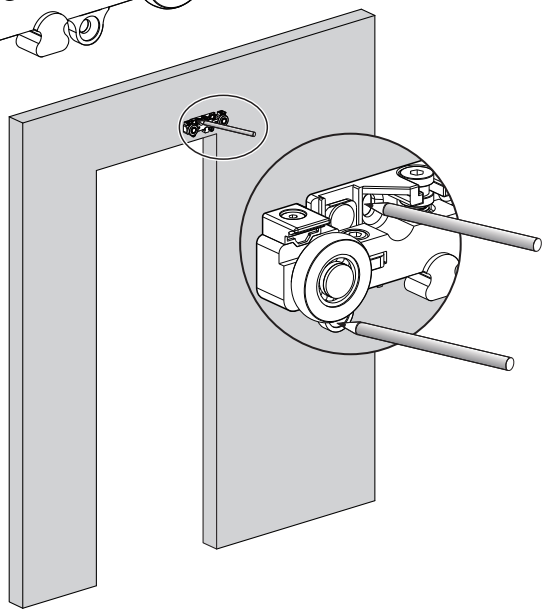

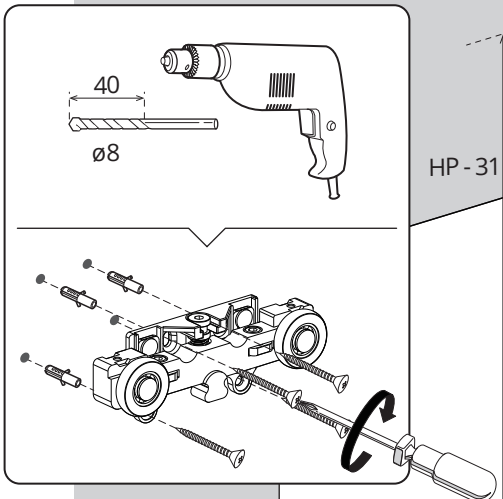

11A Montar Guía al suelo

Tipo de instalación A

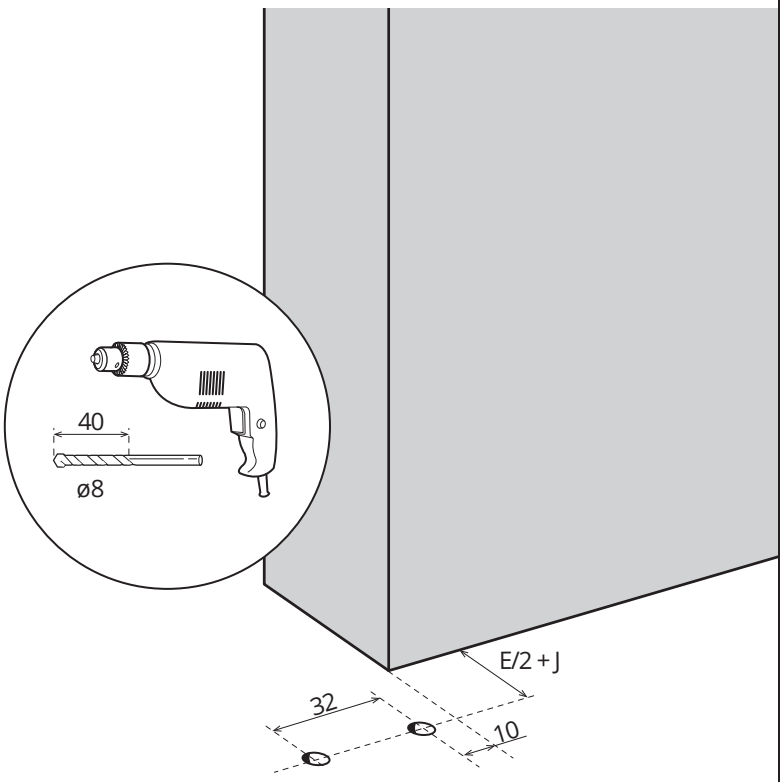

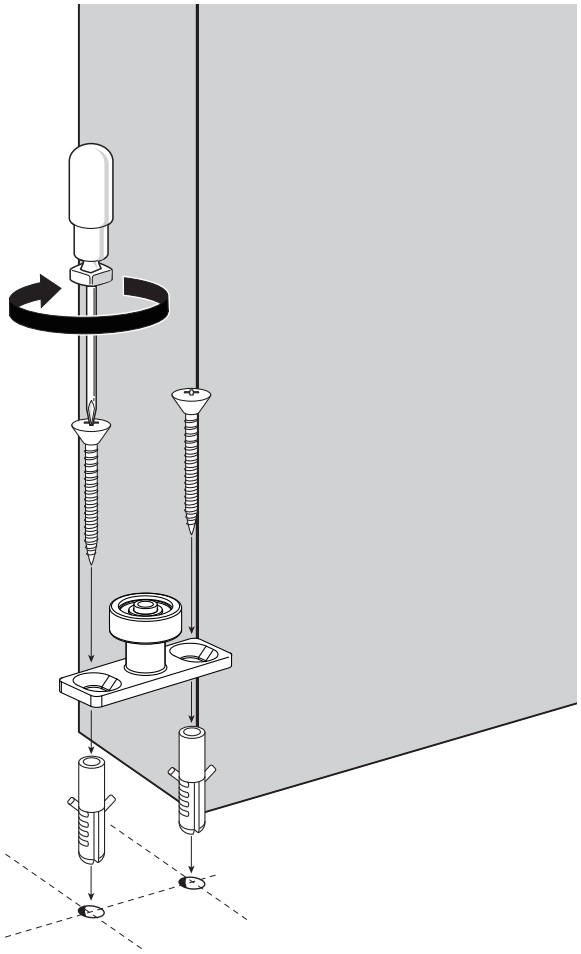

10B Primero retire el bloqueo antidescarrilamiento del carro superior y monte el carro en la pared.

Tipo de instalación B

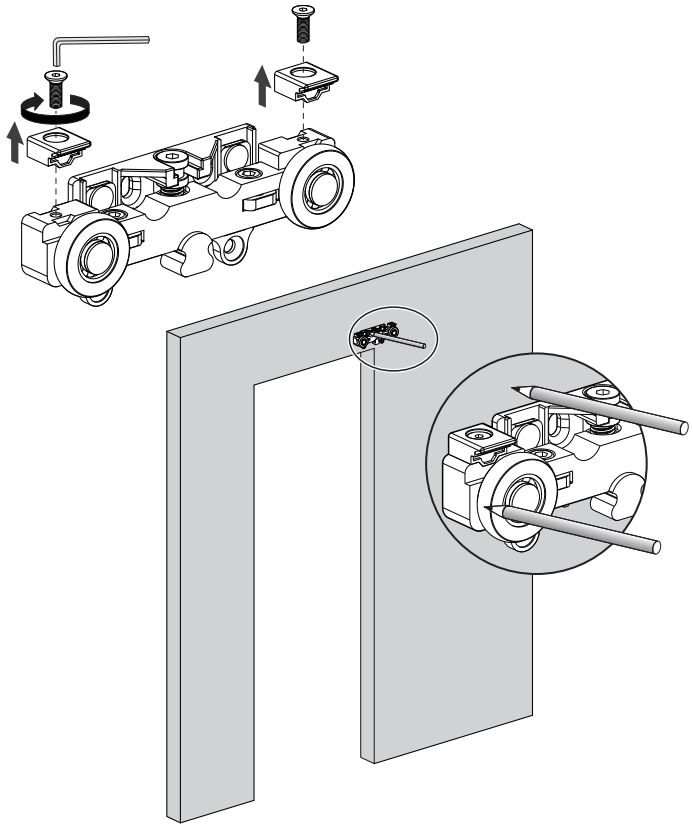

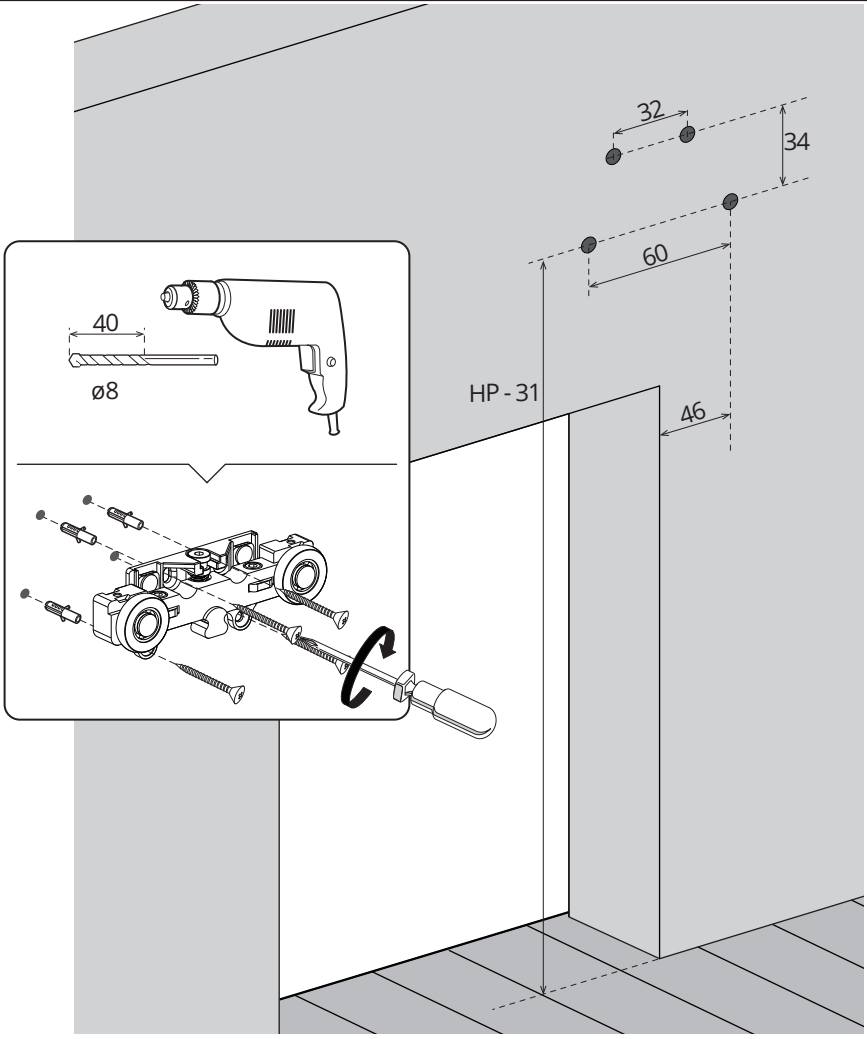

11B Montar Guía al suelo

Tipo de instalación B

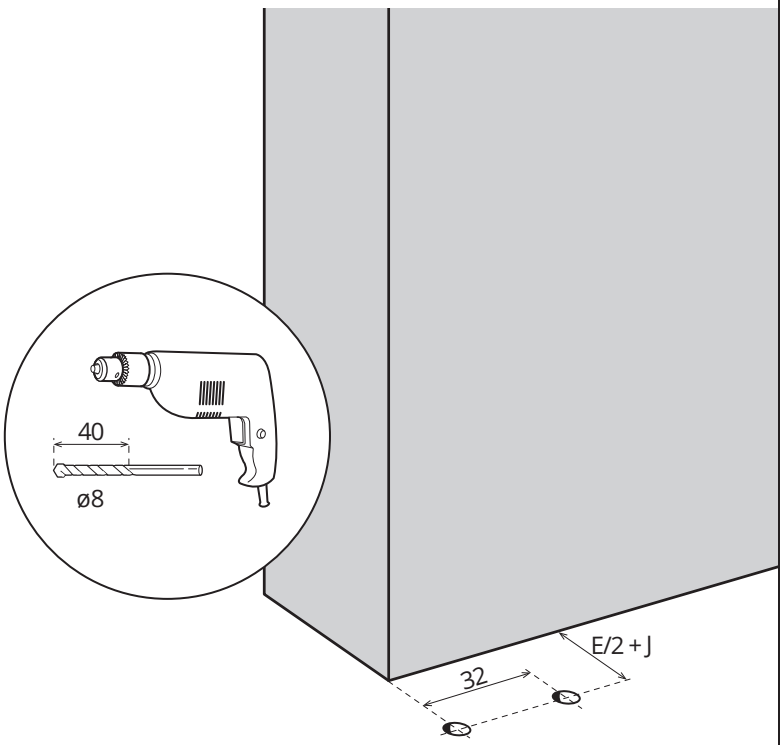

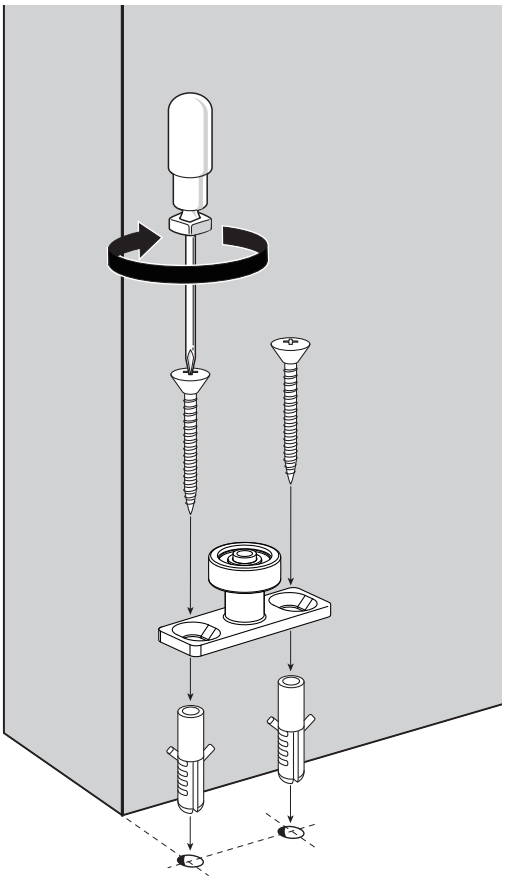

10C Primero retire el bloqueo antidescarrilamiento del carro superior y monte el carro en la pared.

Tipo de instalación C

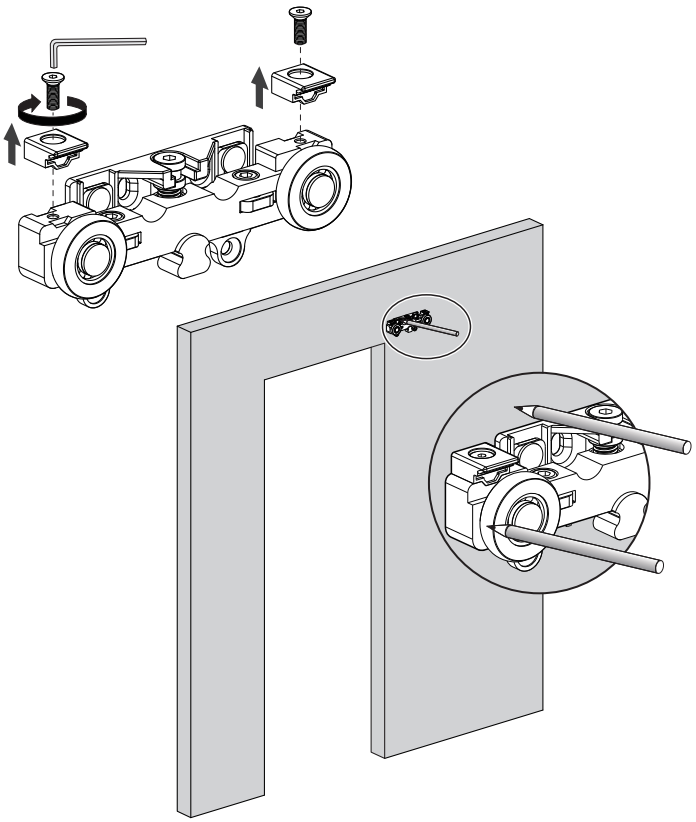

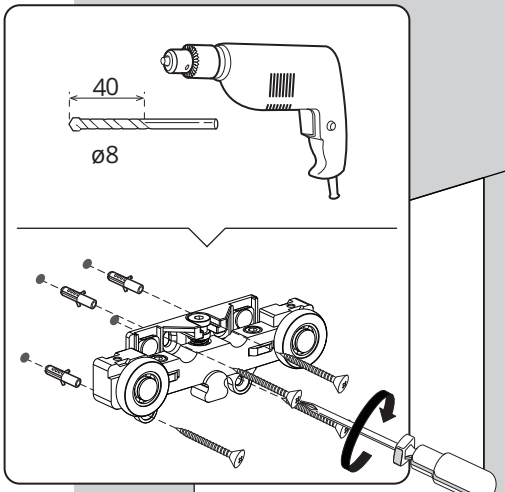

11C Montar Guía al suelo

Tipo de instalación C

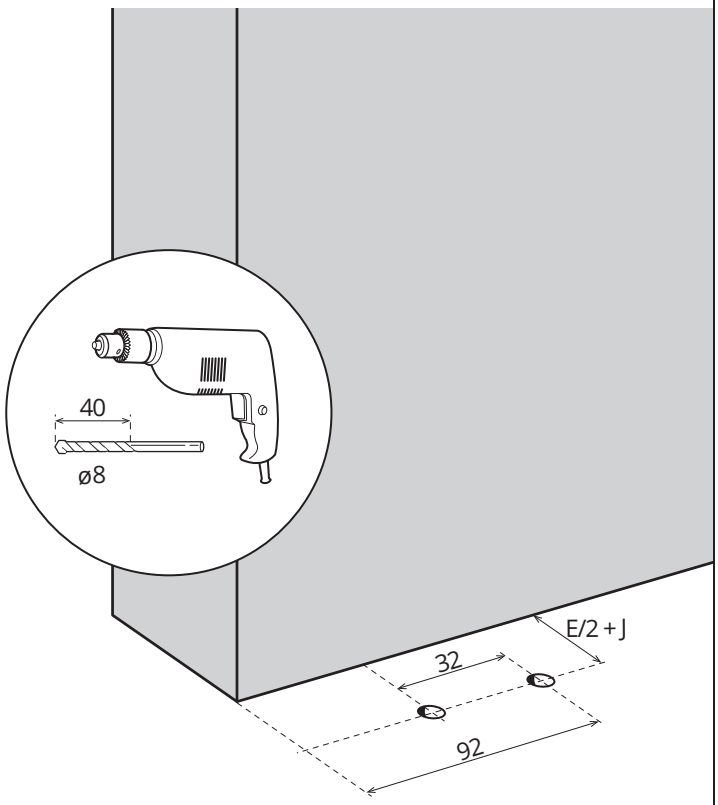

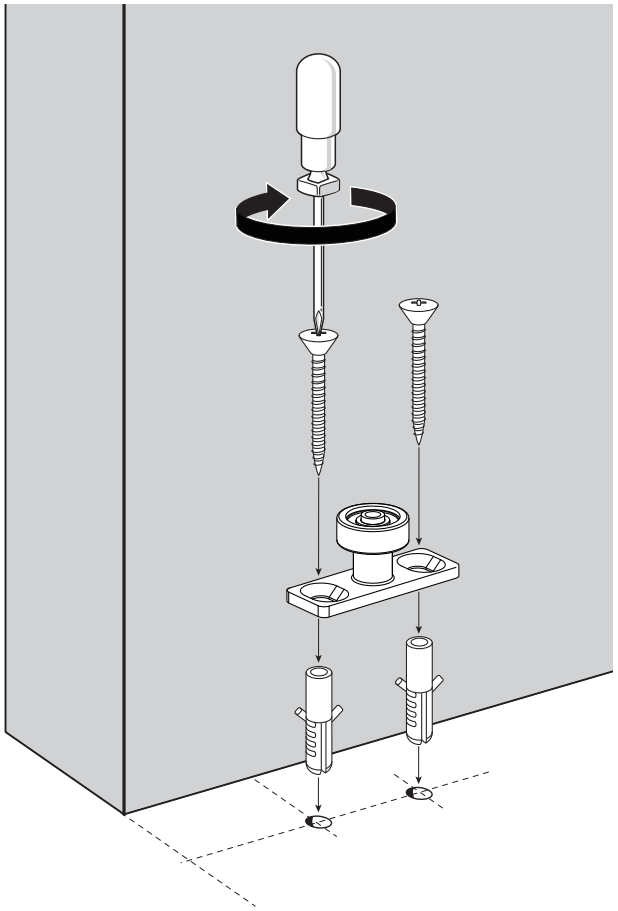

12 Coloque la guía del piso dentro de la ranura inferior de la puerta y cuelgue el riel de la puerta en el carro al muro. (Carro en el medio del riel superior)

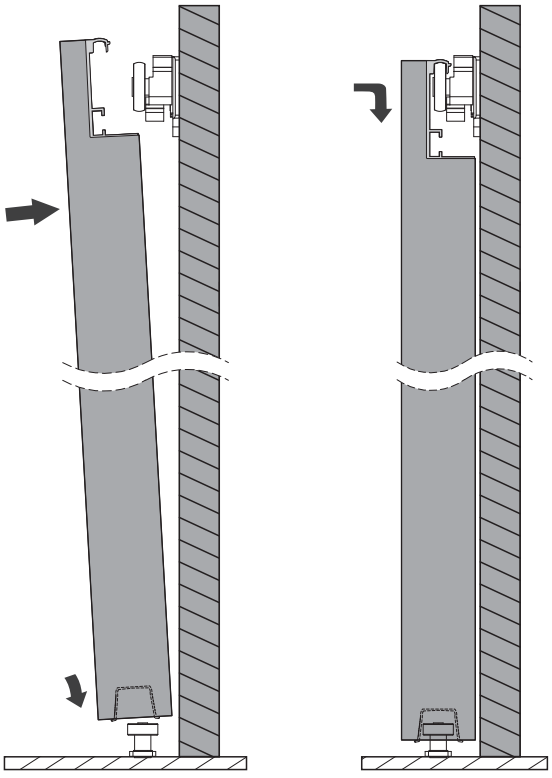

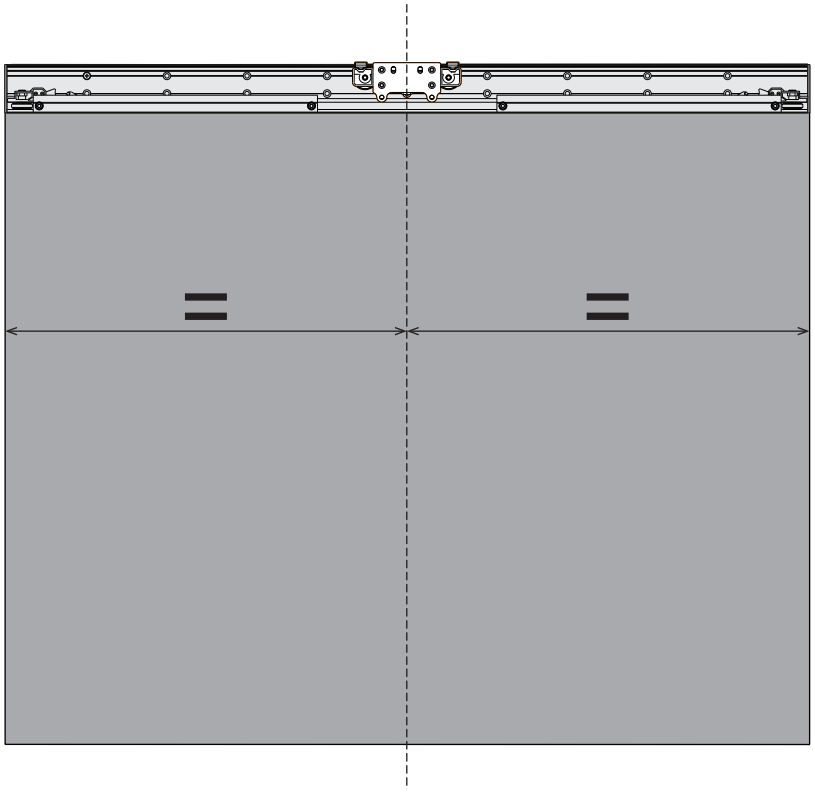

13 Gire elperno superior del carro para ajustar la altura de la rueda, el riel debe apoyarse en la rueda del carro.

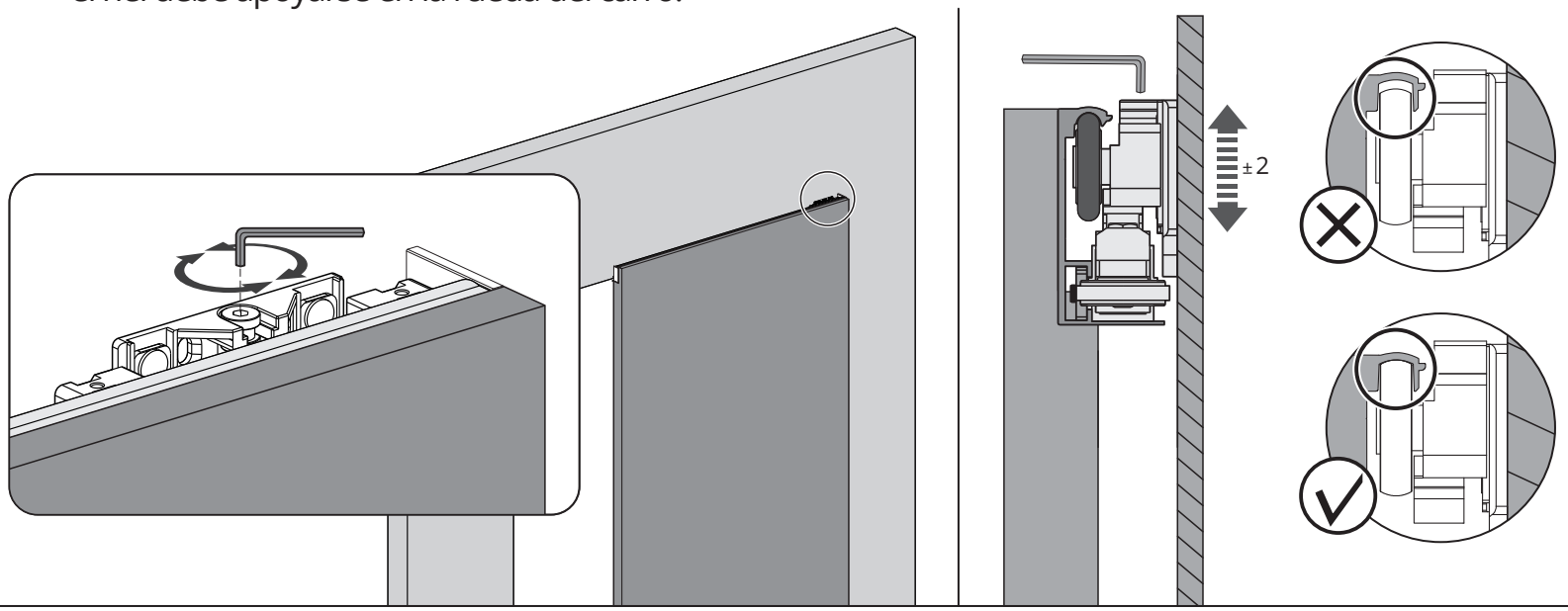

14 Colocar los bloqueos de antidescarrilamiento.

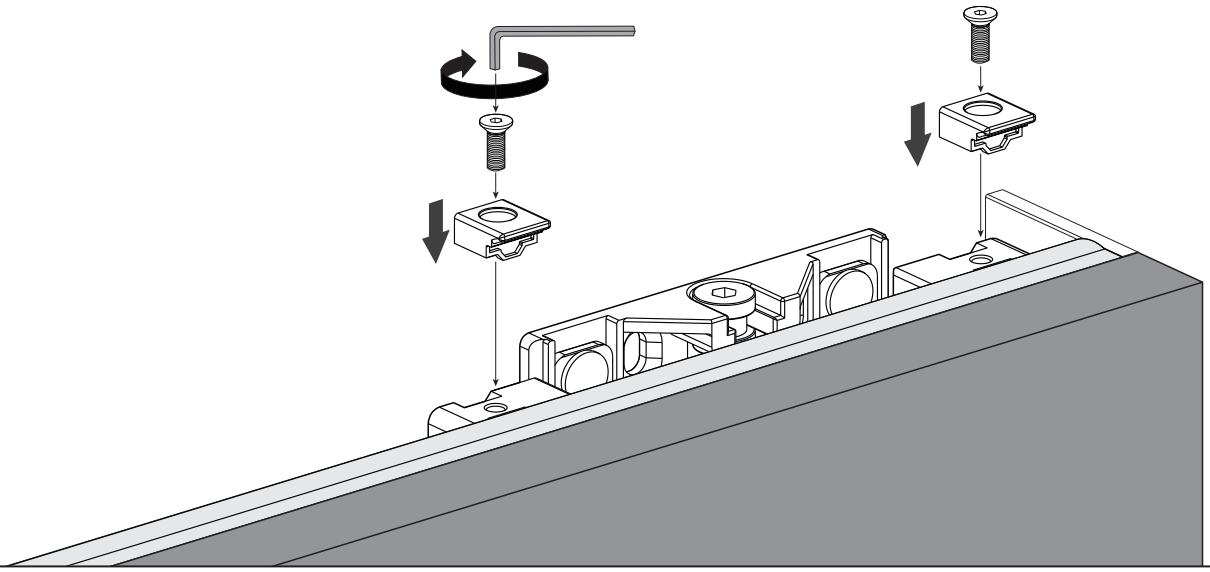

15 Mueva la puerta hacia la izquierda y hacia la derecha, asegúrese de que el activador esté entre las aletas del enganche del cierre suave.

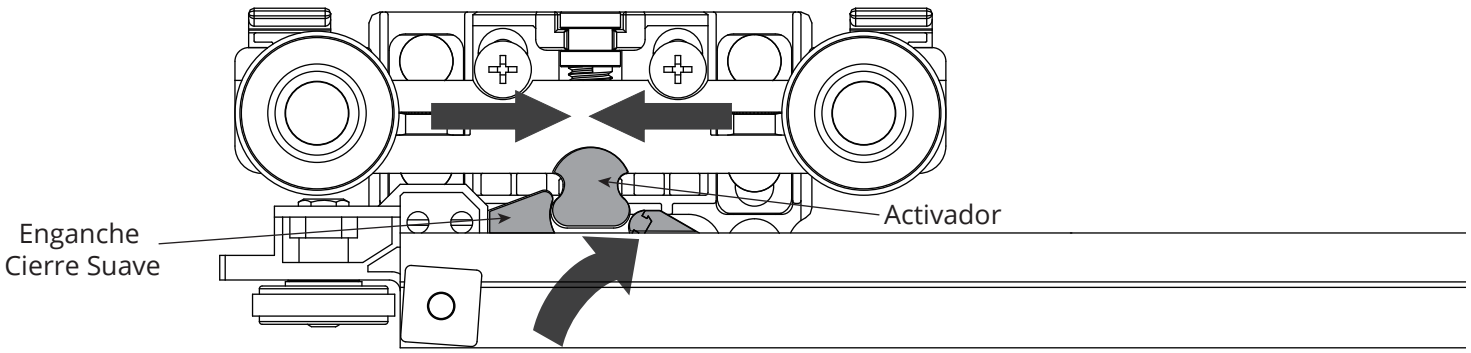

16 Ajuste la puerta para asegurarse de que esté paralela a la pared.

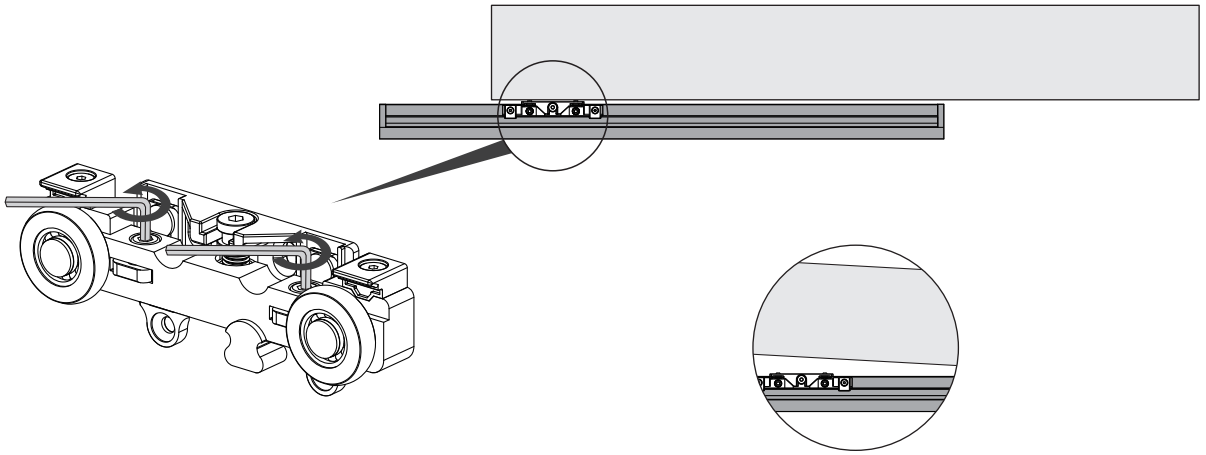

Cuando el panel de la puerta no esté paralelo a la pared, primero afloje ambos tornillos

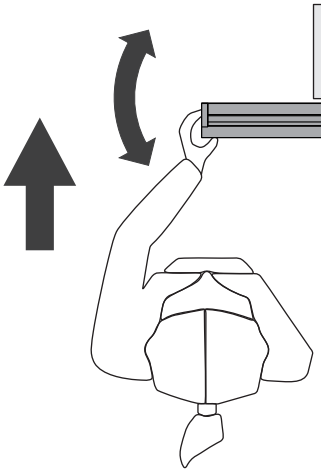

Mantenga la puerta paralela a la pared con la mano

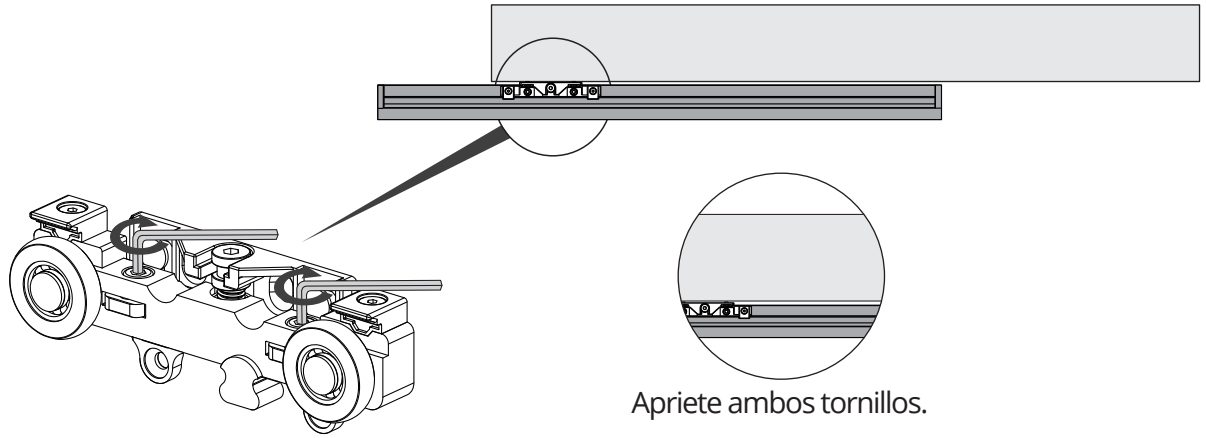

Apriete ambos tornillos.