DUCASSE INDUSTRIAL

DN 80 PL 2

SISTEMAS PLEGABLES

V09_0618

CANTIDAD DE PUERTAS	MONTAJE DE PUERTA	MONTAJE DE CARRO	MOVIMIENTO DEL SISTEMA	CAPACIDAD DE CARGA POR HOJA	ESPESOR DE PUERTA	ANCHO DE PUERTA	MATERIAL DE PUERTA	LUZ SUPERIOR | INFERIOR
2	DENTRO DE VANO	COLGANTE	PLEGABLE	40 Kg.	>20 mm / E	<750mm	MADERA	≥16mm / ≥ 15mm



DN 80 PL 2



Sistema corredizo colgante para 2 puertas plegables, de suave y silencioso desplazamiento.

USOS

| Puertas de closet
| Divisiones de ambientes
| Puertas y celosías plegables

CUALIDADES

| Sistema de montaje no requiere de laterales en el vano.

| Ideal para divisiones de ambientes o soluciones de closet.

| Posibilidad de utilizar puertas de hasta 750 mm de ancho.

| Rodamientos de alta calidad y riel de aluminio permiten un deslizamiento suave y silencioso.

DN 80 PL 2

ESTANDAR E — TIPO DE RODAMIENTO

96 HORAS — RESISTENCIA A LA CORROSIÓN

G° 1 — NORMA ANSI - BHMA

G° 3 — NORMA UNE - EN

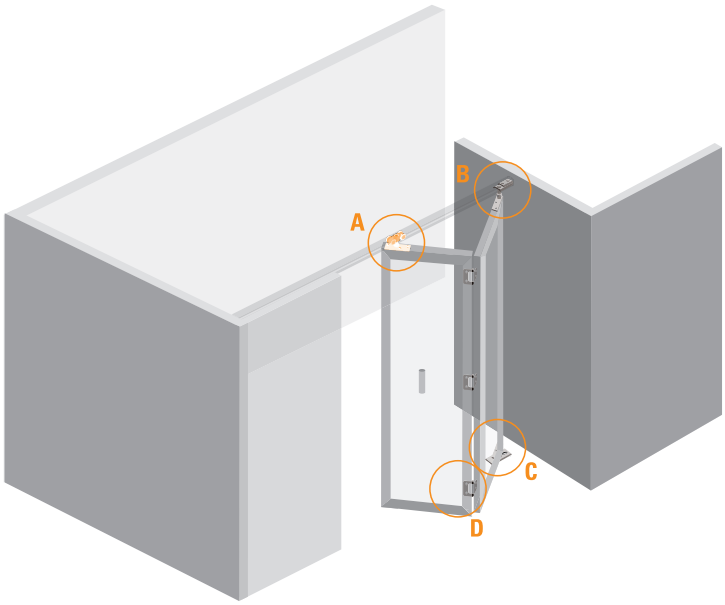

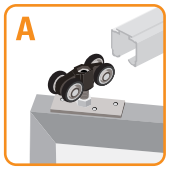

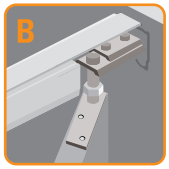



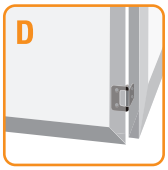

DN 80 PL 2 H
| para 2 Hojas |

10100217301
Mínimo de despacho: 10 unidades

A	1 Carro DN 80 PL	
	1 Pletina DN 80 PL	
B	1 Base Superior DN-80 PL	
	1 Pletina DN-80 PL C/H	
C	1 Base Inferior DN 80 PL	
	1 Pletina DN 80 PL	
D	3 Bisagra excéntrica	
E	1 Alineador	
F	1 Llave de regulación	
G	Fijaciones	

Vista Frontal

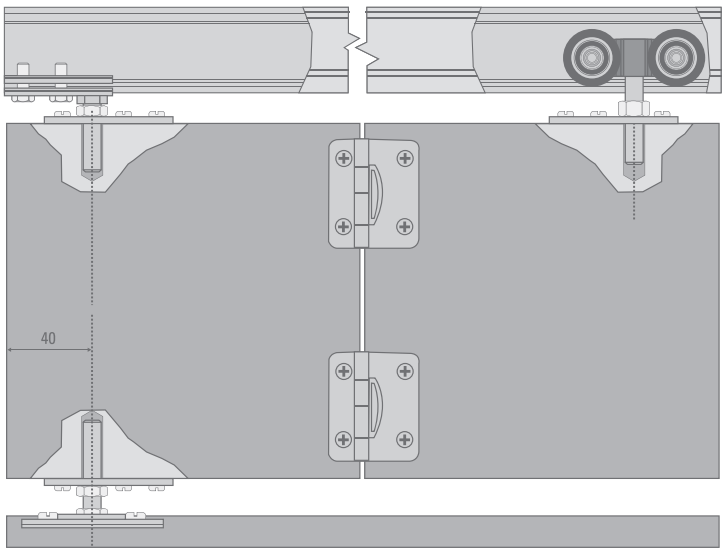

Vista Lateral U 21

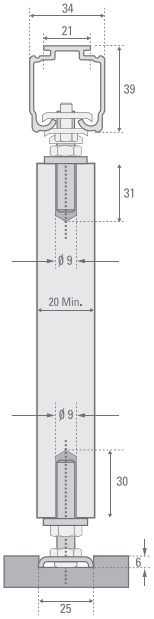

SE USA CON:



RIEL U21 AL
2.0 m. 10100626020
3.0 m. 10100626030
6.0 m. 10100626060



RIEL U100 ACERO
2.0 m. 10100612020
3.0 m. 10100612030

Todas las medidas están expresadas en milímetros. Estas medidas son sólo referencia, para instalación consulte instructivo de montaje.
(*) Productos testeados en los laboratorios Ducasse según protocolo de normas internacionales.