COMPRESSOR PARA VENDAS	KIT	A (CONJUNTO KIT CARCACA MONTADO)	TAMPA SUPERIOR MONTADA	B (ACCUMULADOR)	C (O' RING)	D	SUPORTE DE MONTAGEM DIANTEIRO	SUPORTE DE MONTAGEM TRASEIRO
DCHG255	HG191	307082	320-10682	A12102-22	30647	175.31	BR28148	BR28146

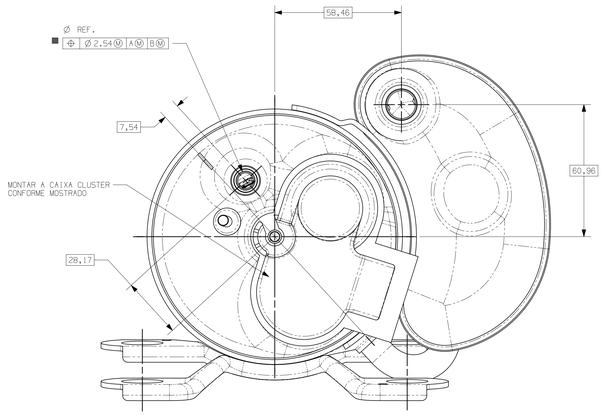

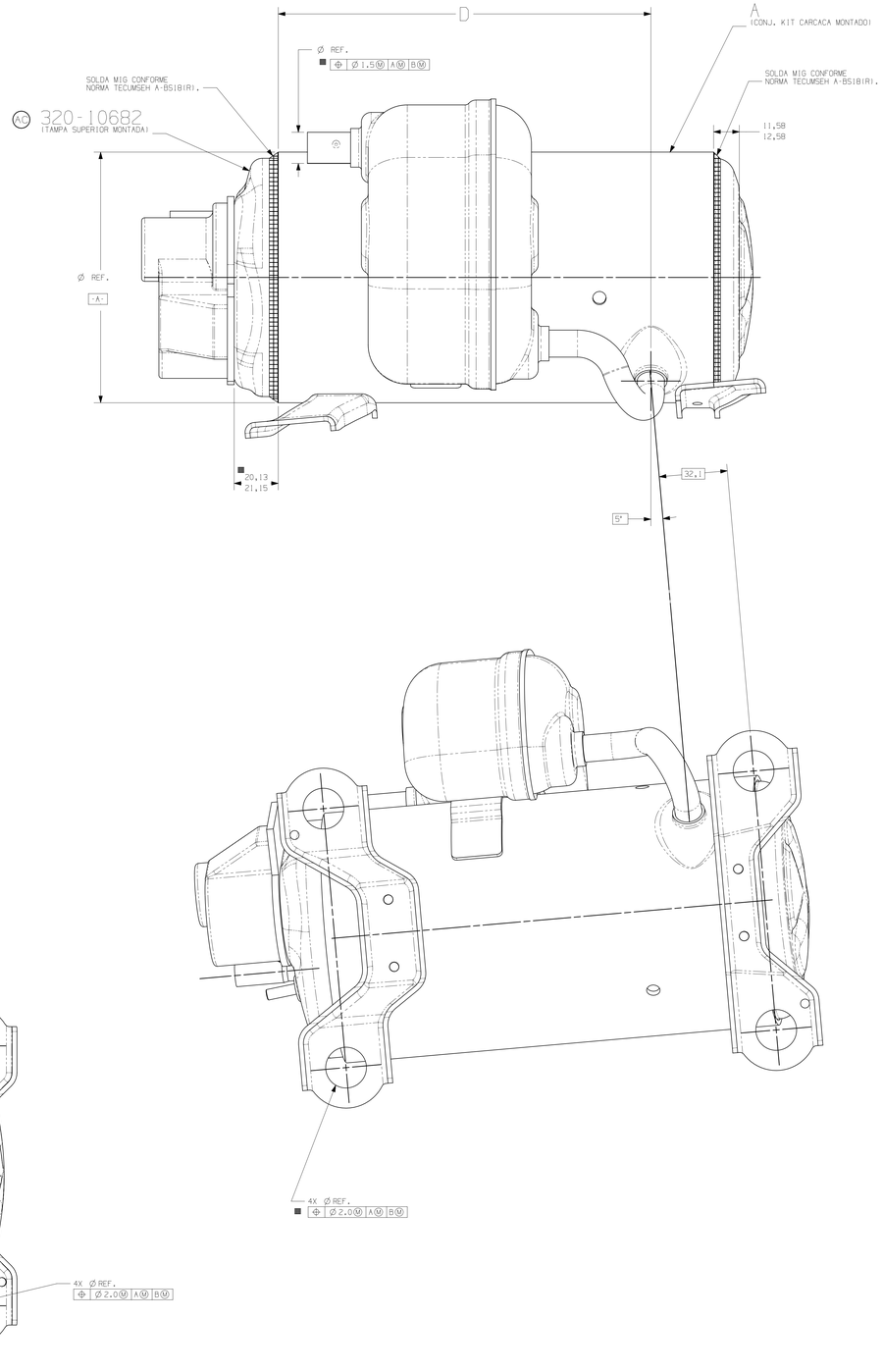

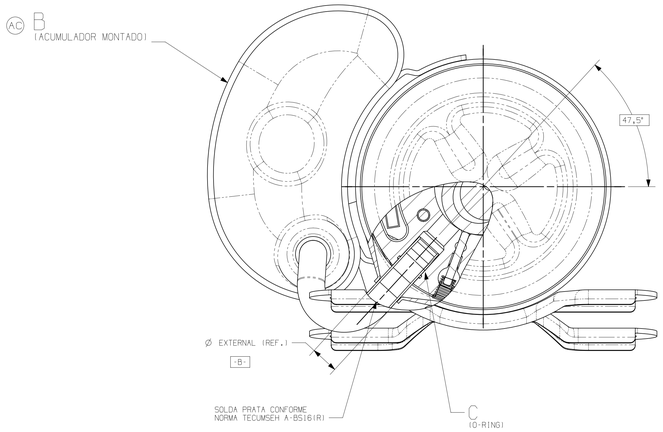

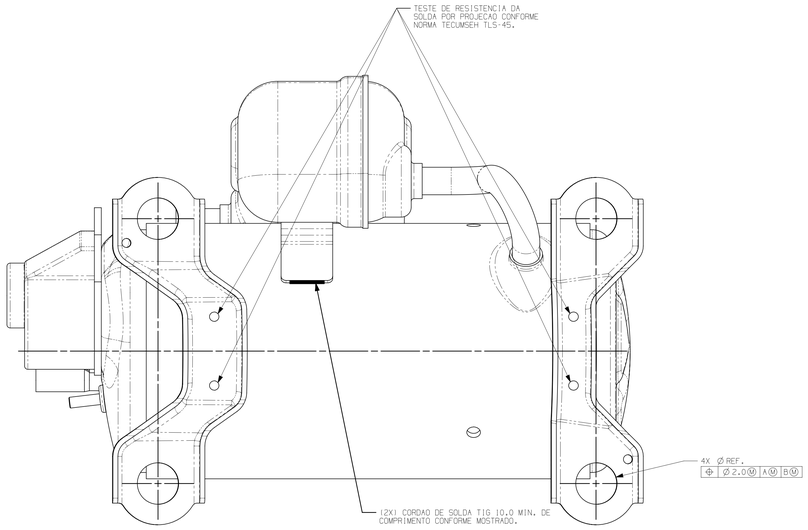

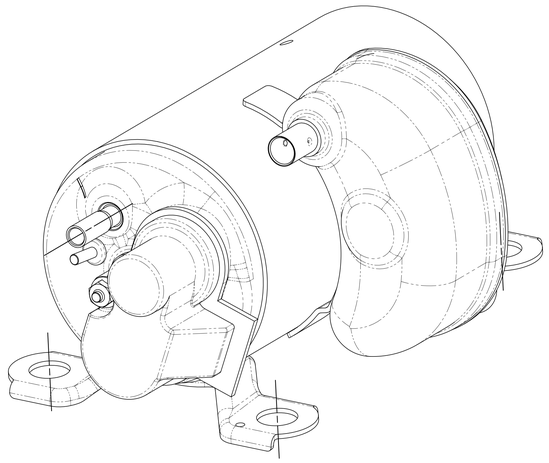

NOTA:
1- MONTAGEM CONFORME NORMA TECUMSEH A-AS77(R).
2- VEJA ESPECIFICACAO TECUMSEH GLOBAL-B PARA EXIGENCIAS DE FORNECEDORES REFERENTES A REGULAMENTACOES AMBIENTAIS.
3- COMPRESSOR COM DUPLA PINTURA. APOS EXECUTAR A PINTURA CONFORME NORMA A-BS7 DEVE SER APLICADA A PINTURA CONFORME NORMA A-AB28 (PINTURA A PO). A ESPESSURA MINIMA DE CAMADA DEVE SER DE 100 MICRONS. A DUPLA PINTURA DEVE RESISTIR AO TESTE DE SALT SPRAY 700 HORAS CONSIDERANDO OS CRITERIOS DE ACEITACAO PREVISTOS NA NORMA TLS-S2.

1/12	ERA	ERA-1906	01/07/20 DA VIDA	DESENH. DA VIDA	
AB	JB	ERA A12102-22	CLIP SUPERIOR SOLDADO		
LT	CODIV.	MODIFICACAO		DATA	
AA	-	LIBERACAO		-	

MATERIAL NAO INCLUI: ETIQUETAS, A TIE WRAP, PARAFUSOS, ARANDELAS, PORCAS, TAMPAS, ETC. (A MENOS QUE ESTEJAM ESPECIFICADOS NO DESENHO). A ESPECIFICACAO DO MATERIAL DEVE SER ATENDIDA POR TODOS OS FORNECEDORES.