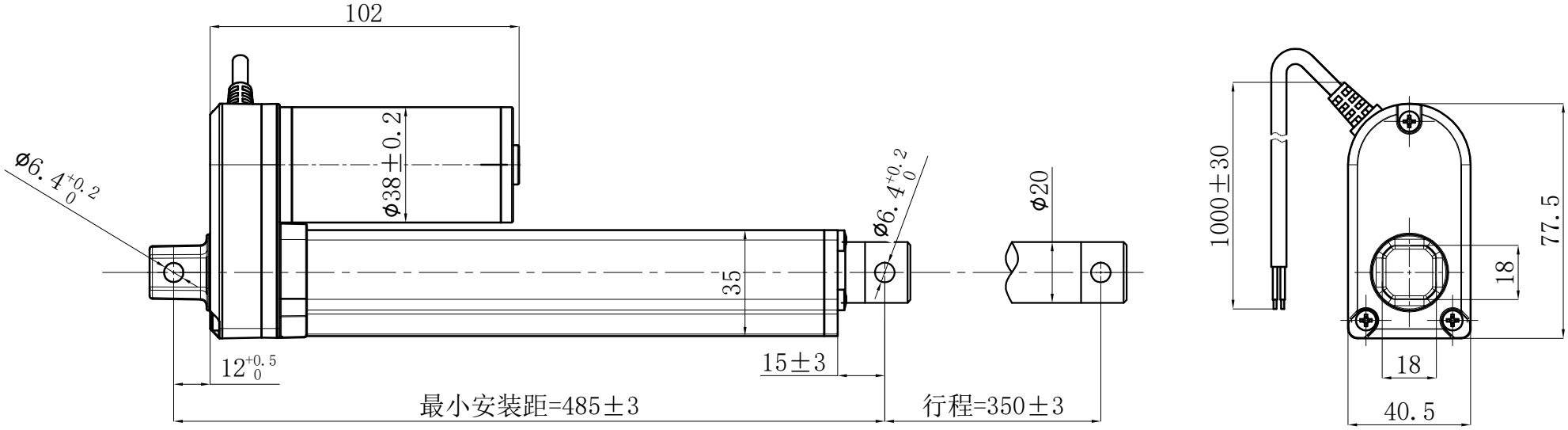

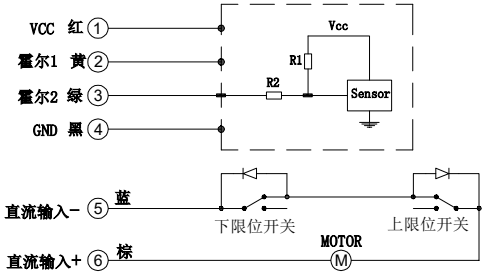

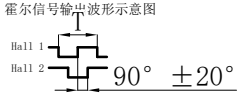

霍尔电路板电压适用范围常规5V;
磁环两对极，双霍尔，马达每圈输出4个霍尔数

技术参数		
1	输入电压	12 V
2	最大负载	200 N
3	空载速度	102.3 mm/s
4	行程/安装距	350/485 mm
5	前拉头样式	孔径⌀6.4 mm
6	后拉头样式	孔径⌀6.4 mm
7	出线样式	侧出线，6芯长度1000mm
8	使用频率	10%
9	行程开关	内置
10	环境温度	-15℃～45℃
11	防护等级	IP65
12		

					名称	安装图	图 号	AK-SY-A02B-350-485-102.3-12	
标记	处数	更改文件号	签名	年、月、日	材料		图 法		
设计			制图		重量		比例	1:3	共 页 第 页
组长					E1.96.050.2468				
质量									
工艺			批准						