DUCASSE INDUSTRIAL

KIT PUERTA GRANERO

SISTEMA CORREDIZO



CANTIDAD DE PUERTAS



MONTAJE DE PUERTA



MONTAJE DE CARRO

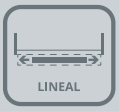

MOVIMIENTO DEL SISTEMA



CAPACIDAD DE CARGA POR HOJA



ANCHO DE PUERTA



ESPESOR DE PUERTA



MATERIAL DE PUERTA

v01_0622

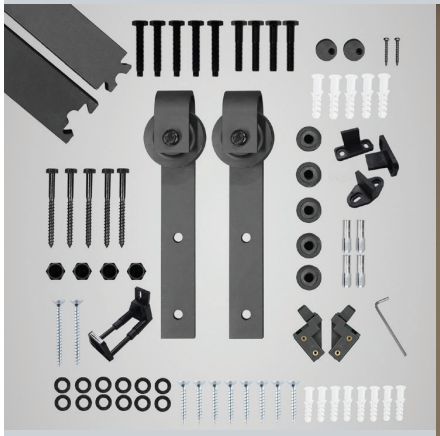



Sistema corredizo para puertas de paso fabricadas en madera. Peso máximo de hoja hasta 80 kg. Riel de 2 mts. Fácil instalación.

USOS

| Puertas de Paso.

LINEA SEGMENTA

CUALIDADES

| Sistema corredizo para puertas de paso fabricadas en distintos tipos de madera, desde MDF, hasta Pino Natural, Pino Rustico, etc.

| Sistema cuenta con topes de goma antidescarrilamiento que se fijan en el canto superior de la puerta.

| Topes de carrera regulables a lo largo del riel de 2mt.

| Provisto de tres opciones de guiado fijo inferior.

| El Kit incluye todos los componentes necesarios para armar 1 puerta.

PUERTA GRANERO

SISTEMA COLGANTE PARA PUERTAS DE PASO

96 HORAS
RESISTENCIA A LA CORROSIÓN UNE-EN 1670

100.000 CICLOS
TESTEO DE DURABILIDAD UNE-EN 1527

KIT PUERTA DE GRANERO
(PARA UNA HOJA)

Mínimo de despacho: 01 unidad.
4010900010

- A 1 Riel de 2 mts.
- B 2 Conjunto Rueda canal U + Pletina de fijación
- C 2 Topes Antidescarrilamiento
- D 2 Topes de carrera
- E 1 Guía inferior embutida
- F 2 Guías inferior (fijación a piso)
- G 1 Guía inf. regulable (fijación a pared)
- H 5 Conjuntos fijación pared
- I 1 Llave allen
- J Fijaciones

INSTALACIÓN

Esquema General

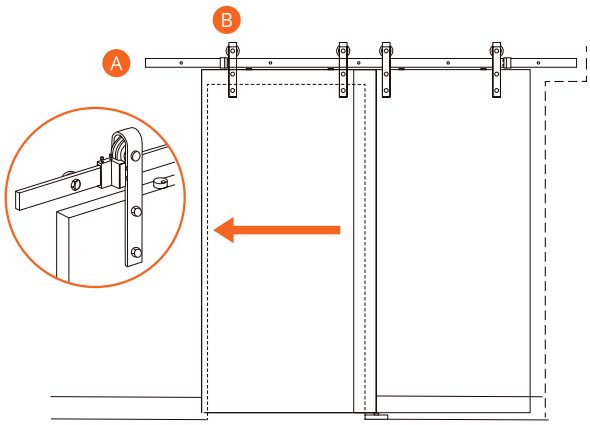

Vista Lateral

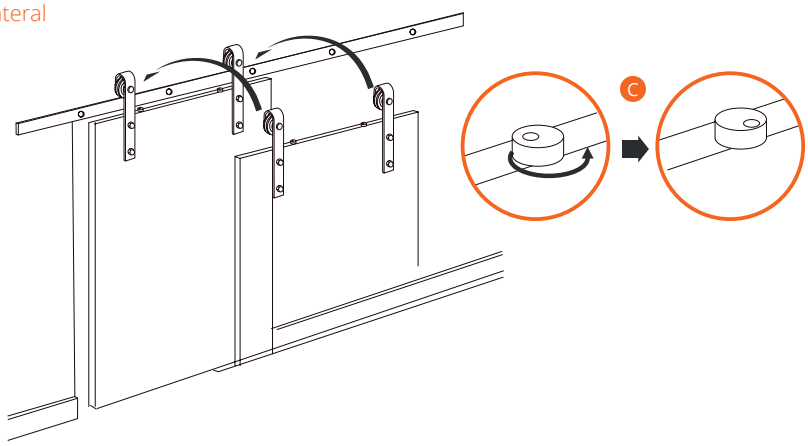

Distribución de Fijaciones

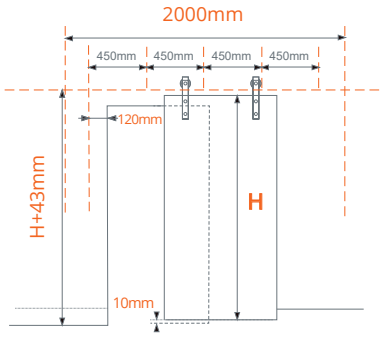

Todas las medidas están expresadas en milímetros. Estas medidas son sólo referencia, para instalación consulte instructivo de montaje.
Productos testeados en los laboratorios Ducasse según protocolo de normas internacionales.