DUCASSE INDUSTRIAL

KIT DN-50 RIEL OCULTO

SOLUCIONES PARA PUERTAS DE PASO

CANTIDAD DE PUERTAS	MONTAJE DE PUERTA	MONTAJE DE CARRO	MOVIMIENTO DEL SISTEMA	CAPACIDAD DE CARGA	ANCHO DE PUERTA	ESPESOR DE PUERTA	MATERIAL DE PUERTA
1	SOBREPUESTO	COLGANTE	LINEAL	50kg	725-1200mm	32-45mm	MADERA

v01_1125

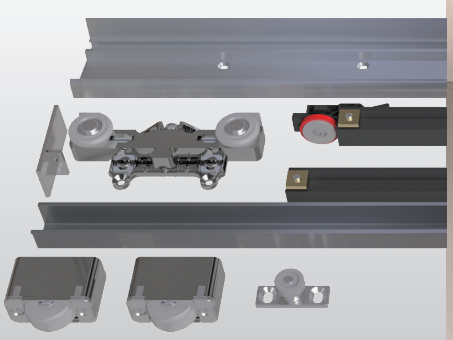

KIT DN-50 RIEL OCULTO

Sistema corredizo para puertas de paso fabricadas en madera. Capacidad de carga por hoja hasta 50 kg. Riel de 1,2 m. Fácil instalación.



CUALIDADES

| El sistema permite que el riel quede totalmente oculto, instalado en la parte trasera superior de la puerta. Esto entrega una estética limpia y moderna, sin herrajes a la vista.

| El kit está diseñado para montaje sobrepuesto, ideal para renovar espacios sin intervenir el vano o la estructura existente.

| Soporta puertas de hasta 50 kg, funcionando de forma estable y silenciosa en aplicaciones residenciales y comerciales interiores.

| El sistema de carros y riel proporciona un deslizamiento fluido, evitando vibraciones y mejorando la experiencia de uso.

| El KIT DN-50 está optimizado para puertas individuales, como accesos a clósets, lavaderos, bodegas, baños u otros espacios de paso.

| Incluye los componentes necesarios para una instalación rápida y segura: riel superior, carros, guía inferior y accesorios.

| Compatible con puertas de madera, MDF, melamina u otros materiales de uso habitual en interiores.

| El Kit incluye todos los componentes necesarios para instalar 1 puerta.

USOS

| Puertas de paso.

LINEA SEGMENTA

96 HORAS

RESISTENCIA
A LA CORROSIÓN
UNE-EN 1670

UNE-EN 1527
G°3
40.000 CICLOS

TESTEO
DE DURABILIDAD
UNE-EN 15706

v01_1125

Instalación: Esquema General

Tipo A

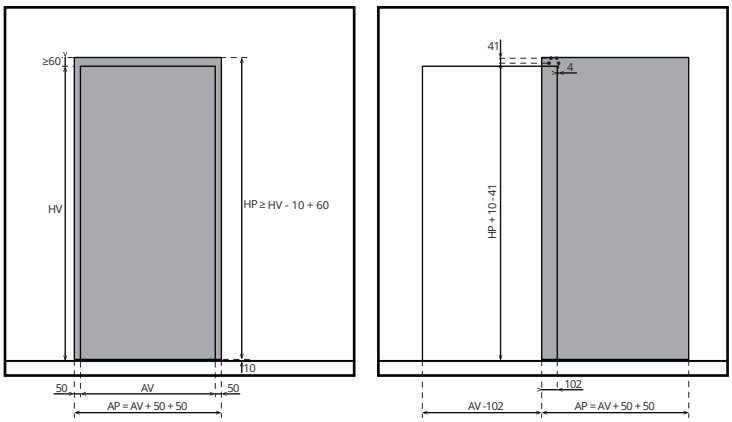

Tipo B

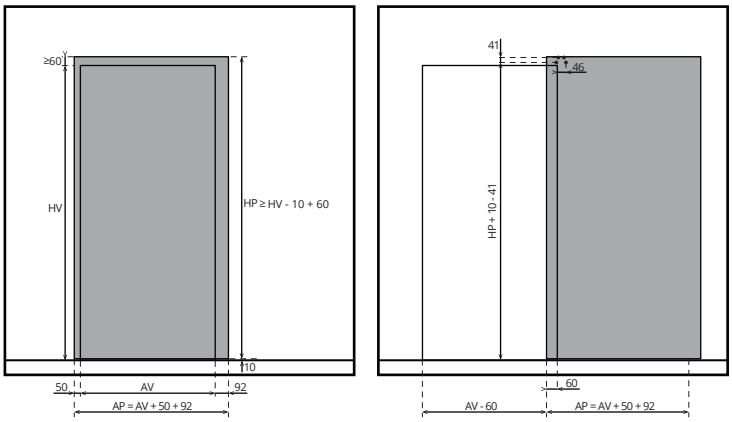

Tipo C

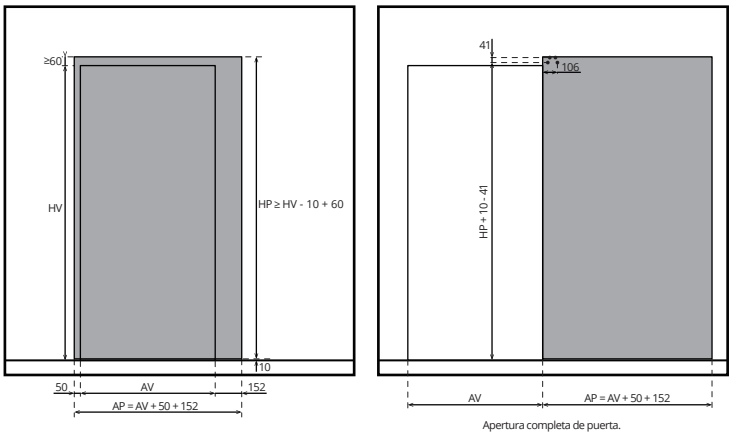

Apertura completa de puerta.

HP: Altura Puerta.
HV: Altura Vano.
AP: Ancho Puerta.
AV: Ancho Vano.

HP > HV

AP ≥ 725

mm	Decimal inches	Aprox Fraction
1	0.0394	3/64
2	0.0787	5/64
3	0.1181	1/8
4	0.1575	5/32
5	0.1969	13/64

mm	Decimal inches	Aprox Fraction
6	0.2362	15/64
7	0.2756	9/32
8	0.3150	5/16
9	0.3543	23/64
10	0.3937	25/64

Todas las medidas están expresadas en milímetros. Estas medidas son sólo referencia, para instalación consulte instructivo de montaje.
Productos testeados en los laboratorios Ducasse según protocolo de normas internacionales.

KIT DN-50 RIEL OCULTO
(PARA UNA HOJA)

Mínimo de despacho: 01 unidad.
40100934218

CONTENIDO:

- A x1 Carro.
- B x1 Riel superior 120cm.
- C x2 Ruedas inferiores.
- D x2 Tapas.
- E x1 Guía.
- F x1 Riel guía 109cm.
- G x1 Cierre suave izquierdo.
- H x1 Cierre suave derecho.
- I x1 Llave-carro.
- J x1 llave cierre suave.
- K x6 Tarugo n°8
- L x2 Tornillo 2.9x9.5
- M x22 Tornillo 3.5x13
- N x4 Tornillo 4.2x25
- O x2 Tornillo 4.8x38
- P x4 Tornillo 4.2x50