ROTATOR FHR 3LH

STATIC LOAD 30 kN

DYNAMIC LOAD 15 kN

TORQUE at 25MPa 900 Nm

OILFLOW 20 l/min

WEIGHT 18 kg

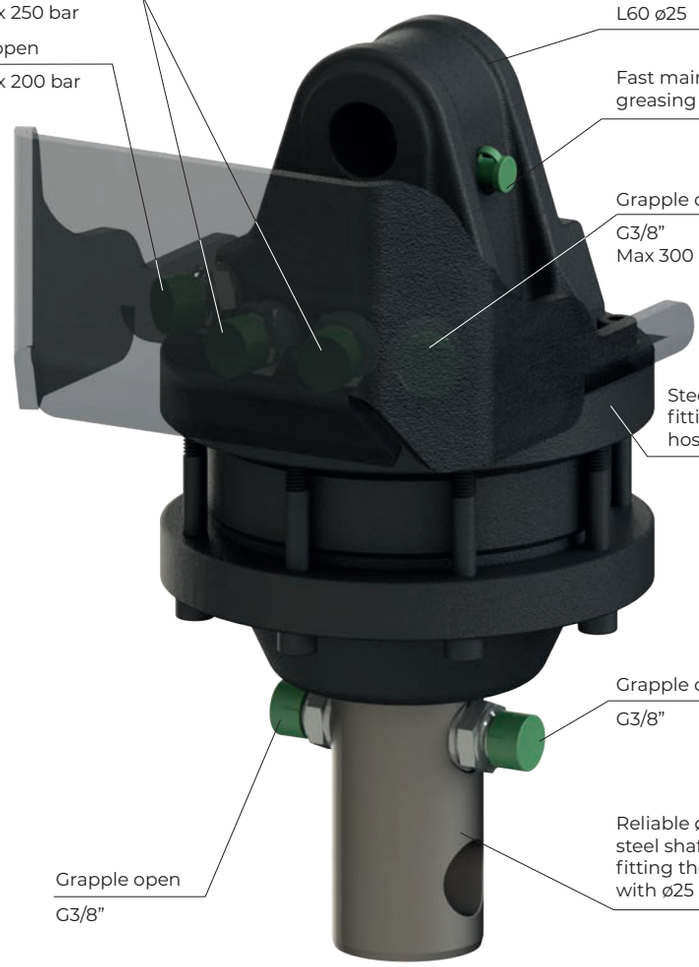

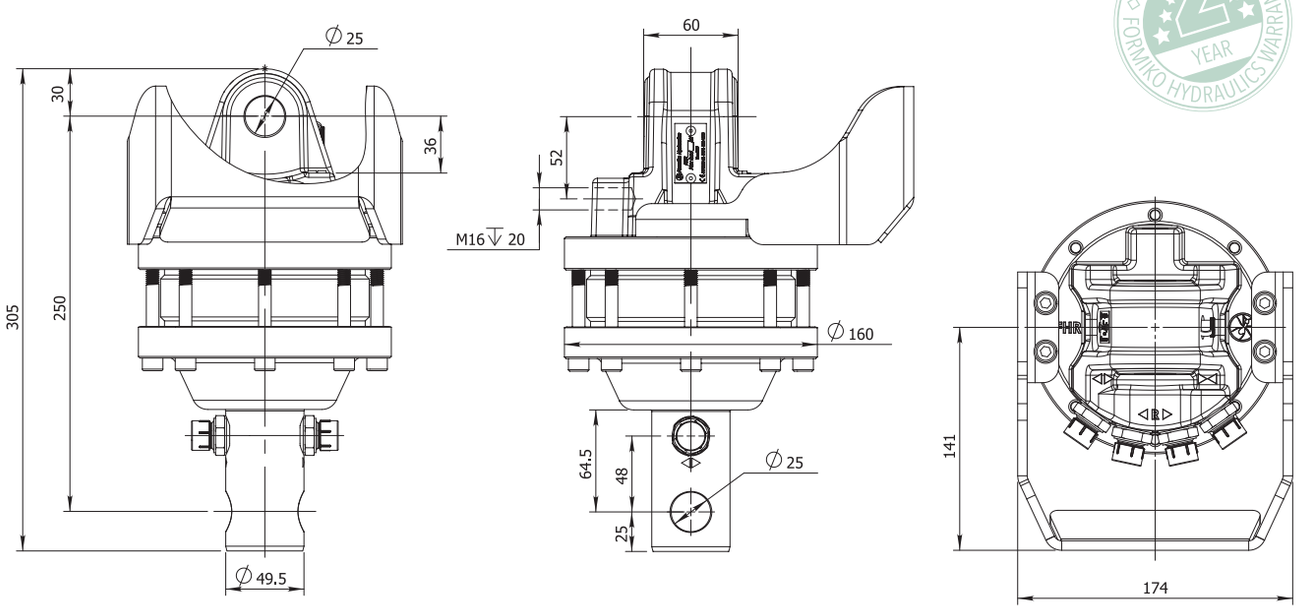

FORESTRY · AGRICULTURE · CONSTRUCTION · GENERAL CARGO · RECYCLING

ТОВ "Промислова Гідравліка": https://promhydraulic.com.ua/ua/
Телефонуйте: +380 (95) 670-15-32, +380 (98) 533-91-67, +380 (96) 244-48-42