PRESA DI FORZA A COMANDO PNEUMATICO
PNEUMATIC CLUTCH POWER TAKE-OFF

CODICE PTO *PTO CODE* **010-77-8170**

CAMBIO *GEARBOX* **ZF**

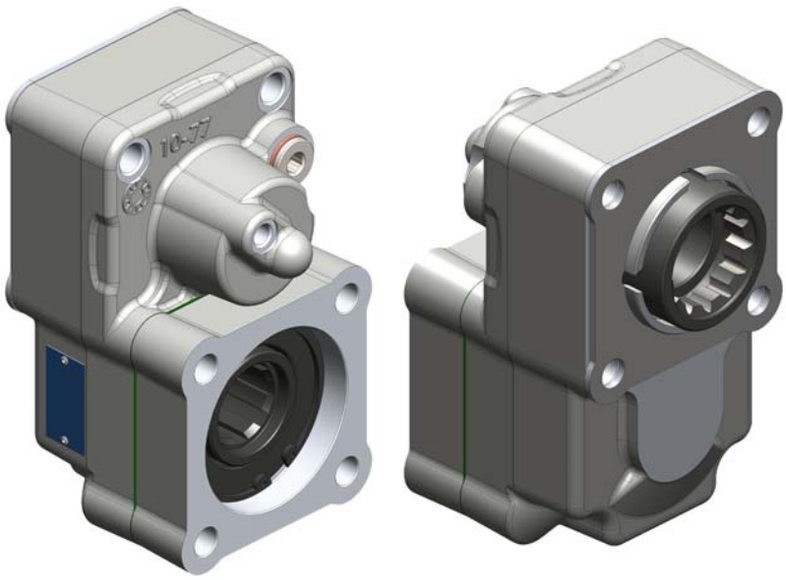

DIAGRAMMA DI UTILIZZO
WORKING CONDITION

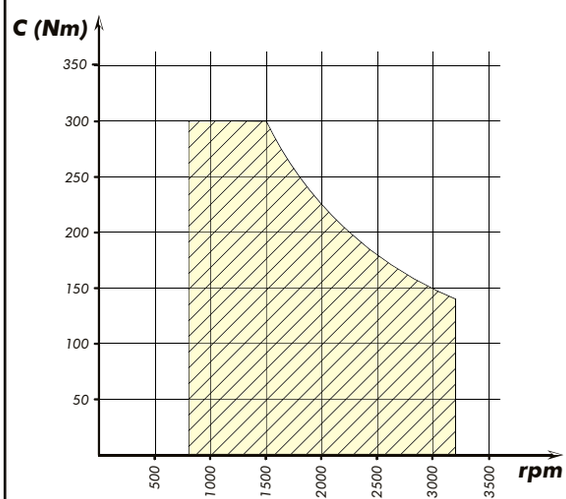

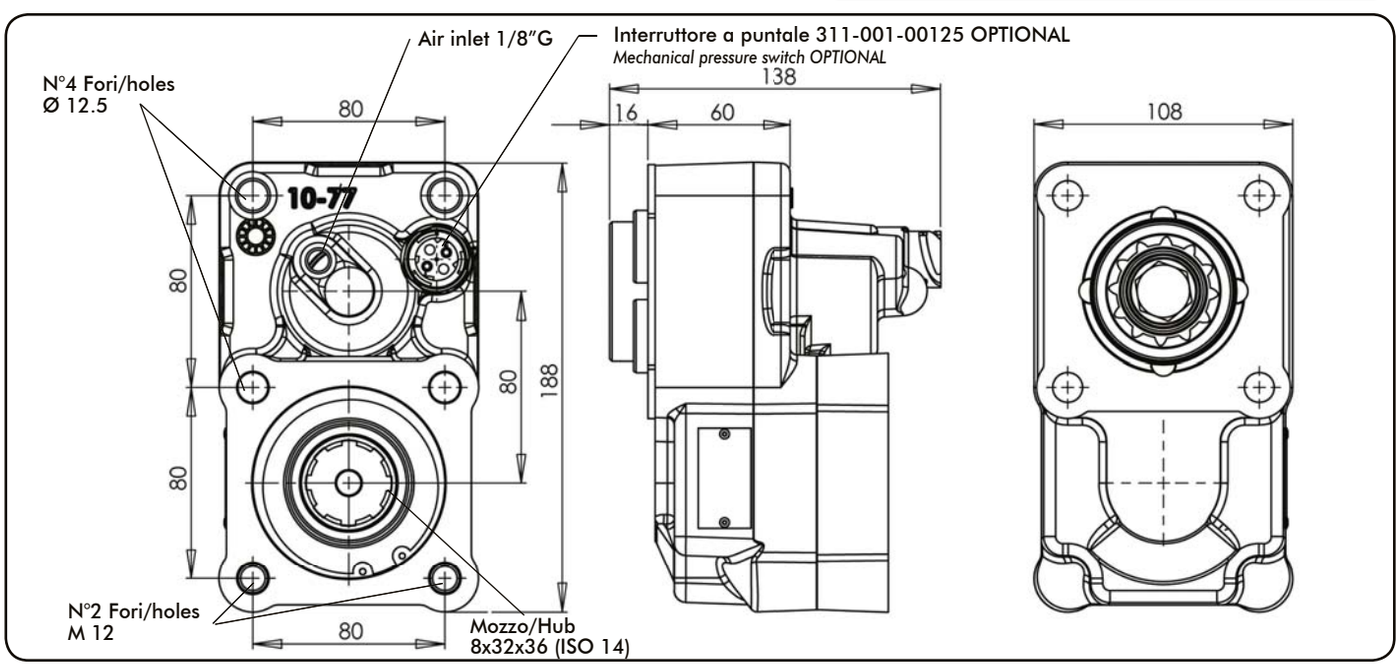

Tipo cambio *Gearbox*	Codice PTO *PTO code*	Versione *Version*	Giri pto a 1000 giri motore *Pto ratio@1000 eng.rpm* rpm	Coppia massima *Max torque* Nm	Lato montaggio *Mounting side*	Uscita *Output*	Rotazione *Rotation*	Kit di montaggio *Mounting kit*	Peso *Weight* Kg
Vedi indice ***See index***	**010-77-08170**	**817**	**Vedi indice** ***See index***	**300**	Poster. *Rear*	Poster. *Rear*	Ant. *Acw*	**Vedi indice** ***See index***	5,6

Rapporto interno / Internal ratio = 1:1.35

Data: Venerdì 29 maggio 2020

Codice foglio:997-210-77817 Rev: AA

O.M.F.B. S.p.A. Hydraulic Components
We reserve the right to make any changes without notice.
Edition 2009.10 No reproduction, however partial, is permitted.
Via Cave, 7/9 25050 Provaglio d'Iseo (Brescia) Italy Tel.: +39.030.9830611
Fax: +39.030.9839207-208 Internet:www.omfb.it e-mail:info@omfb.it

COMPANY WITH QUALITY SYSTEM CERTIFIED BY DNV GL = ISO 9001:2015 =

ТОВ "Промислова Гідравліка": https://promhydraulic.com.ua/ua/
Телефонуйте: +380 (95) 670-15-32, +380 (98) 533-91-67, +380 (96) 244-48-42