SKY-8T-DOME

LOW IMPEDANCE, 100 V LINE TRANSFORMER
CEILING LOUDSPEAKER

ALTAVOZ DE TECHO CON TRANSFORMADOR DE LÍNEA 100 V Y BAJA IMPEDANCIA
HAUT-PARLEUR DE PLAFOND AVEC TRANSFORMATEUR DE LIGNE 100 V
ET BASSE IMPÉDANCE
COLUNA DE TETO COM TRANSFORMADOR DE LINHA 100 V E BAIXA IMPEDÂNCIA

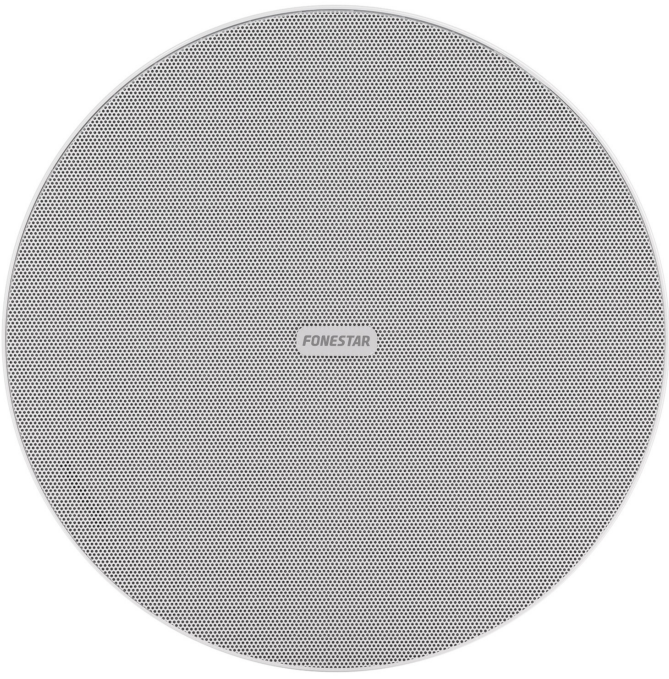

INSTRUCTION MANUAL/MANUAL DE USUARIO/
MODE D'EMPLOI/MANUAL DE INSTRUÇÕES

FONESTAR

DESCRIPTION/DESCRIPCIÓN/DESCRIPTION/DESCRIÇÃO

EN
- 100 V line transformer low-impedance ceiling loudspeaker
- Protective dome type rear cover
- Low profile frameless grille, built from rust-resistant aluminium. Detachable, lockable by turning. The logo can be removed, and the grille painted
- High conductivity TAP-LOCK quick-connect terminals
- Junction box in the rear cover with inlet and outlet port
- Anti-fall system for installation assistance
- Hook for safety cable
- Stable fixing ceiling brackets by means of a worm screw

ES
- Altavoz de techo con transformador de línea 100 V y baja impedancia
- Cubierta posterior tipo domo de protección
- Rejilla sin marco y perfil bajo, construída en aluminio resistente a la oxidación. Desmontable, bloqueable mediante giro. Se puede quitar el logo y pintar
- Terminales TAP-LOCK de conexión rápida y gran conductividad
- Caja de conexión en la cubierta posterior con orificio de entrada y salida
- Sistema anticaída para ayuda en la instalación
- Gancho para cable de seguridad
- Soportes de sujeción al techo estables, mediante tornillo sin fin

FR
- Haut-parleur de PA avec transformateur de ligne 100 V et basse impédance
- Couvercle arrière de type dôme protecteur
- Grille sans cadre, à profil bas, en aluminium résistant à la rouille. Amovible, verrouillable par rotation. Le logo peut être retiré et peint
- Bornes TAP-LOCK à connexion rapide et haute conductivité
- Boîte de connexion dans le couvercle arrière avec orifice d'entrée et de sortie
- Système anti-chute pour faciliter l'installation
- Crochet pour câble de sécurité
- Supports de plafond stables à vis sans fin

PT
- Coluna de teto com transformador de linha 100 V e baixa impedância
- Cobertura posterior de proteção tipo cúpula
- Grelha sem moldura e de perfil baixo, produzida em alumínio resistente à oxidação. Desmontável, bloqueável por rotação. É possível remover o logo e pintar
- Terminais TAP-LOCK de ligação rápida e grande condutividade
- Caixa de ligação na cobertura posterior com orifício de entrada e saída
- Sistema antiqueda para ajudar na instalação
- Gancho para cabo de segurança
- Suportes estáveis de fixação ao teto, através de parafuso sem fim

IMPORTANT
For proper functioning and performance, use appropriate power, impedance and frequency limits. Before connecting to other equipment, take into account the necessary conditions for a LOW IMPEDANCE installation. Further information can be found at:
fonestar.com/downloads/install_fonestar_en.pdf

IMPORTANTE
Para un correcto funcionamiento y aprovechamiento de las prestaciones del equipo utilice la potencia, impedancia y límites de frecuencia adecuados. Antes de proceder a la conexión con otros equipos tenga en cuenta las condiciones necesarias en una instalación de BAJA IMPEDANCIA. Puede encontrar más información en:
fonestar.com/downloads/install_fonestar_es.pdf

IMPORTANT
Pour le fonctionnement correct et l'utilisation et exploitation des prestations de l'appareil, utilisez la puissance, impédance et limites de fréquences adéquats. Avant de procéder à la connexion avec d'autres appareils, prenez en compte les conditions nécéssaires pour une installation de BASSE IMPÉDANCE. Vous pouvez trouver plus d'informations sur la:
fonestar.com/downloads/install_fonestar_fr.pdf

IMPORTANTE
Para o correto funcionamento e aproveitamento das funcionalidades do equipamento, utilize a potência, impedância e limites de frequência adequados. Antes de fazer a ligação com outros equipamentos, tenha em atenção as condições necessárias para uma instalação de BAIXA IMPEDÂNCIA. Poderá encontrar mais informação em:
fonestar.com/downloads/install_fonestar_pt.pdf

CONNECTION EXAMPLE/EJEMPLO DE CONEXIÓN/ EXEMPLE DE CONNEXION/EXEMPLO DE LIGAÇÃO

LOW Z

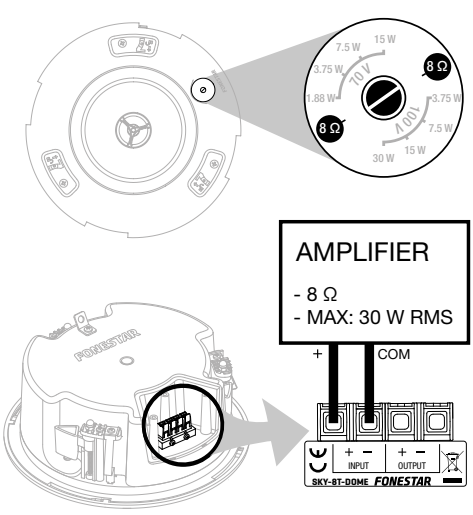

100 V LINE

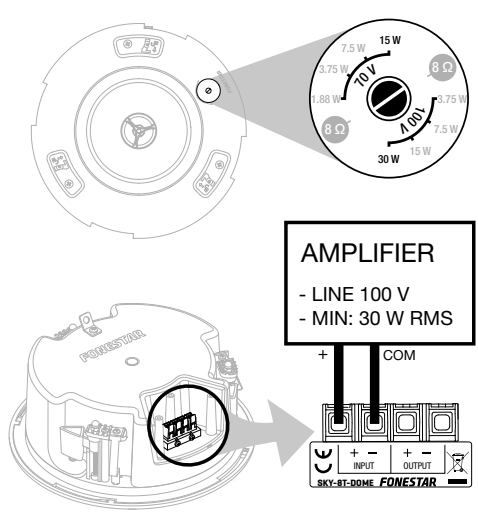

INSTALLATION/INSTALACIÓN/INSTALLATIONS/INSTALAÇÃO

1

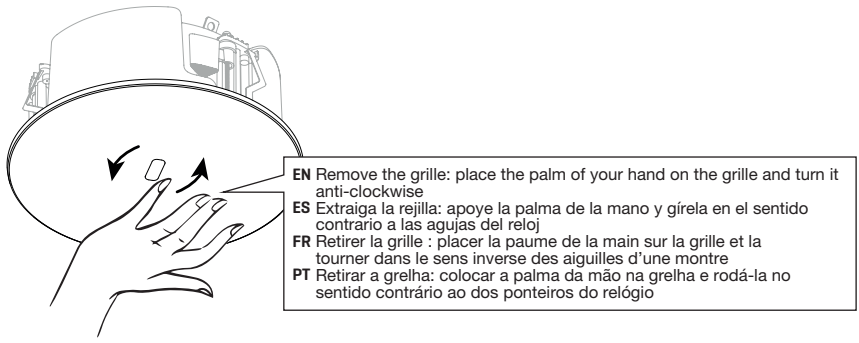

2

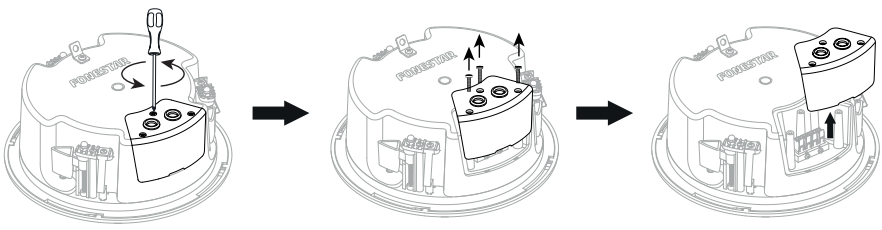

3

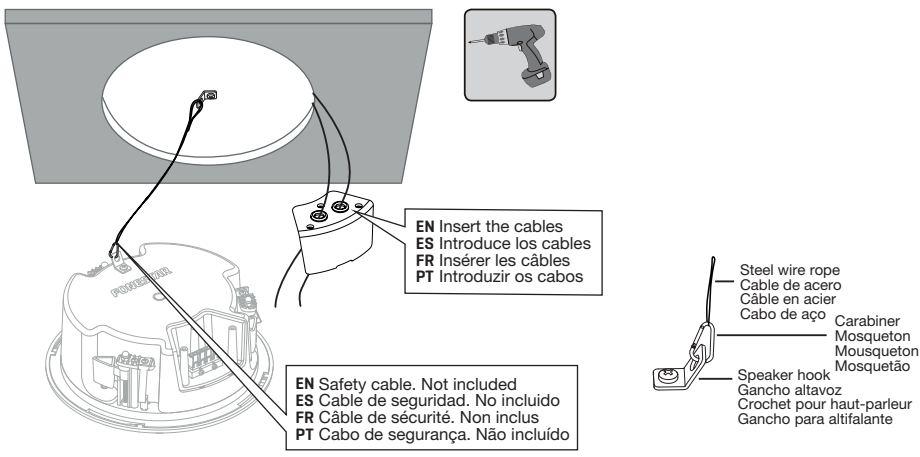

4

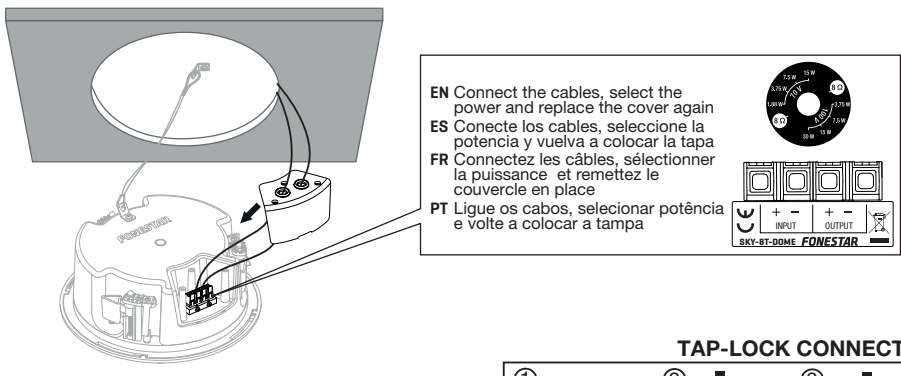

TAP-LOCK CONNECTOR

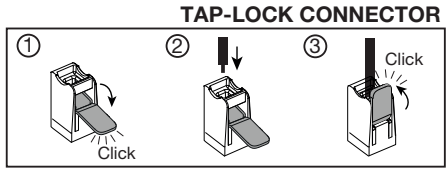

5

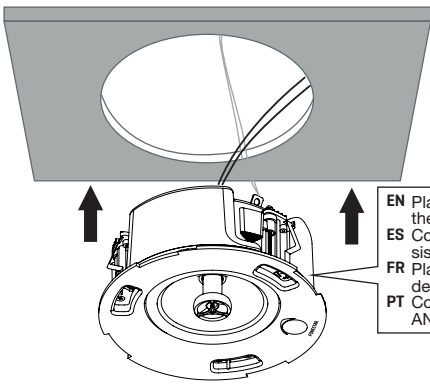

EN Place the loudspeaker in the hole and fasten it with the ANTI-DROP
ES Coloque el altavoz en el orificio y sujetándolo con el sistema ANTI-DROP
FR Placez le haut-parleur dans le trou et fixez-le à l'aide de la languette ANTI-DROP
PT Colocar o altifalante no orifício e fixá-lo com a chave ANTI-DROP

ANTI-DROP SYSTEM

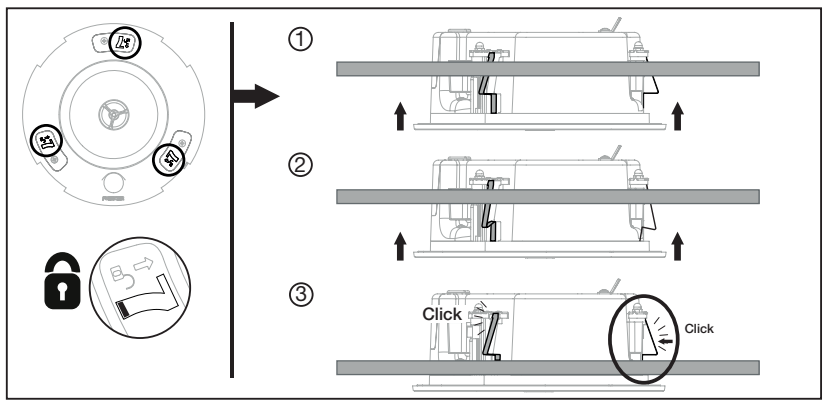

6

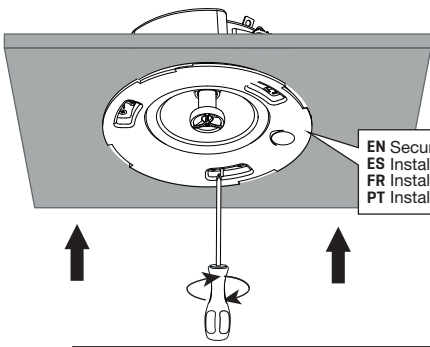

EN Securely install the loudspeaker to the ceiling
ES Instale firmemente el altavoz al techo
FR Installez solidement le haut-parleur au plafond
PT Instale firmemente o altifalante no teto

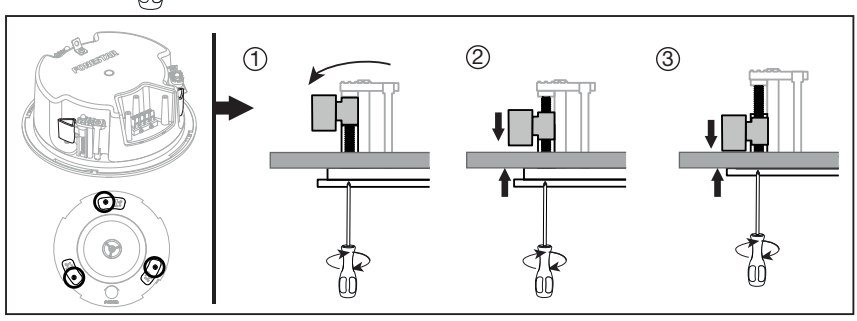

7

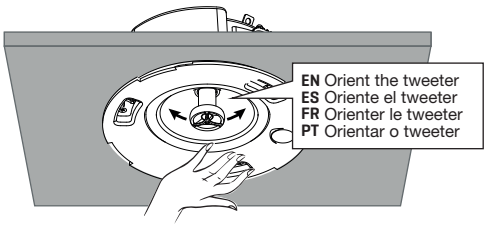

EN Orient the tweeter
ES Oriente el tweeter
FR Orienter le tweeter
PT Orientar o tweeter

EN Make sure that the tweeter is not in contact with the woofer cone
ES Observe que el tweeter no esté en contacto con el cono del woofer
FR Veillez à ce que le tweeter ne soit pas en contact avec le cône du woofer
PT Certifique-se de que o tweeter não está em contacto com o cone do woofer

8

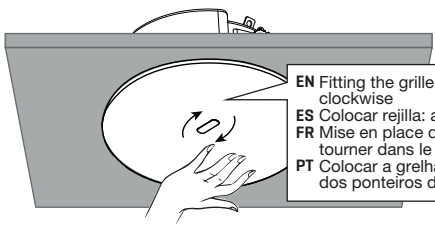

EN Fitting the grille: place the palm of your hand on the grille and turn it clockwise
ES Colocar rejilla: apoye la palma de la mano y rote en sentido horario
FR Mise en place de la grille : placer la paume de la main sur la grille et la tourner dans le sens des aiguilles d'une montre
PT Colocar a grelha: colocar a palma da mão na grelha e rodá-la no sentido dos ponteiros do relógio

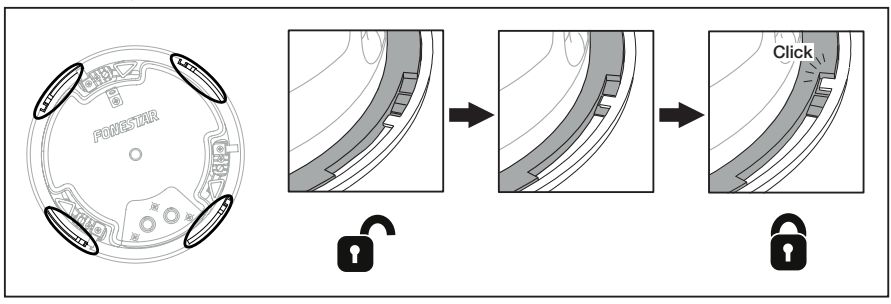

9 REMOVE/EXTRAER/EXTRAIRE/EXTRAIR

9a REMOVE GRID/EXTRAER REJILLA/RETIRER LA GRILLE/REMOVER A GRELHA

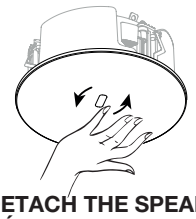

9b DETACH THE SPEAKER FROM THE CEILING/SOLTAR ALTAVOZ DEL TECHO DÉTACHEZ LE HAUT-PARLEUR DU PLAFOND/RETIRAR O ALTIFALANTE DO TECTO

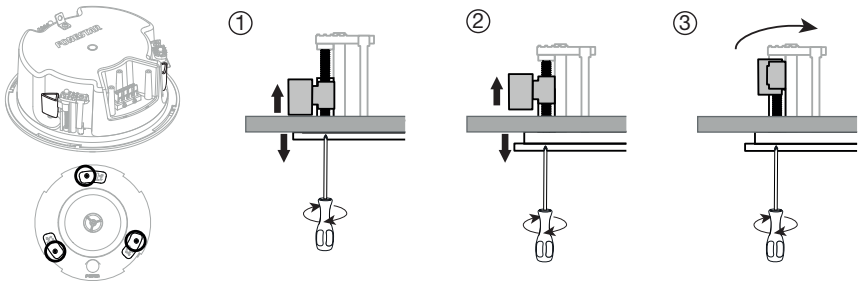

9c **UNBLOCK ANTI-DROP SYSTEM AND REMOVE LOUDSPEAKER**
DESBLOQUEAR SISTEMA SISTEMA ANTI-DROP Y EXTRAER ALTAVOZ
DÉBLOQUER LE SYSTÈME ANTI-CHUTE ET RETIRER LE HAUT-PARLEUR
DESBLOQUEAR O SISTEMA ANTI-QUEDA E RETIRAR O ALTIFALANTE

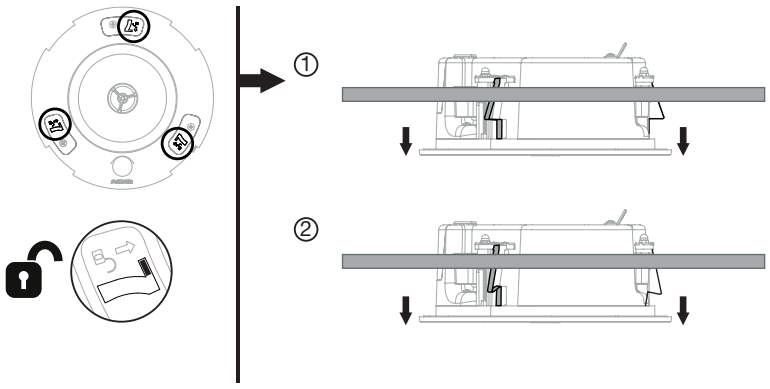

TECHNICAL SPECIFICATIONS/ESPECIFICACIONES TÉCNICAS/ SPÉCIFICATIONS TECHNIQUES/ESPECIFICAÇÕES TÉCNICAS

EN

POWER:	30 W RMS, 40 W MAX.
SPEAKER:	Coaxial speaker 8” polypropylene woofer 1” adjustable tweeter
RESPONSE:	45-20,000 Hz @ -10 dB, 60-20,000 Hz @ -3 dB
IMPEDANCE:	30 W RMS@100 V (333 Ω), 15 W RMS@100 V (666 Ω), 7.5 W RMS@100 V (1,333 Ω), 3.75 W RMS@100 V (2,666 Ω) 8 Ω
SENSITIVITY:	90 dB @ 1 W/1 m
SOUND PRESSURE:	103 dB @ max. W/1m Continuous, 106 dB @ max. W/1m Peak
DISPERSION:	H/V (-6 dB): 125º@500 Hz, 150º@1 kHz, 60º@2 kHz, 60º@4 kHz
MATERIAL:	ABS (UV resistant), Liquid coated aluminium grille
CONNECTORS:	High conductivity quick-connect terminals For 0.4 ~ 4 mm² cross-section cable Junction box in the rear cover with inlet and outlet port
SWITCH:	W selector in high Z and 8 Ω, Accessible from the front.
TEMPERATURE OF OPERATION:	5ºC ~ 40°C
STORAGE TEMPERATURE:	2ºC ~ 50°C
MAXIMUM HUMIDITY:	90%
DIMENSIONS:	Total loudspeaker: 295 mm Ø x 113 mm high Grille profile: 5 mm Recess height: 108 mm Installation hole: 273 mm Ø Maximum ceiling thickness: 30 mm
ACCESSORIES:	Installation template

ES

POTENCIA:	30 W RMS, 40 W MAX.
ALTAVOZ:	Altavoz coaxial Woofer 8” de polipropileno Tweeter orientable 1”
RESPUESTA:	45-20.000 Hz @ -10 dB, 60-20.000 Hz @ -3 dB
IMPEDANCIA:	30 W RMS@100 V (333 Ω), 15 W RMS@100 V (666 Ω), 7’5 W RMS@100 V (1.333 Ω), 3’75 W RMS@100 V (2.666 Ω) 8 Ω
SENSIBILIDAD:	90 dB @ 1 W/1 m
PRESIÓN ACÚSTICA:	103 dB @ max. W/1m Continuo, 106 dB @ max. W/1m Pico
ÁNGULO DE COBERTURA:	H/V (-6 dB): 125º@500 Hz, 150º@1 kHz, 60º@2 kHz, 60º@4 kHz
MATERIAL:	ABS (Resistencia UV), Rejilla de aluminio con pintura líquida
CONECTORES:	Terminales de conexión rápida y gran conductividad Para cable 0’4 ~ 4 mm² de sección Caja de conexión en cubierta posterior con orificios de entrada y salida
CONMUTADOR:	Selector W en alta Z y 8 Ω, Accesible desde la parte frontal
TEMPERATURA DE TRABAJO:	5ºC ~ 40°C
TEMPERATURA DE ALMACENAMIENTO:	2ºC ~ 50°C
HUMEDAD MÁXIMA:	90%
MEDIDAS:	Altavoz total: 295 mm Ø x 113 mm altura Perfil de rejilla: 5 mm Altura de encastre: 108 mm Orificio de instalación: 273 mm Ø Máximo grosor de techo: 30 mm
ACCESORIOS:	Plantilla de instalación

FR

PUISSANCE :	30 W RMS, 40 W MAX.
HAUT-PARLEUR:	Haut-parleur coaxial Woofer en polypropylène 8” Tweeter orientable 1”
RÉPONSE :	45-20.000 Hz @ -10 dB, 60-20.000 Hz @ -3 dB
IMPÉDANCE :	30 W RMS@100 V (333 Ω), 15 W RMS@100 V (666 Ω), 7’5 W RMS@100 V (1.333 Ω), 3’75 W RMS@100 V (2.666 Ω) 8 Ω
SENSIBILITÉ :	90 dB @ 1 W/1 m
PRESSION SONORE :	103 dB @ max. W/1m Continu, 106 dB @ max. W/1m Crête
ANGLE COUVERT :	H/V (-6 dB): 125º@500 Hz, 150º@1 kHz, 60º@2 kHz, 60º@4 kHz
MATÉRIEL :	ABS (résistant aux UV), Grille en aluminium avec revêtement liquide
CONNECTEURS:	Bornes de connexion rapide hautement conductrices Pour une section de câble de 0’4 ~ 4 mm² Boîte de connexion sur le couvercle arrière avec trous d’entrée et de sortie
COMMUTATEUR:	Sélecteur W en haute Z et 8 Ω, Accessible par l’avant
TEMPÉRATURE DE TRAVAIL :	5ºC ~ 40°C
TEMPÉRATURE DE STOCKAGE :	2ºC ~ 50°C
HUMIDITÉ MAXIMALE :	90%
DIMENSIONS :	Haut-parleur total : 295 mm Ø x 113 mm de haut Profil de la grille : 5 mm Hauteur encastrement : 108 mm Orifice d’installation : 273 mm Ø Épaisseur maximale du plafond : 30 mm
ACCÉSSOIRES :	Modèle d’installation

PT

POTÊNCIA:	30 W RMS, 40 W MAX.
ALTIFALANTE:	Altifalante coaxial Woofer 8” de polipropileno Tweeter orientável 1”
RESPOSTA:	45-20.000 Hz @ -10 dB, 60-20.000 Hz @ -3 dB
IMPEDÂNCIA:	30 W RMS@100 V (333 Ω), 15 W RMS@100 V (666 Ω), 7,5 W RMS@100 V (1.333 Ω), 3,75 W RMS@100 V (2.666 Ω) 8 Ω
SENSIBILIDADE:	90 dB @ 1 W/1 m
PRESSÃO ACÚSTICA:	103 dB @ max. W/1m Contínuo, 106 dB @ max. W/1m Pico
ÂNGULO DE COBERTURA:	H/V (-6 dB): 125º@500 Hz, 150º@1 kHz, 60º@2 kHz, 60º@4 kHz
MATERIAL:	ABS (Resistência UV), Grelha de alumínio com pintura líquida
CONETORES:	Terminais de ligação rápida e grande condutividade Para cabo de 0,4 - 4 mm² de secção Caixa de ligação na cobertura posterior com orifícios de entrada e saída
COMUTADOR:	Seletor W em alta Z e 8 Ω, Acessível a partir da parte frontal
TEMPERATURA DE FUNCIONAMENTO:	5ºC ~ 40°C
TEMPERATURA DE ARMAZENAMENTO:	2ºC ~ 50°C
HUMIDADE MÁXIMA:	90%
MEDIDAS:	Coluna total: 295 mm Ø x 113 mm altura Perfil de grelha: 5 mm Altura de encaixe: 108 mm Orifício de instalação: 273 mm Ø Máxima espessura de teto: 30 mm
ACESSÓRIOS:	Esquema de instalação