Machine Translated by Google

Інструкція

Заміна/обслуговування УФ-лампи та кварцового корпусу

Моделі: Tap, Tap Plus, Home, Home Plus, Professional, Professional Plus (окрім D4, (версії E4, F4, Plus та моніторингові версії)

Прочитайте та дотримуйтесь усіх етикеток, прикріплених до продукту. Дивіться додаткові інструкції із застосування, запобіжні заходи, інформацію про зберігання та утилізацію в посібнику з експлуатації системного продукту.

УФ-системи S2Q-PA, S2Q-PV, S2Q-P/12VDC, S5Q-PA, S5Q-PV, S5Q-P/12VDC, S8Q-PA, VT1, VT1-DWS, VT4, VT4-DWS12, VT4-DWS, VH150, VH200, VH200-F10, VH410, VH410M, VH410-F20, VP600, VP600M, VP950 та VP950M інактивують криптоспоридії, лямблії, кишкову паличку (E. Coli) та фекальні коліформні бактерії.

УФ-системи SV5Q-PA, SV8Q-PA, VH200-V, VH410-V та VH410M-V інактивують гетеротрофи, кишкову паличку (E. coli) та фекальні коліформні бактерії.

УФ-системи S2Q-OZ, S2Q-OZ/2, S8Q-OZ та S8Q-OZ/2 інактивують кишкову паличку (E. coli), криптоспоридії та лямблії.

Огляд

Заміна УФ-лампи: Кількість УФ-світла, що створюється УФ-лампою, з часом зменшується, що вимагає її заміни. Система автоматично повідомить вас, коли настане час замінити УФ-лампу.

Заміна/обслуговування кварцової втулки: Мінерали у воді повільно утворюють покриття на кварцовій втулці. Це покриття необхідно видалити, оскільки воно зменшує кількість ультрафіолетового випромінювання, що досягає води, тим самим знижуючи продуктивність. Якщо кварцову втулку неможливо очистити, її необхідно замінити.

Розділ 1. Інформація з безпеки

Будь ласка, прочитайте всю цю інструкцію перед початком експлуатації цього обладнання. Зверніть увагу на всі попередження та застереження, наведені в цій інструкції. Недотримання цих вимог може призвести до серйозних травм або пошкодження обладнання.

Переконайтеся, що захист, що забезпечується цим обладнанням, не порушений. Не використовуйте та не встановлюйте це обладнання будь-яким чином, окрім зазначеного в інструкції.

Machine Translated by Google

1.1 Заходи безпеки

⚠ НЕБЕЗПЕКА

Недотримання цих інструкцій призведе до серйозних травм або смерті.

Небезпека ураження електричним струмом – накопичена енергія

- Від'єднайте живлення системи перед виконанням будь-якого технічного обслуговування або ремонту.
- Може бути більше одного джерела живлення. Підключайте лише до захисного вимикача (GFCI).
- Захисне заземлення
- НЕ торкайтеся мокрими руками.

Пристрій під тиском – небезпека проколювання

- НІКОЛИ не проводите жодних фізичних перевірок, ремонту чи технічного обслуговування УФ-камери, якщо УФ-камера не ізольована та не скинуто тиск.
- НІКОЛИ не обслуговуйте УФ-лампи, кварцові гільзи або пов'язане з ними обладнання, доки не буде підтверджено розгерметизацію УФ-камери.
- НЕ зберігайте жодних горючих або легкозаймистих матеріалів поблизу системи.

⚠ УВАГА

Недотримання цих інструкцій може призвести до серйозних травм або смерті.

Небезпека ультрафіолетового випромінювання

- ЗАВЖДИ використовуйте засоби захисту від ультрафіолетового випромінювання, зокрема рукавички та окуляри.
- НІКОЛИ не дивіться безпосередньо на освітлену ультрафіолетову лампу, навіть якщо ви використовуєте захисне спорядження.
- НІКОЛИ не вмикайте УФ-лампу поза межами УФ-камери.
- У разі випадкового потрапляння речовини негайно охолодіть уражену ділянку та зверніться до лікаря.

Небезпека забруднення

- Якщо УФ-лампа зламається, уникайте вдихання, проковтування або потрапляння в очі та на шкіру. Використовуйте відповідний одяг та засоби індивідуального захисту.
- НІКОЛИ не використовуйте пилосос для очищення розбитих ультрафіолетових ламп, оскільки це розсіє ртуть. Дотримуйтесь місцевих правил та інструкцій щодо видалення та утилізація ртутних відходів.

ПОПЕРЕДЖЕННЯ: Цей продукт може містити хімічні речовини, зокрема фталати, які, як відомо штату Каліфорнія, викликають рак, вроджені вади розвитку або інші репродуктивні порушення. Для отримання додаткової інформації відвідайте веб- сайт www.P65Warnings.ca.gov.

⚠ УВАГА

Недотримання цих інструкцій може призвести до незначних або середніх травм.

Теплова небезпека

- Дайте УФ-лампам та УФ-камері охолонути протягом щонайменше 10 (десяти) хвилин перед використанням.
- Якщо немає потоку води, вода в камері нагрівається. Щоб запобігти опікам, дайте системі охолонути протягом 10 хвилин перед зливання води з системи.

Небезпека травмування

- УФ-лампи та кварцові гільзи крихкі. Не вдаряйте, не згинайте та не тисніть, інакше вони зламаються.
- НЕ торкайтеся ультрафіолетових ламп або кварцових гільз голими руками. Використовуйте гумові або латексні рукавички для роботи з раніше встановленими ультрафіолетовими лампами та забрудненими кварцові гільзи для захисту від забруднень. Використовуйте бавовняні рукавички для роботи з новими УФ-лампами та очищення кварцових гільз.

Вплив ртуті

- Ультрафіолетова лампа містить ртуть. Якщо лампа розіб'ється, уникайте вдихання або ковтання її уламків, а також потрапляння в очі та на шкіру. Ніколи не використовуйте пилосос для очищення розбитої лампи, оскільки це може розсіяти розлиту ртуть. Дотримуйтесь місцевих правил та інструкцій щодо видалення та утилізації ртутних відходів.

Machine Translated by Google

ПОВІДОМЛЕННЯ

Уникайте травм

- Перед початком експлуатації та виконанням будь-якого технічного обслуговування цього обладнання прочитайте та зрозумійте цю інструкцію.

Захист системи

- Для захисту контролера наполегливо рекомендується використовувати обмежувач перенапруги, сертифікований за стандартом UL 1449 (або еквівалентний).

Розділ 2. Технічне обслуговування

УВАГА

- Завжди відключайте живлення перед виконанням будь-яких робіт з УФ-системою.
- Завжди перекривайте подачу води та скидайте тиск води перед обслуговуванням.
- Замінюйте УФ-лампу щорічно (або раз на два роки, якщо це сезонне використання вдома), щоб забезпечити максимальну продуктивність.
- Завжди зливайте воду з камери, коли закриваєте будинок на сезон або залишаєте пристрій у місці, де температура може замерзати.

2.1 Заміна УФ-лампи

ПОВІДОМЛЕННЯ

Не використовуйте воду під час заміни УФ-лампи.

Кількість ультрафіолетового випромінювання, що створюється ультрафіолетовою лампою, з часом зменшується, що вимагає її заміни. Система автоматично повідомить вас, коли настане час замінити ультрафіолетову лампу.

Примітка: Не застосовується до систем TAP.

Процедура:

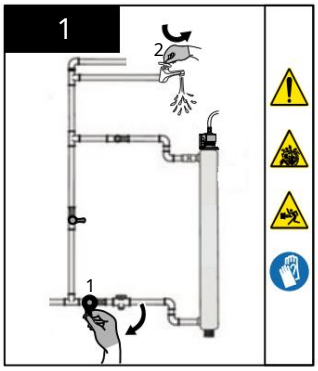

- Закрийте головне водопостачання до УФ-системи, а потім відкрийте кран після УФ-системи, щоб скинути тиск.

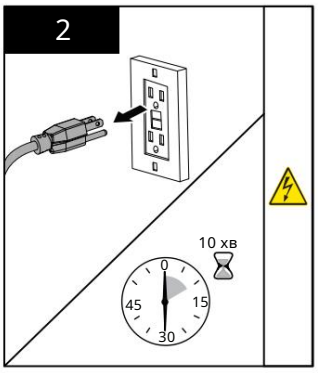

- Від'єднайте основне живлення джерело та дайте пристрою охолонути протягом 10 хвилин.

  Примітка: Переконайтеся, що не підключено жодного іншого джерела живлення, такого як розподільна коробка соленоїда.

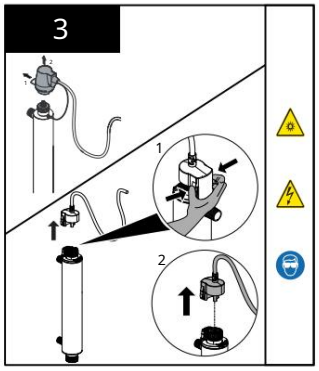

- Від'єднайте роз'єм УФ-лампи.

  Примітка: Дотримуйтесь ілюстрації, на якій зображено ваш конкретний роз'єм.

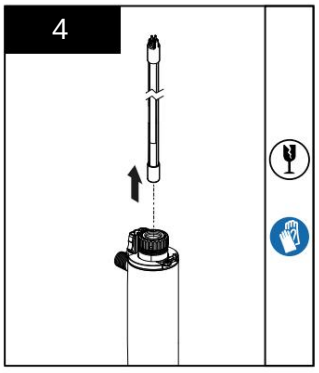

- Зніміть УФ-лампу.

Machine Translated by Google

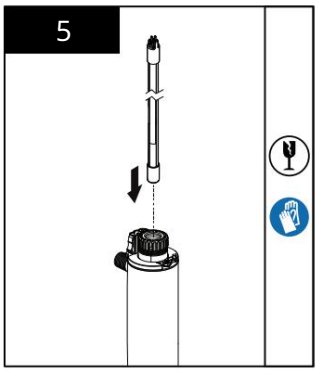

- Знову вставте нову УФ-лампу всередину кварцової гільзи.
- Під'єднайте роз'єм до УФ-лампи та зверніть увагу, що роз'єм дозволяє правильне встановлення лише в одному положенні.

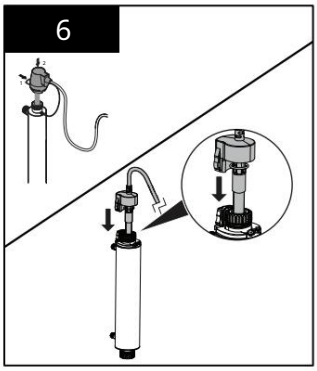

- Встановіть та затягніть роз'єм УФ-лампи.
- Дотримуйтесь ілюстрації, на якій зображено ваш конкретний роз'єм.

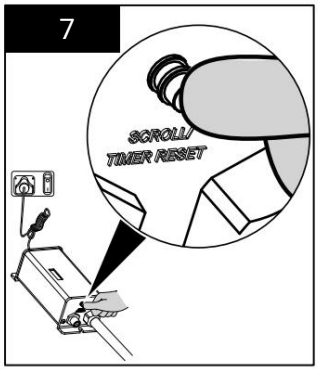

- Утримуйте кнопку скидання таймера кнопку та знову подайте живлення на контролер, доки не побачите, а r-SEt, потім відпустіть таймер кнопка скидання.
- Відбудеться 5-секундна затримка доки не почуєте звуковий сигнал, і на світлодіодному дисплеї знову не з'явиться 365.

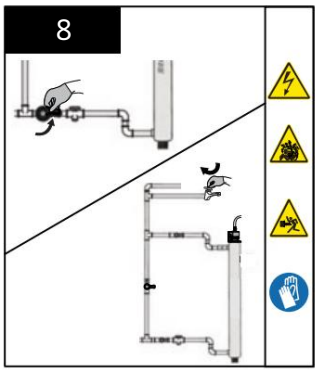

- Повільно відкрийте впускний клапан.
- Закрийте кран нижче за течією після того, як УФ-камера заповнена водою, перевірте її на наявність будь-яких протікань.

2.2 Очищення та заміна кварцової гільзи

Примітка: Мінерали у воді повільно утворюють покриття на кварцовій гільзі. Це покриття необхідно видалити, оскільки воно зменшує кількість ультрафіолетового випромінювання, що досягає води, тим самим знижуючи продуктивність. Якщо гільзу неможливо очистити, її необхідно замінити.

Передумови:

- Перекрийте подачу води та злийте воду з усіх трубопроводів.
- Зніміть УФ-лампу. Див. розділ 2.1.

Процедура:

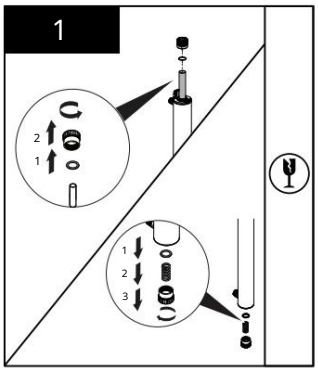

Усі моделі:

- Зніміть верхню стопорну гайку та кільце ущільнювача.
- Зніміть нижню стопорну гайку, пружину та послабте кільце ущільнювача, щоб злити воду.

  Примітка: Переконайтеся, що кварцова гільза не прослизає.

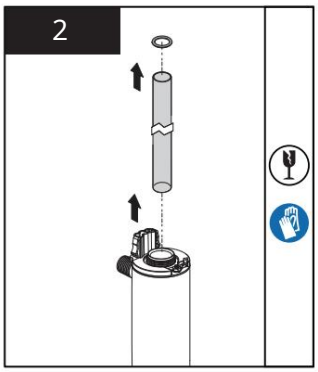

- Вийміть кварцову гільзу з УФ-камери.

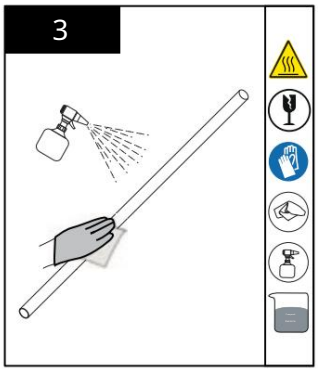

- Очистіть кварцову гільзу тканиною, змоченою в хлороформі, оцті або іншій м'якій кислоті, а потім промийте водою.

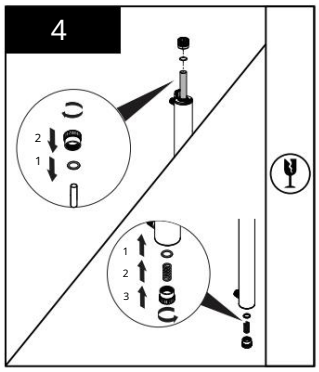

Усі моделі:

- Знову вставте кварцову гільзу з ущільнювальним кільцем (кільцями), пружиною та стопорною гайкою (гайками).
- Затягніть стопорну гайку(и) вручну, обережно, щоб не перетягнути.
- Після завершення обслуговування, зберіть необхідні елементи у зворотному порядку розбирання.
- Виконайте процедуру очищення. Зверніться до інструкції з експлуатації.

Machine Translated by Google

425 Clair Rd. W, Гелф, Онтарио, Канада N1L 1R1 т.
(+1) 519.763.1032 • т. (+1) 800.265.7246 (лише США та Канада) т.
(+31) 73 747 0144 (лише Європа) • ф. (+1) 519.763.5069
ел. пошта:
info@viqua.com www.viqua.com

ФР
Цей прилад можна переробити
ПОДАВАЧ ПОДАВАЧ У МАГАЗИНІ У ДЕШЕВНИЦТВІ
Points de collecte sur www.quefairedemesdechets.fr
Privilégiez la réparaon ou le don de votre appareil !