FILE NO	HWD/SJ-YZF16-25-20240125-01	DRAWING NO		REV	01

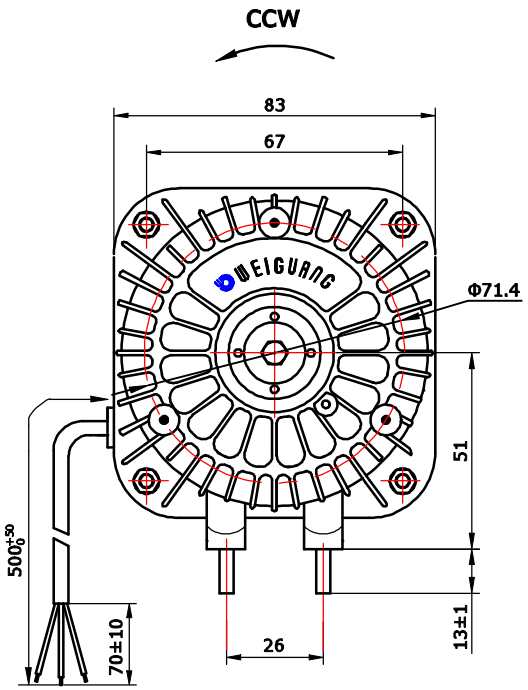

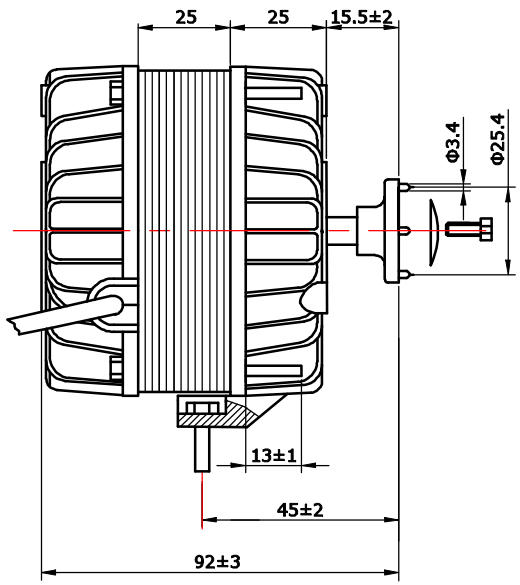

SPECIFICATION 规格说明

MOTOR 电机型式	Shaded pole motor 罩极电动机
MOTOR TYPE 电机型号	YZF16-25
VOLTAGE 额定电压 (V)	220
FREQUENCY 频率 (Hz)	50
INPUT POWER 输入功率 (W)	60（VDE）/ 53(CCC)
CURRENT 电流 (A)	0.36
SPEED 负载转速 (r/min)	1300
FAN BLADES 负载风叶	Φ254 / 28°(MAX)
ROTATION 旋转方向	CCW (looking towards the shaft 从轴伸端视去逆时针方向)
AIRFLOW DIRECTION 风向	Sucking or Blowing 通过配不同扇叶实现吹吸风
MOTOR PROTECTION 电机保护方式	Thermal protection 热保护
INSULATION CLASS 绝缘等级	Class B B级绝缘
TEMPERATURE RISE 温升	95K max (with load) 负载运行温升不超过 95K
PROTECTION CLASS 防护等级	IP 42
OPERATING TYPE 工作定额	S1 连续工作制
MOUNTING TYPE 安装方式	Horizontal or Vertical 垂直或水平安装
AMBIENT TEMPERATURE 适用环境温度	-25°C +50°C
BEARINGS 轴承型式	Sleeve bearings 含油轴承
ELECTRICAL CONNECTION 电源线	3G 0.5mm² lead wire 500-550mm free length 电源线长500-550mm，型号：3G 0.5mm²
HI-POT TEST 耐压测试	1800V/1s $I_{leakage}$<=0.8mA 1800V 历时1秒,泄漏电流<=0.8mA
APPROVALS 认证标记	VDE、CE or CCC
WEIGHT PER UNIT 单个电机净重	1.4kg
PACKING 包装	12PCS/CTN 12 台/箱

Wiring diagram 接线图

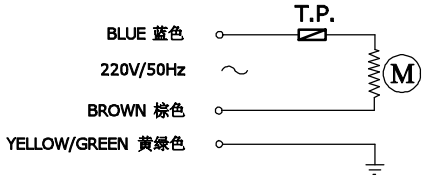

Label 铭牌（VDE、CE）

WEIGUANG® YZF16-25 16/60W
220-240V 50/60Hz
VDE REG A258
IP42 Class 130(B) 1300/1550r/min
Hangzhou Weiguang Electronic Co. , Ltd. xx/2024

Label 铭牌(CCC)

WEIGUANG® 微光电机
罩极电动机 YZF16-25
220-240V 50/60Hz 0.36A
输出/输入：11.5/53W 1300/1550r/min B 级 IP42
杭州微光电子股份有限公司 年 月 日

REV.	DESCRIPTION	APPROVED	DATE				SIGN	DATE
						DRN.BY	SHENTAO	25/01/2024
						CHD.BY		
						ENG.BY		
						APP.BY		

TITLE YZF16-25

PROJECTION

A4

SCALE：

SHEET：1 of