NC clima

Кондиціонер повітря типу спліт-система

ІНСТРУКЦІЯ З ЕКСПЛУАТАЦІЇ ТА МОНТАЖУ

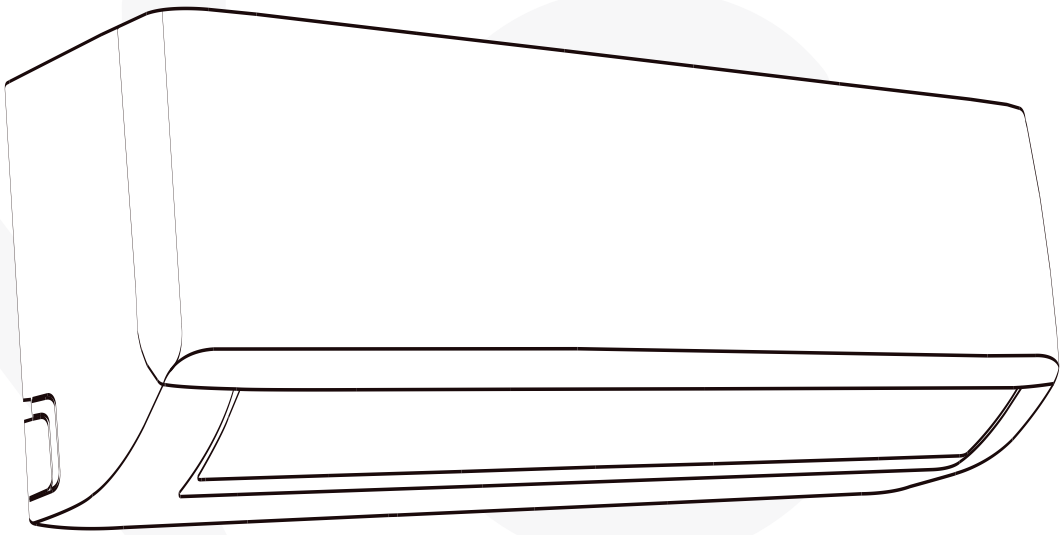

Моделей:

NCI07EHMIw1eu2 / NCO07EHMIw1eu2
NCI09EHMIw1eu2 / NCO09EHMIw1eu2
NCI12EHMIw1eu2 / NCO12EHMIw1eu2
NCI18EHMIw1eu2 / NCO18EHMIw1eu2
NCI24EHMIw1eu2 / NCO24EHMIw1eu2

ВИБІР КРАЇНИ 2025

Важливе зауваження:

Уважно прочитайте цю інструкцію з експлуатації перед монтажем або використанням вашого нового кондиціонера повітря. Збережіть цю інструкцію для подальшого використання.

Зміст

Заходи безпеки 03

Посібник власника

Технічні характеристики та особливості 07

1. Дисплей внутрішнього блока 07
2. Робоча температура 08
3. Інші особливості 09
4. Встановлення кута потоку повітря 10
5. Ручне керування (без пульта) 10

Догляд і технічне обслуговування 11

Пошук та усунення недоліків роботи 13

Посібник з монтажу

Аксесуари 16

Коротка інструкція з монтажу — внутрішній блок 17

Компоненти блока 18

Монтаж внутрішнього блока 19

1. Виберіть місце встановлення 19
2. Прикріпіть монтажну рамку до стіни 19
3. Просвердліть отвір у стіні для з'єднувальних трубопроводів 20
4. Підготуйте трубопроводи холодоагенту 21
5. Під'єднайте дренажний шланг 21
6. Під'єднайте сигнальний і силовий кабелі 22
7. Обгорніть стрічкою трубопроводи та кабелі 23
8. Встановіть внутрішній блок 24

Монтаж зовнішнього блока 25

1. Виберіть місце встановлення 25
2. Установіть зливний патрубок (лише для пристроїв з функцією теплового насоса) 25
3. Закріпіть зовнішній блок 26
4. Під'єднайте сигнальний і силовий кабелі 27

Під'єднання трубопроводу з холодоагентом 29

А. Примітка щодо довжини трубопроводу 29
Б. Інструкції для під'єднання — трубопровід з холодоагентом 29
   1. Обрізання труб 29
   2. Видалення задирок 30
   3. Розширення кінців труб 30
   4. З'єднання труб 30

Видалення повітря 32

1. Інструкція з видалення повітря 32
2. Примітка щодо додавання холодоагенту 33

Електричні перевірки та перевірка на наявність витоків газу 34

Пробний запуск 35

Упакування та розпакування пристрою 36

Заходи безпеки

Перед встановленням та експлуатацією пристрою уважно ознайомтеся із заходами безпеки
Неправильне встановлення внаслідок ігнорування цих інструкцій може призвести до отримання тяжких травм або пошкодження майна.
Для позначення рівнів тяжкості можливих пошкоджень або травм використовуються сигнальні слова **ОБЕРЕЖНО** та **УВАГА.**

⚠ ОБЕРЕЖНО
Цей знак вказує на можливість отримання травм або загибелі людей.

⚠ УВАГА
Цей знак вказує на можливість пошкодження майна або виникнення інших тяжких наслідків.

⚠ ОБЕРЕЖНО

Цей пристрій можуть використовувати діти віком від 8 років, особи з обмеженими фізичними, сенсорними або розумовими здібностями або браком досвіду й знань, якщо вони перебувають під належним наглядом або отримали вказівки щодо безпечної експлуатації цього пристрою та розуміють пов'язані із цим ризики. Не дозволяйте дітям гратися з пристроєм. Дітям заборонено здійснювати очищення або технічне обслуговування пристрою без належного нагляду.

Цей пристрій не призначений для використання особами (включно з дітьми) з обмеженими фізичними, сенсорними чи розумовими можливостями або браком досвіду та знань, окрім випадків, коли вони використовують пристрій під наглядом або керівництвом особи, відповідальної за їхню безпеку. Слідкуйте, щоб діти не гралися з пристроєм.

⚠ ЗАСТЕРЕЖЕННЯ ЩОДО ВИКОРИСТАННЯ ВИРОБУ

- У разі виникнення незвичайних умов (наприклад, запаху гару), негайно вимкніть пристрій та від'єднайте його від електромережі. Зверніться до свого дилера за інструкціями щодо запобігання ураженню електричним струмом, займанням або травмуванню.
- **Не** вставляйте у впускні та випускні повітряні отвори пальці, стрижні або будь-які інші предмети. Це може призвести до отримання травм, оскільки вентилятор може обертатися на високій швидкості.
- **Не** використовуйте поблизу пристрою займисті аерозолі, такі як лак для волосся, фарбу або лак. Це може спричинити пожежу або займання.
- **Не** експлуатуйте кондиціонер у зонах, де можуть бути присутні горючі гази. Гази можуть нако пичуватися поблизу пристрою, що може призвести до вибуху.
- **Не** використовуйте кондиціонер у вологих приміщеннях (наприклад, у ванній або пральній кімнаті). Надмірний вплив вологи може призвести до короткого замикання електричних компонентів пристрою.
- **Не** перебувайте під тривалим впливом прямого потоку холодного повітря.
- **Не** дозволяйте дітям гратися з кондиціонером. За дітьми, що перебувають поблизу кондиціонера, необхідно постійно стежити.
- Якщо кондиціонер використовується одночасно з плитами, обігрівачами або іншими нагрівальними приладами, забезпечте достатню вентиляцію приміщення, щоб уникнути нестачі кисню.
- У певних функціональних зонах, таких як кухні, серверні та інші спеціалізовані зони, настійно рекомендується використовувати спеціальні кондиціонери.

ЗАСТЕРЕЖЕННЯ ЩОДО ОЧИЩЕННЯ І ТЕХНІЧНОГО ОБСЛУГОВУВАННЯ

- Перед очищенням вимкніть пристрій і від'єднайте його від електроживлення. Недотримання цієї вимоги може призвести до ураження електричним струмом.
- **Не** використовуйте для очищення кондиціонера надмірну кількість води.
- **Не** використовуйте для очищення кондиціонера горючі мийні засоби. Горючі мийні засоби можуть спричинити пожежу або деформувати пристрій.

⚠ УВАГА

- Якщо ви не плануєте використовувати кондиціонер протягом тривалого часу, вимкніть його та від'єднайте від електроживлення.
- Вимикайте живлення та від'єднуйте пристрій від розетки під час грози.
- Переконайтеся, що конденсат вільно стікає із пристрою.
- Не працюйте з кондиціонером мокрими руками — це може призвести до ураження електричним струмом.
- Використовуйте пристрій **лише** за призначенням.
- **Не** вилазьте на зовнішній блок і не кладіть на нього жодні предмети.
- **Не** давайте кондиціонеру працювати тривалий час при відкритих дверях чи вікнах або в умовах дуже високої вологості.

⚠ ЗАСТЕРЕЖЕННЯ ЩОДО ЕЛЕКТРОБЕЗПЕКИ

- Використовуйте тільки зазначений шнур живлення. Для запобігання виникненню небезпечних ситуацій, пошкоджений шнур живлення має замінити виробник, його представник з обслуговування або особа з аналогічною кваліфікацією.
- Утримуйте вилку шнура живлення в чистоті. Видаляйте пил або бруд, що накопичилися на вилці або поруч з нею. Брудна вилка може спричинити пожежу або ураження електричним струмом.
- **Не** тягніть за шнур живлення для від'єднання вилки пристрою від розетки. Натомість міцно візьміться за вилку і витягніть її з розетки. Не тягніть безпосередньо за шнур живлення, оскільки це може пошкодити його та спричинити пожежу або ураження електричним струмом.
- **Не** змінюйте довжину кабелю живлення та не використовуйте подовжувач для підключення пристрою.
- **Не** підключайте цей пристрій в одну розетку з іншими пристроями. Неналежне живлення пристрою може призвести до виникнення пожежі або ураження електричним струмом.
- Цей виріб має бути правильно заземлений під час встановлення; невиконання цієї вимоги може призвести до ураження електричним струмом.
- Всі електромонтажні роботи мають виконуватися з дотриманням місцевих та національних норм і стандартів з влаштування електропроводки, а також вказівок цього посібника з монтажу. Забезпечте щільний контакт і надійне кріплення кабелів в місцях їх під'єднання, щоб запобігти пошкодженню клем через дію зовнішніх сил. Неправильно виконані електричні з'єднання можуть призвести до перегрівання та спричинити пожежу або ураження електричним струмом. Усі електричні з'єднання виконують згідно зі схемою електричних з'єднань, розміщеною на панелях внутрішнього та зовнішнього блоків.
- Електропроводка не повинна заважати щільному закриванню кришки плати керування. Неправильне закривання кришки плати керування може призвести до корозії, перегрівання клем, займання або ураження електричним струмом.
- При підключенні до стаціонарної проводки необхідно встановити, з дотриманням правил електромонтажу, в стаціонарній проводці роз'єднувальний пристрій для всіх полюсів з відстанню між контактами не менше ніж 3 мм і струмом витоку на більше ніж 10 мА, а також пристрій захисного відключення (ПЗВ) з номінальним диференційним струмом вимкнення не більше ніж 30 мА.

ЗВЕРНІТЬ УВАГУ НА ХАРАКТЕРИСТИКИ ПЛАВКОГО ЗАПОБІЖНИКА

На друкованій платі пристрою передбачено плавкий запобіжник для захисту від перевантаження за струмом.
Технічні характеристики запобіжника вказані на друкованій платі, наприклад: T3.15AL/250VAC, T5AL/250VAC, T3.15A/250VAC, T5A/250VAC, T20A/250VAC, T30A/250VAC тощо.
ПРИМІТКА. У блоках з холодоагентом R32 або R290 можна використовувати тільки вибухобезпечні керамічні запобіжники.

Лампа УФ-С (тільки для пристроїв, обладнаних лампою УФ-С)

Цей пристрій містить лампу УФ-С. Перед розбиранням пристрою ознайомтеся з інструкцією з технічного обслуговування.

1. Не використовуйте лампи УФ-С окремо від пристрою.
2. Не вмикайте пристрій, якщо він має явні ознаки пошкодження.
3. Неправильне використання пристрою або пошкодження його корпусу може призвести до проникання назовні небезпечного ультрафіолетового випромінювання діапазону С. Навіть незначна доза УФ-випромінювання діапазону С може спричинити ушкодження очей і шкіри.

4. Перед відкриттям дверцят і панелей доступу зі знаком небезпеки УФ-ВИПРОМІНЮВАННЯ для проведення обслуговування рекомендується від'єднати пристрій від електромережі.
5. Лампу УФ-С не можна очищувати, ремонтувати чи замінювати.
6. Не знімайте ЗАХИСНІ ПАНЕЛІ УФ-С, позначені знаком небезпеки УФ-ВИПРОМІНЮВАННЯ.

⚠ **ОБЕРЕЖНО!** Цей пристрій містить джерело ультрафіолетового випромінювання. Не дивіться безпосередньо на джерело світла.

⚠ ЗАСТЕРЕЖЕННЯ ЩОДО ЕЛЕКТРОБЕЗПЕКИ

1. **Монтаж має виконувати уповноважений дилер або технічний спеціаліст.** Неправильно виконаний монтаж може призвести до підтікання води, ураження електричним струмом або пожежі.
2. Монтаж пристрою слід виконувати відповідно до інструкцій з монтажу. Неправильно виконаний монтаж може призвести до підтікання води, ураження електричним струмом або пожежі. (У Північній Америці монтаж мають виконувати лише вповноважені фахівці відповідно до вимог NEC і CEC).
3. З питань ремонту або технічного обслуговування цього пристрою звертайтеся до уповноваженого фахівця з обслуговування. Монтаж цього пристрою має відповідати вимогам національних правил влаштування електропроводки.
4. Використовуйте для монтажу лише аксесуари та деталі, що входять до комплекту поставки, та зазначені частини. Використання невідповідних частин може спричинити підтікання води з пристрою, ураження електричним струмом, займання та відмову пристрою.
5. Встановлюйте пристрій на міцну опорну поверхню, здатну витримувати його вагу. Якщо поверхня, вибрана для встановлення пристрою, не витримує його ваги, або монтаж виконано неправильно, пристрій може впасти та спричинити тяжкі травми або пошкодження майна.
6. Встановлюйте дренажні трубопроводи відповідно до інструкцій, наведених у цьому посібнику. Неналежне відведення води може завдати шкоди вашому житлу та майну.
7. Блоки з додатковим електричним нагрівачем слід встановлювати на відстані **не** менше ніж 1 метр (3 фути) від будь-яких горючих матеріалів.
8. **Не** встановлюйте пристрій у зонах можливого витоку горючого газу. Накопичення горючого газу навколо пристрою може призвести до пожежі.
9. Не вмикайте живлення до завершення монтажних робіт.
10. У випадку переміщення кондиціонера або його перевстановлення в інше місце проконсультуйтеся з досвідченими сервісними фахівцями щодо від'єднання та повторного встановлення робочого блока.
11. Інформація щодо монтажу пристрою наведена в розділах «Монтаж внутрішнього блока» та «Монтаж зовнішнього блока».

Примітка щодо наявності фторованих газів (не стосується пристроїв, у яких використовується холодоагент R290)

1. Цей кондиціонер містить фторовані (фторвмісні) парникові гази. Інформація щодо типу та кількості газу наведена на відповідній етикетці на самому пристрої або в переліку технічних даних у документі «Посібник власника. Довідковий аркуш технічних даних», що міститься в упаковці зовнішнього блока (тільки для виробів, що використовуються на території ЄС).
2. Встановлення, технічне обслуговування та ремонт цього пристрою має здійснювати лише сертифікований фахівець.
3. **Для демонтажу та утилізації пристрою потрібно звертатися до сертифікованого фахівця.**
4. Якщо обладнання містить фторовані парникові гази в кількості від 5 до 50 тонн еквівалента CO2 і система обладнана системою виявлення витоків, щонайменше раз на 24 місяці слід проводити перевірку на наявність витоків.
5. Настійно рекомендується вести належний облік усіх перевірок на наявність витоків.

⚠ ПОПЕРЕДЖЕННЯ щодо використання холодоагенту R32/R290

- У разі використання горючого холодоагенту обладнання потрібно зберігати у добре вентильованій зоні. Розміри приміщення мають відповідати розмірам, що вимагаються для експлуатації.
  Для моделей з холодоагентом R32:
  Пристрій потрібно встановлювати, використовувати і зберігати у приміщенні загальною площею понад 4 м². Для моделей з холодоагентом R290: пристрій потрібно встановлювати, використовувати і зберігати у приміщенні загальною площею понад:
  блоки потужністю <=2,6 кВт: 17,33 м²
  блоки потужністю >2,6 кВт і <=3,5 кВт: 25,4 м²
  блоки потужністю >3,5 кВт і <=5,2 кВт: 34,67 м²
  блоки потужністю >5,3 кВт і <=7,1 кВт: 47,33 м²
- Всередині приміщень не дозволяється застосовувати багаторазові механічні та розвальцьовані з'єднання.
  (Вимоги стандарту **EN**).
- Навантаження на механічні з'єднувачі, що використовуються у приміщенні, не має перевищувати 3 г/рік при 25% від максимально допустимого тиску. У разі повторного використання механічних з'єднань всередині приміщення треба встановлювати нові ущільнювальні елементи. У разі повторного використання розвальцьованих з'єднань всередині приміщення необхідно заново підготувати розтруб з'єднання. (Вимоги стандарту **UL**).
- У разі повторного використання механічних з'єднань всередині приміщення треба встановлювати нові ущільнювальні елементи. У разі повторного використання розвальцьованих з'єднань всередині приміщення необхідно заново підготувати розтруб з'єднання.
  (Вимоги стандарту **IEC**).
- Механічні з'єднувачі, що використовуються всередині приміщень, мають відповідати стандарту ISO 14903.

Вимоги щодо утилізації

Це маркування на виробі або супровідній документації до нього означає, що відходи електричного та електронного обладнання не можна змішувати зі звичайними побутовими відходами.

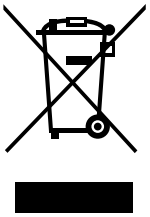

Належна утилізація виробу
(Відходи електричного та електронного обладнання)

Це обладнання містить холодоагент та інші потенційно небезпечні матеріали. Під час утилізації цього обладнання законодавство передбачає особливий порядок збирання та поводження. **Заборонено** викидати цей виріб як побутове сміття або несортоване звичайне сміття.

Способи утилізації обладнання:
- Утилізувати обладнання у спеціалізованому муніципальному закладі зі збирання відходів електронного обладнання.
- У разі придбання нового обладнання продавець забирає старе обладнання безкоштовно.
- Виробник забирає старе обладнання безкоштовно.
- Продаж обладнання сертифікованим приймачам металобрухту.

Особливе зауваження

Викидаючи це обладнання у лісі або в іншому природному середовищі, ви створюєте загрозу для свого здоров'я та довкілля. Небезпечні речовини можуть потрапити у ґрунтові води, а відтак у харчовий ланцюжок.

Технічні характеристики та особливості

Дисплей внутрішнього блока

ПРИМІТКА. На різних моделях встановлені різні передні панелі та дисплеї. Кондиціонер, який ви придбали, може не мати всіх вказаних нижче кодів на дисплеї. Перевірте їхню наявність на дисплеї внутрішнього блока вашого кондиціонера.

Ілюстрації в цьому посібнику наведені тільки для пояснення. Фактична форма вашого внутрішнього блока може дещо відрізнятися. Зважайте на фактичний вигляд свого пристрою.

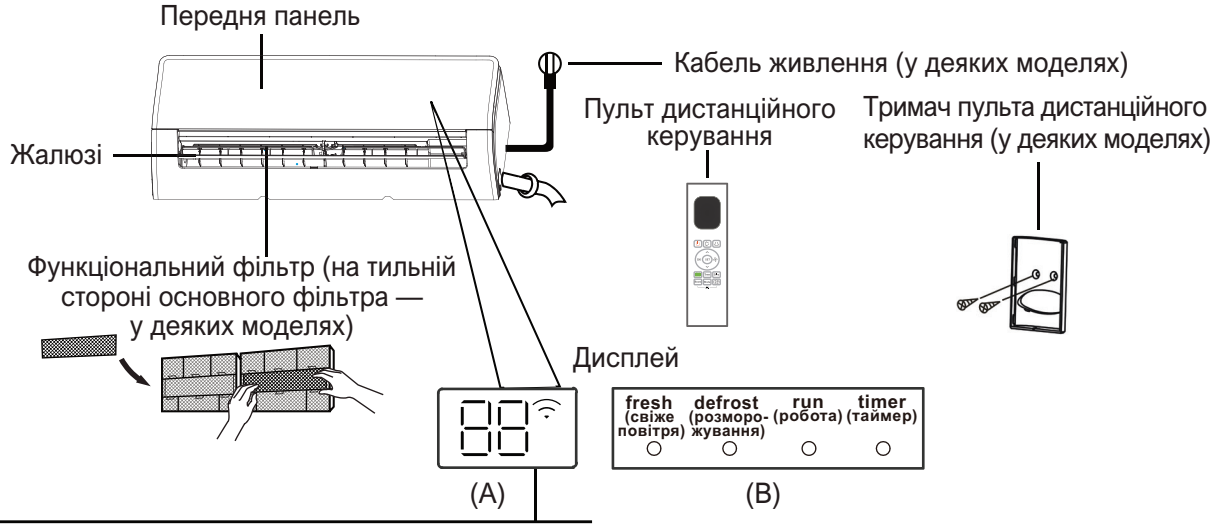

«fresh» відображається, коли працює функція очищення повітря та лампа УФ-С (якщо є) (у деяких моделях)

«defrost» відображається, коли працює функція розморожування.

«run» відображається, коли пристрій працює.

«timer» відображається, коли встановлено ТАЙМЕР.

Значення кодів на дисплеї

«⌔» відображається, коли увімкнена функція керування через бездротову мережу (у деяких моделях).

«88» показує температуру, активовані функції та коди помилок:

«bH» протягом 3 секунд відображається, коли:

- встановлено таймер увімкнення, **«bH»** продовжує відображатися на вимкненому пристрої);
- увімкнено функцію FRESH (свіже повітря), UV-C LAMP (лампа УФ-С), SWING (рух жалюзі), TURBO (турборежим), ECO (режим економії) або SILENCE (безшумний режим).

«bF» протягом 3 секунд відображається, коли:

- встановлено таймер вимкнення;
- вимкнено функцію FRESH (свіже повітря), UV-C LAMP (лампа УФ-С), SWING (рух жалюзі), TURBO (турборежим), ECO (режим економії) або SILENCE (безшумний режим).

«dF» відображається під час розморожування (у моделях з функціями охолодження і обігрівання).

«FP» відображається, коли увімкнено функцію нагрівання 8 °C (у деяких моделях).

«CL» відображається, коли увімкнено функцію Active Clean (активне очищення) (у моделях з інверторною спліт-системою) і коли пристрій самоочищається (у моделях з постійною швидкістю).

Робоча температура

Якщо кондиціонер використовується за межами наведених нижче діапазонів температур, можуть увімкнутися певні функції захисту, що вимкнуть пристрій.

Інверторна спліт-система

	Режим COOL (охолодження)	Режим HEAT (обігрів)	Режим DRY (осушення)
Температура у приміщенні	16 °C – 32 °C (60 °F – 90 °F)	0 °C – 30 °C (32 °F – 86 °F)	10 °C – 32 °C (50 °F – 90 °F)
Температура назовні	0 °C – 50 °C (32 °F – 122 °F)	-15 °C – 24 °C (5 °F – 75 °F)	0 °C – 50 °C (32 °F – 122 °F)
	-15 °C – 50 °C (5 °F – 122 °F) (Для моделей з низькотемпературними системами охолодження)		
	-15 °C – 50 °C (5°F – 122 °F) (Моделі з зимовим комплектом)	до -25°C – 52 °C (-13 °F – 126 °F) (Моделі з зимовим комплектом)	0 °C – 52 °C (32 °F – 126 °F) (Для спеціальних моделей для тропіків)

ЗОВНІШНІ БЛОКИ З ДОДАТКОВИМ ЕЛЕКТРООБІГРІВАЧЕМ

Якщо температура повітря назовні нижча за 0 °C (32 °F), настійно рекомендуємо постійно тримати пристрій увімкненим, щоб забезпечити його безперебійну роботу.

Кондиціонер з фіксованою швидкістю

	Режим COOL (охолодження)	Режим HEAT (обігрів)	Режим DRY (осушення)
Температура у приміщенні	16 °C – 32 °C (60 °F – 90 °F)	0 °C – 30 °C (32 °F – 86 °F)	10 °C – 32 °C (50 °F – 90 °F)
Температура назовні	18 °C – 43 °C (64 °F – 109 °F)	-7 °C – 24 °C (19 °F – 75 °F)	11 °C – 43 °C (52 °F – 109 °F)
	-7 °C – 43 °C (19 °F – 109 °F) (Для моделей з низькотемпературними системами охолодження)		18 °C – 43 °C (64 °F – 109 °F)
	18 °C – 52 °C (64 °F – 126 °F) (Для спеціальних моделей для тропіків)		18 °C – 52 °C (64 °F – 126 °F) (Для спеціальних моделей для тропіків)

ПРИМІТКА. Відносна вологість у приміщенні не має перевищувати 80%. Якщо кондиціонер повітря працює за вищої вологості, на його поверхні може утворюватися конденсат. Встановіть вертикальні вентиляційні жалюзі в положення під найбільшим кутом (вертикально до підлоги) і виберіть режим вентилятора HIGH (високі оберти).

Заходи для забезпечення найбільш ефективної роботи пристрою:

- Тримайте двері та вікна зачиненими.
- Обмежте споживання енергії за допомогою функцій ввімкнення/вимкнення таймера TIMER ON і TIMER OFF.
- Не загороджуйте повітровипускний та повітровпускний отвори.
- Регулярно оглядайте та очищуйте повітряні фільтри.

Посібник з використання інфрачервоного пульта дистанційного керування не входить до цього комплекту документації. Кондиціонер, який ви придбали, може мати не всі функції — перевірте їхню наявність на дисплеї внутрішнього блока і пульті дистанційного керування свого пристрою.

Інші функції

- **Автоматичний перезапуск (у деяких моделях)**
  У разі втрати живлення пристрій автоматично перезапускається з попередніми налаштуваннями після відновлення електроживлення.
- **Антицвіль (у деяких моделях)**
  При виході пристрою з режимів COOL (охолодження), AUTO (COOL) (автоматичне охолодження) або DRY (осушення) кондиціонер продовжить працювати із дуже низьким енергоспоживанням для осушення водяного конденсату і запобігання росту цвілі.
- **Керування через бездротову мережу (у деяких моделях)**
  Ця функція дозволяє керувати кондиціонером за допомогою мобільного телефону через бездротове підключення.
  Доступ до пристрою USB, заміну або обслуговування має виконувати кваліфікований персонал.
- **Запам'ятовування кута нахилу жалюзі (у деяких моделях)**
  Під час увімкнення пристрою жалюзі автоматично повертаються до останнього встановленого положення.
- **Функція активного очищення Active Clean (у деяких моделях)**

-- Технологія Active Clean дозволяє очищувати теплообмінник від накопиченого пилу через виконання циклу заморожування та швидкого розморожування. Процес супроводжується звуковими сигналами «пі-пі». Функція Active Clean створює більше конденсату для покращення очищення, при цьому блок продувається холодним повітрям. Після завершення очищення вентилятор внутрішнього блока продовжує працювати, подаючи тепле повітря для просушування випарника та підтримання його в чистоті.

-- Після вмикання цієї функції на дисплеї внутрішнього блока від образиться індикація «CL», приблизно через 20–130 хвилин пристрій автоматично вимкнеться, а роботу функції Active Clean буде припинено.

-- У деяких моделях система почне процедуру високотемпературного очищення, при якій повітря з випускного отвору стає дуже гарячим. Не наближайтеся до нього. Крім того, це призводить до підвищення температури в кімнаті.

- **Функція Breeze Away (у деяких моделях)**
  Ця функція запобігає потраплянню потоку повітря безпосередньо на тіло і дозволяє насолоджуватися м'якою прохолодою.
- **Виявлення витоків холодоагенту (у деяких моделях)**
  У разі виявлення витоку холодоагенту на внутрішньому блоці автоматично з'явиться повідомлення «ELOC» або почнуть блимати світлодіодні індикатори (залежно від моделі).
- **Функція Sleep**
  Функція SLEEP (обмеження потужності) використовується для зниження енергоспоживання під час вашого сну, коли для комфортного самопочуття не обов'язково підтримувати певні налаштування температури. Цю функцію можна активувати тільки за допомогою пульта дистанційного керування. Функція SLEEP недоступна в режимах FAN та DRY.
  Натисніть кнопку **SLEEP**, коли будете готові йти спати. Перебуваючи в режимі COOL (ОХОЛОДЖЕННЯ), прилад збільшить задану температуру повітря на 1 °C (2 °F) через 1 годину, а ще через одну годину збільшить її ще на 1 °C (2 °F). Перебуваючи в режимі HEAT (ОБІГРІВ), прилад зменшить задану температуру повітря на 1 °C (2 °F) через 1 годину, а ще через одну годину зменшить її ще на 1 °C (2 °F).
  Функція SLEEP буде вимкнена через 8 годин, і система продовжить працювати, виходячи з умов на момент вимкнення функції.

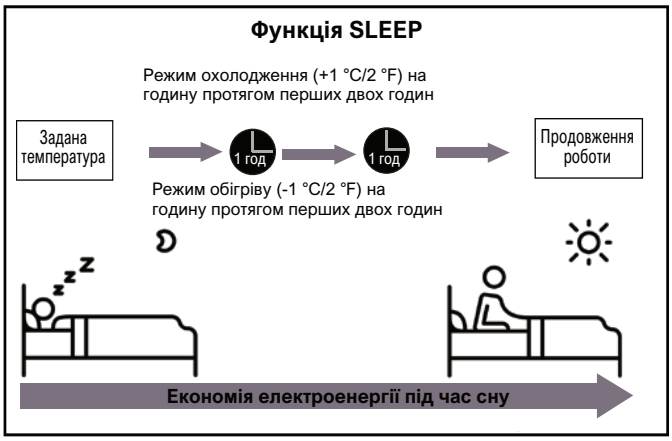

ПРИМІТКА.

Для кондиціонерів з мультиспліт-системою недоступні такі функції:
Active clean (Активне очищення), Silence (Тихий режим), Breeze away (спрямування потоку повітря убік), функція виявлення витоку холодоагенту та функція Eco (Економічний режим).

- Встановлення кута потоку повітря

Регулювання потоку повітря вниз-вгору

Коли кондиціонер увімкнений, встановіть напрямок потоку повітря кнопкою SWING/DIRECT на пульті дистанційного керування. Детальнішу інформацію див. у посібнику з експлуатації пульта дистанційного керування.

ПРИМІТКА ЩОДО ПОЛОЖЕННЯ ЖАЛЮЗІ

У режимах охолодження (COOL) або осушення (DRY) не залишайте жалюзі спрямованими занадто сильно вниз на тривалий час. Це може призвести до конденсації на планках жалюзі води, яка крапатиме на підлогу або меблі.
У режимах охолодження (COOL) або обігріву (HEAT) встановлення жалюзі під занадто малим кутом може знизити ефективність кондиціонера внаслідок ослаблення вентиляції.
ПРИМІТКА. Згідно з відповідними стандартами, під час випробування потужності обігріву жалюзі слід встановлювати в положення з максимальним кутом нахилу.

Регулювання потоку повітря вліво-вправо

Напрямок потоку повітря вліво-вправо встановлюється вручну. Візьміться за важіль напрямної жалюзі (див. **рис. Б**) і вручну встановіть бажаний напрямок.
Деякі моделі дозволяють задавати напрямок повітряного потоку вліво-вправо за допомогою пульта дистанційного керування. Детальнішу інформацію див. у посібнику з експлуатації пульта дистанційного керування.

Ручне керування (без пульта)

⚠ УВАГА

Кнопка ручного керування призначена для тестування та використання в аварійних умовах. Використовуйте цю функцію тільки у разі втрати пульта дистанційного керування, коли уникнути її застосування неможливо. Для відновлення звичайного режиму керування увімкніть пристрій за допомогою пульта дистанційного керування. Перед початком ручного керування пристрій має перебувати у вимкненому стані.

Інструкції з ручного керування:
1. Підійміть передню панель внутрішнього блока. **Примітка.** У деяких панелях з лівого або правого боку є опорна штанга. Скористайтеся нею, щоб підняти панель.
2. Знайдіть **кнопку MANUAL CONTROL (ручне керування)** на правій стороні блока.
3. Натисніть **кнопку MANUAL CONTROL (ручне керування)** один раз, щоб активувати примусовий автоматичний режим роботи (FORCED AUTO).
4. Натисніть кнопку **MANUAL CONTROL (ручне керування)** ще раз, щоб активувати примусовий режим охолодження (FORCED COOLING).
5. Натисніть **кнопку MANUAL CONTROL (ручне керування)** втретє, щоб вимкнути пристрій.
6. Приберіть опорну штангу (у деяких моделях), закрийте передню панель.

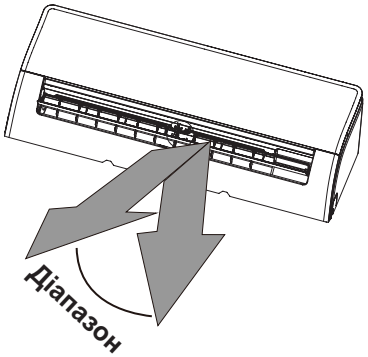

ПРИМІТКА. Не рухайте жалюзі руками. Це призведе до розбіжності між фактичним та програмним кутом. Якщо таке трапиться, вимкніть пристрій та від'єднайте його від електромережі на кілька секунд, після чого знову підключіть. Це скине налаштування положення жалюзі.

Рис. А

⚠ УВАГА

Не вставляйте пальці в зону вентилятора або в отвір для всмоктування повітря. Розташований всередині швидкісний вентилятор може завдати травму.

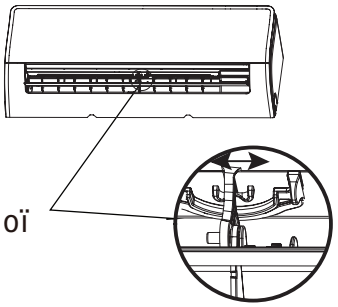

Рис. Б

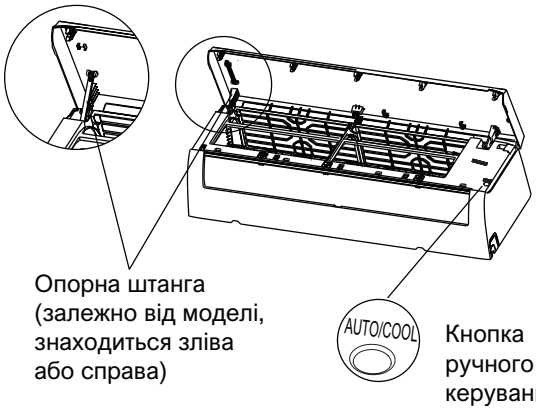

Догляд і технічне обслуговування

Очищення внутрішнього блока

⚠ ПІДГОТОВКА ДО ПРИБИРАННЯ АБО ТЕХ. ОБСЛУГОВУВАННЯ

ПЕРЕД ОЧИЩЕННЯМ АБО ОБСЛУГОВУВАННЯМ ОБОВ'ЯЗКОВО ВИМИКАЙТЕ КОНДИЦІОНЕР ТА ВІД'ЄДНУЙТЕ ЙОГО ВІД ЕЛЕКТРОМЕРЕЖІ.

⚠ УВАГА

Використовуйте для протирання корпусу м'яку суху тканину. Якщо пристрій дуже забруднений, його можна протерти тканиною, змоченою теплою водою.

- **Не** використовуйте для очищення хімічні засоби або тканину, просочену хімічними засобами.
- **Не** використовуйте для очищення бензол, розріджувачі фарби, інші розчинники або полірувальні порошки. Вони можуть викликати розтріскування або деформацію поверхні пластикових частин.
- **Не** використовуйте для очищення передньої панелі воду з температурою вище 40 °C (104 °F) — це може призвести до деформації або зміни кольору панелі.

Очищення повітряного фільтра

Засмічення у кондиціонері повітря зменшує ефективність охолодження і може погано впливати на здоров'я. Обов'язково очищуйте фільтр раз на два тижні.

1. Підійміть передню панель внутрішнього блока.
2. Натисніть на виступ на краю фільтра, вийміть його з паза, підійміть, а потім потягніть на себе.
3. Витягніть фільтр.
4. Якщо на вашому пристрої є малий фільтр (освіжувач) повітря, від'єднайте його від великого фільтра. Очистьте малий фільтр пилососом.
5. Вимийте великий фільтр теплим мильним розчином. Використовуйте м'який мийний засіб.
6. Промийте фільтр чистою водою та струсіть зайву воду.
7. Висушіть фільтр у прохолодному сухому місці, не піддаючи його впливу прямого сонячного світла.
8. Після висихання встановіть малий фільтр (освіжувач) повітря на великий фільтр, а потім вставте великий фільтр у внутрішній блок.
9. Закрийте передню панель внутрішнього блока.

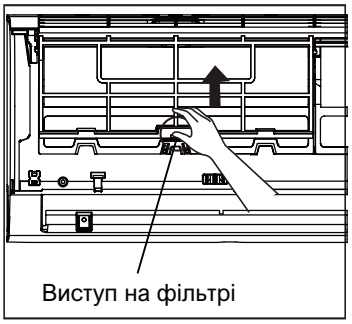

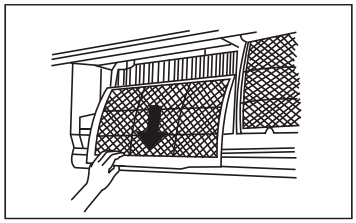

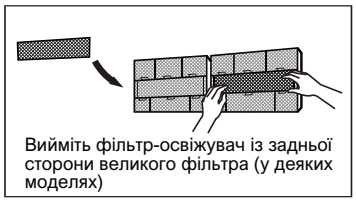
Вийміть фільтр-освіжувач із задньої сторони великого фільтра (у деяких моделях)

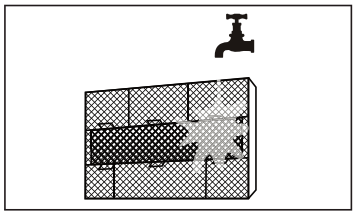

⚠ УВАГА

Не торкайтеся плазмового фільтра (освіжувача) повітря щонайменше 10 хвилин після вимкнення пристрою.

⚠ УВАГА

- Перед очищенням або заміною фільтра вимкніть пристрій та від'єднайте його від електроживлення.
- Знімаючи фільтри, не торкайтеся металевих частин — гострі краї можуть поранити.
- Не очищуйте внутрішні частини внутрішнього блока водою — це може пошкодити ізоляцію та спричинити ураження електричним струмом.
- Не сушіть фільтр під прямими сонячними променями — це може призвести до зменшення його розмірів.

Нагадування про фільтр (опція)

Нагадування про необхідність очищення фільтра

Після 240 годин роботи на дисплеї внутрішнього блока почне блимати індикація «CL». Це нагадування, що потрібно очистити фільтр. Через 15 секунд дисплей блока повернеться до попереднього вигляду.

Щоб скинути нагадування, 4 рази натисніть кнопку **LED** на пульті дистанційного керування або 3 рази натисніть кнопку **MANUAL CONTROL.** Якщо не скинути нагадування, після перезапуску індикатор «CL» блиматиме знову.

Нагадування про необхідність заміни фільтра

Після 2 880 годин роботи на дисплеї внутрішнього блока почне блимати індикація «nF». Це нагадування, що потрібно замінити фільтр. Через 15 секунд дисплей блока повернеться до попереднього вигляду.

Щоб скинути нагадування, 4 рази натисніть кнопку **LED** на пульті дистанційного керування або 3 рази натисніть кнопку **MANUAL CONTROL.** Якщо не скинути нагадування, після перезапуску індикатор «nF» блиматиме знову.

⚠ УВАГА

- Будь-які операції з технічного обслуговування та очищення зовнішнього блока має виконувати уповноважений дилер або ліцензований сервісний центр.
- Будь-який ремонт пристрою має виконувати уповноважений дилер або ліцензований сервісний центр.

Обслуговування перед тривалим простоєм

Якщо кондиціонер не буде використовуватися протягом тривалого часу, виконайте такі дії:

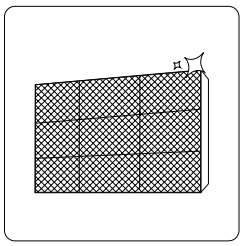

Очистьте всі фільтри

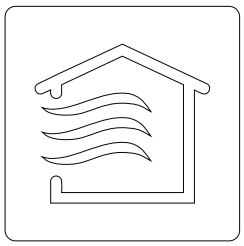

Увімкніть режим вентиляції FAN і зачекайте поки пристрій повністю просохне

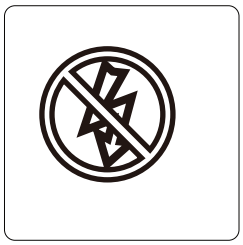

Вимкніть пристрій і від'єднайте його від електроживлення

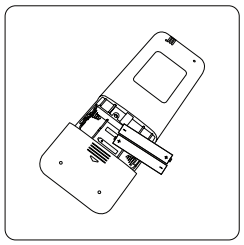

Витягніть батарейки з пульта дистанційного керування

Технічне обслуговування — передсезонна перевірка

Після тривалого простою або перед періодом інтенсивного використання виконайте такі дії:

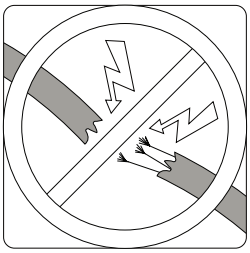

Перевірте цілісність проводів

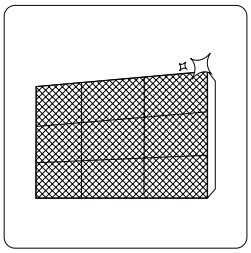

Очистьте всі фільтри

Виконайте перевірку на наявність витоків

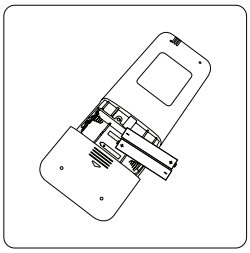

Замініть батарейки

Переконайтесь у відсутності перешкод для потоку вхідного та вихідного повітря

Пошук та усунення недоліків роботи

⚠ ПРАВИЛА ТЕХНІКИ БЕЗПЕКИ

Якщо виникли будь-які з наведених нижче станів, негайно вимкніть пристрій!

- Шнур живлення пошкоджений або перегрівся.
- Відчувається запах гару.
- Пристрій видає гучні або незвичайні звуки.
- Перегорає запобіжник або часто спрацьовує автоматичний вимикач.
- Вода або сторонні предмети потрапили всередину пристрою або витікає/випадають з нього.

НЕ НАМАГАЙТЕСЯ УСУНУТИ ЦІ ПРОБЛЕМИ САМОСТІЙНО! НЕГАЙНО ЗВЕРНІТЬСЯ ДО АВТОРИЗОВАНОГО СЕРВІСНОГО ЦЕНТРУ!

Типові проблеми

Наведені далі проблеми не є несправністю і в більшості випадків не передбачають ремонту.

Випуск	Можливі причини
Пристрій не запускається після натискання кнопки ввімкнення/вимкнення	Пристрій має захисну функцію 3-хвилинної затримки, яка запобігає його перевантаженню. Пристрій не можна перезапустити протягом 3 хвилин після вимкнення.
Пристрій переходить із режиму охолодження або обігріву в режим вентилятора	Пристрій може змінювати налаштування режиму роботи, щоб запобігти утворенню інею. Після підвищення температури пристрій повернеться до раніше встановленого режиму роботи.
	Досягнуто заданої температури, після чого пристрій вимикає компресор. Пристрій відновить роботу, коли температура знову почне коливатися.
З внутрішнього блока виходить білий туман	У вологих регіонах велика різниця температур повітря в приміщенні та кондиціонованого повітря може спричинити утворення білого туману.
З внутрішнього та зовнішнього блоків виходить білий туман	Коли пристрій перезапускається в режимі HEAT після розморожування, з нього може виходити білий туман через вологу, що утворюється під час розморожування.
Сторонні звуки з внутрішнього блока	Під час повернення жалюзі у вихідне положення може виникати шум руху повітря.
	Після запуску пристрою в режимі HEAT може виникнути скрипіння через розширення та стискання пластикових компонентів пристрою.
Сторонні звуки з внутрішнього та зовнішнього блоків	Тихе шипіння під час роботи. Це нормальне явище, спричинене проходженням газоподібного холодоагенту через внутрішній і зовнішній блоки.
	Тихе шипіння під час запуску системи, одразу після припинення роботу або під час розмороження. Цей шум є нормальним і спричинений зупинкою або зміною напрямку потоку холодоагенту.
	Скрипіння. Під час роботи пристрою через зміни температури відбувається нормальне розширення та стиснення пластикових і металевих частин, що може викликати звуки скрипіння.

Випуск	Можливі причини
З зовнішнього блока чути сторонні звуки	Пристрій видає різні звуки залежно від поточного режиму роботи.
З внутрішнього чи зовнішнього блока виходить пил	Під час тривалих періодів бездіяльності у пристрої може накопичуватися пил, який розсіюється після ввімкнення пристрою. Щоб усунути цю проблему, накривайте пристрій протягом тривалих періодів бездіяльності.
Пристрій виділяє неприємний запах	Пристрій поглинає запахи з навколишнього середовища (меблів, їжі, сигарет тощо) і випускає їх під час роботи.
	Фільтри пристрою запліснявіли і їх потрібно очистити.
Вентилятор зовнішнього блока не працює	Під час роботи швидкість вентилятора регулюється для оптимальної продуктивності пристрою.
Нестабільна, непередбачувана робота, або пристрій не реагує на команди	Перешкоди від стільникових веж або підсилювачів сигналу можуть порушувати нормальну роботу пристрою. У такому випадку спробуйте виконати такі дії: • Вимкніть, а потім знову ввімкніть живлення пристрою. • Натисніть кнопку ввімкнення/вимкнення на пульті дистанційного керування, щоб перезапустити пристрій.

ПРИМІТКА. Якщо проблема не зникає, зверніться до місцевого дилера або найближчого сервісного центру. Надайте їм детальний опис несправності та номер моделі пристрою.

Пошук та усунення недоліків роботи

У разі виникнення недоліку перевірте наведені далі аспекти, перш ніж звернутися до сервісного центру.

Проблема	Можливі причини	Спосіб усунення
Низька ефективність охолодження	Можливо, задана температура вища за температуру у приміщенні	Знизьте задану температуру
	Теплообмінник внутрішнього чи зовнішнього блока забруднився	Очистьте теплообмінник
	Повітряний фільтр забруднився	Вийміть фільтр і очистьте згідно з інструкціями
	Впускний/випускний отвір зовнішнього/внутрішнього блока засмічений	Вимкніть пристрій, усуньте засмічення та знову ввімкніть пристрій
	Двері та вікна відчинені	Переконайтеся, що під час роботи пристрою всі двері та вікна зачинені
	Надмірне тепло внаслідок впливу сонячного світла	Зачиняйте вікна та запинайте фіранки під час сильної спеки або яскравого сонця
	Надмірна кількість джерел тепла у приміщенні (люди, комп'ютери, електронні пристрої тощо)	Зменште кількість джерел тепла.
	Низький рівень холодоагенту через витік або тривале використання	Перевірте наявність витоків, у разі потреби герметизуйте і долийте холодоагент
	Увімкнена функція тихої роботи SILENCE (додаткова функція)	Функція SILENCE може знижувати продуктивність пристрою через зменшення робочої частоти. Вимкніть функцію SILENCE.

Проблема	Можливі причини	Спосіб усунення
Пристрій не працює	Збій у мережі живлення	Зачекайте, доки не відновиться живлення
	Живлення пристрою вимкнено	Увімкніть живлення
	Перегорів запобіжник	Замініть запобіжник
	Розрядилися батарейки в пульті дистанційного керування	Замініть батарейки
	Працює захисна функція 3-хвилинної затримки	Зачекайте 3 хвилини та знову ввімкніть пристрій
	Таймер увімкнено	Вимкніть таймер
Пристрій часто запускається і зупиняється	У системі занадто багато або занадто мало холодоагенту	Перевірте наявність витоків і заправте систему холодоагентом
	У систему потрапив нестисливий газ або волога	Спорожніть і заправте систему холодоагентом
	Компресор зламався	Замініть компресор
	Зависока або занизька напруга	Встановіть стабілізатор напруги
Низька тепло-продуктивність	Надто низька температура зовнішнього повітря	Використовуйте допоміжний нагрівач
	Через двері та вікна потрапляє холодне повітря	Переконайтеся, що під час роботи пристрою всі двері та вікна зачинені
	Низький рівень холодоагенту через витік або тривале використання	Перевірте наявність витоків, у разі потреби герметизуйте і долийте холодоагент
Індикатори продовжують блимати	Пристрій може зупинитися або продовжити працювати в безпечному режимі. Якщо індикатори продовжують блимати, або з'являються коди помилок, зачекайте приблизно 10 хвилин. Проблема може зникнути без вашого втручання. Якщо цього не відбудеться, вимкніть, а потім знову ввімкніть живлення. Увімкніть пристрій. Якщо проблема не зникає, від'єднайте прилад від електроживлення та зверніться до найближчого сервісного центру.	
Коди помилки, що з'являються на дисплеї внутрішнього блока, починаються з літер і мають такий формат: **• E(x), P(x), F(x)** **• EH(xx), EL(xx), EC(xx)** **• PH(xx), PL(xx), PC(xx)**		

ПРИМІТКА. Якщо проблема не зникає після виконання наведених вище перевірок, негайно від'єднайте прилад від електроживлення та зверніться до авторизованого сервісного центру.

Аксесуари

Кондиціонер постачається в комплекті з аксесуарами. Використовуйте всі монтажні деталі та аксесуари для встановлення кондиціонера. Неправильне встановлення може призвести до підтікання води, ураження електричним струмом та пожежі або спричинити вихід обладнання з ладу. Приладдя, яке не входить до комплекту постачання кондиціонера, потрібно придбати окремо.

Назва аксесуара	К-сть (шт.)	Вигляд	Назва аксесуара	К-сть (шт.)	Вигляд
Посібник	2... 3		**Пульт дистанційного керування**	1	
Зливний патрубок (у моделях з режимами охолодження та обігріву)	1		**Батарейка**	2	
Ущільнення (у моделях з режимами охолодження та обігріву)	1		**Тримач пульта дистанційного керування (опція)**	1	
Монтажна рамка	1		**Гвинт для кріплення тримача пульта дистанційного керування (опція)**	2	
Дюбель	5–8 (залежно від моделі)		**Малий фільтр** (Встановлює уповноважений фахівець на тильний бік основного повітряного фільтра під час монтажу пристрою)	1–2 (залежно від моделі)	
Гвинт для кріплення монтажної рамки	5–8 (залежно від моделі)		**Мідна гайка (опція)** (Використовується для з'єднання трубопроводів між внутрішнім та зовнішнім блоками)	2	
Перехідний з'єднувач (перехід з Ø19 (3/4 дюйма) на Ø16 (5/8 дюйма). Упакований із внутрішнім блоком, тільки для блоків hyper heat 33K для ринку Північної Америки).	1	**ПРИМІТКА.** На ринку Північної Америки, якщо внутрішній блок 33K hyper heat поєднується з багатозонними конденсаторами, необхідно придбати трубопровід зі стороною для рідини Ø9,52 (3/8 дюйма) та стороною для газу Ø16 (5/8 дюйма). Перехідний з'єднувач необхідно встановити на газовій стороні внутрішнього блока відповідно до розміру труби.			

Назва	Вигляд		К-сть (шт.)
З'єднувальний трубопровід	**Сторона рідини**	**Ø6,35 (1/4 дюйма)**	Ці деталі потрібно придбати окремо. Проконсультуйтеся з дилером щодо розміру труби придбаного пристрою.
		Ø9,52 (3/8 дюйма)	
З'єднувальний трубопровід	**Сторона газу**	**Ø9,52 (3/8 дюйма)**	
		Ø12,7 (1/2 дюйма)	
		Ø16 (5/8 дюйма)	
		Ø19 (3/4 дюйма)	
Магнітне кільце зі стрічкою (якщо входять до комплекту поставки; встановіть кільце на з'єднувальний кабель згідно зі схемою електричних з'єднань).	1 2 3 Пропустіть стрічку крізь отвір магнітного кільця, щоб закріпити його на кабелі.		Залежить від моделі

Коротка інструкція з монтажу — внутрішній блок

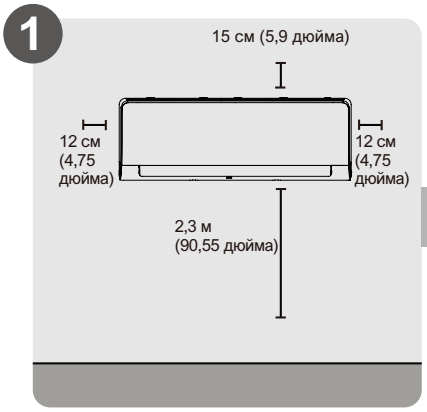

Виберіть місце встановлення

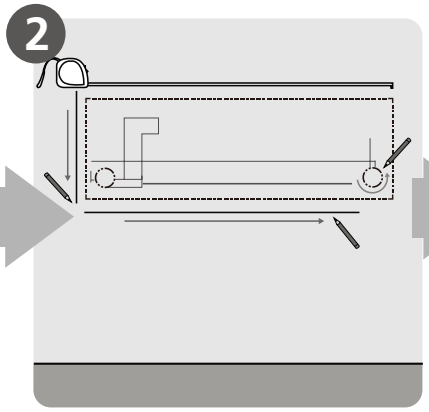

Визначте місце для отвору в стіні

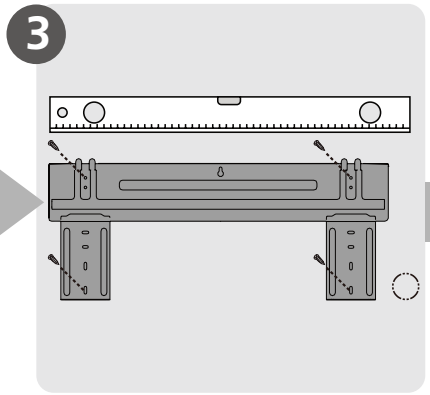

Закріпіть монтажну рамку

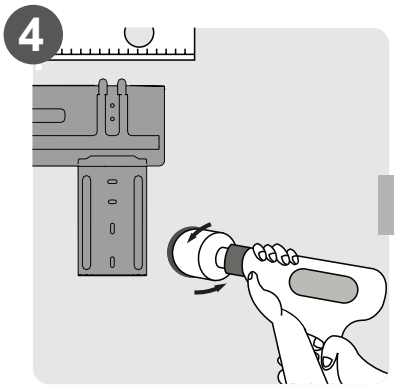

Просвердліть отвір у стіні

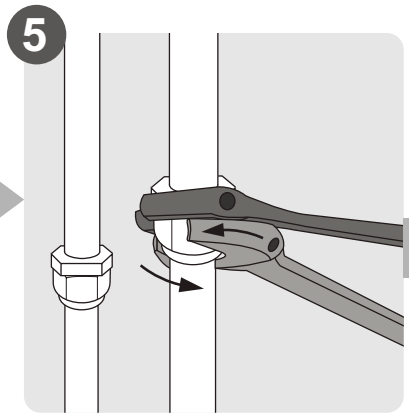

З’єднайте трубопроводи

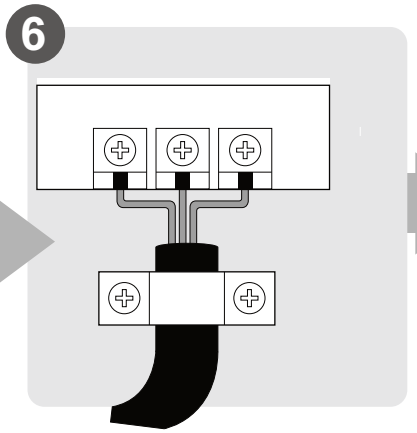

З’єднайте кабелі
(не застосовується для деяких регіонів Північної Америки)

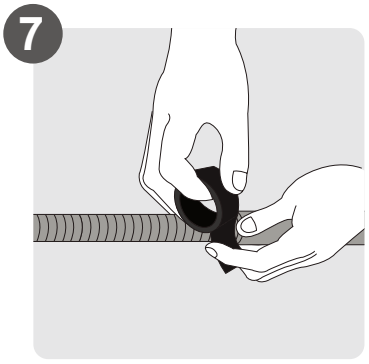

Підготуйте дренажний шланг

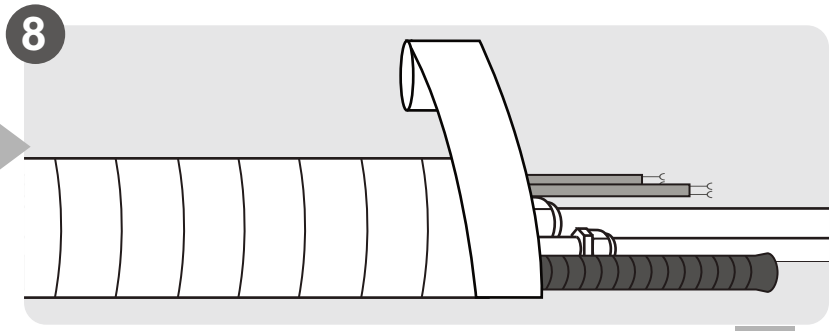

Обгорніть стрічкою трубопроводи та кабелі
(не застосовується для деяких регіонів Північної Америки)

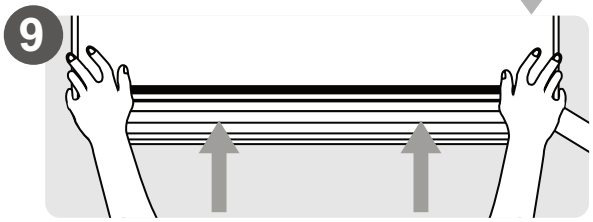

Встановіть внутрішній блок

Компоненти пристрою

ПРИМІТКА. Монтаж виконують відповідно до вимог місцевих і національних стандартів. Порядок монтажу може дещо відрізнятися в різних регіонах.

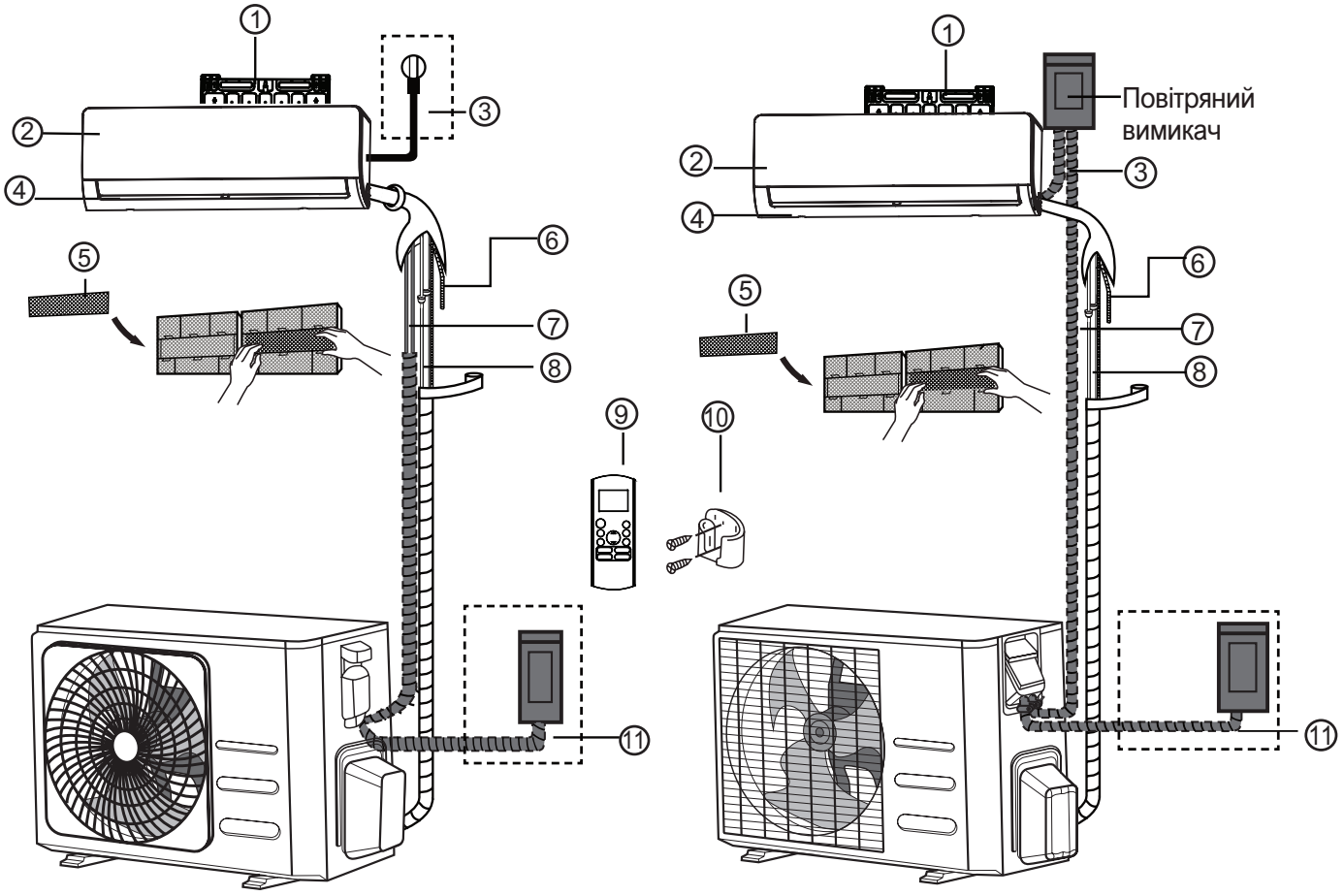

(**1**) (**2**)

① Рамка для настінного монтажу
② Передня панель
③ Кабель живлення (у деяких моделях)
④ Жалюзі
⑤ Функціональний фільтр (на тильній стороні основного фільтра — у деяких моделях)
⑥ Дренажна трубка
⑦ Сигнальний кабель
⑧ Трубопровід холодоагенту
⑨ Пульт дистанційного керування
⑩ Тримач пульта дистанційного керування (у деяких моделях)
⑪ Кабель живлення зовнішнього блока (у деяких моделях)

ЗАУВАЖЕННЯ ЩОДО ІЛЮСТРАЦІЙ

Ілюстрації в цьому посібнику наведені тільки для пояснення. Фактична форма вашого внутрішнього блока може дещо відрізнятися. Зважайте на фактичний вигляд свого пристрою.

Монтаж внутрішнього блока

Інструкції з монтажу — внутрішній блок

ПЕРЕД ВСТАНОВЛЕННЯМ

Перед встановленням внутрішнього блока переконайтеся, що номер моделі на етикетці внутрішнього блока збігається з номером моделі на етикетці зовнішнього блока.

Крок 1. Вибір місця встановлення

Перед встановленням внутрішнього блока виберіть оптимальне місце. Нижче наведено стандартні критерії для вибору оптимального місця встановлення.

Місце встановлення має відповідати таким вимогам:

- ☑ Достатня циркуляція повітря
- ☑ Зручність прокладання дренажної трубки
- ☑ Шум від пристрою не має турбувати інших людей
- ☑ Міцна та стійка опора для запобігання вібраціям
- ☑ Достатня міцність для підтримки ваги пристрою
- ☑ Не ближче ніж 1 метр від інших електроприладів (телевізора, радіоприймача, комп'ютера)

<u>НЕ ВСТАНОВЛЮЙТЕ</u> зовнішній блок у таких місцях:

- ⊘ Поруч з будь-яким джерелом тепла, пари або горючого газу.
- ⊘ Поруч з легкозаймистими предметами, такими як штори або одяг.
- ⊘ Поруч із перешкодами, що заважають циркуляції повітря.
- ⊘ Біля дверних отворів.
- ⊘ У місці, де блок піддаватиметься впливу прямих сонячних променів.

ПРИМІТКА ЩОДО ОТВОРУ У СТІНІ.

За відсутності стаціонарного трубопроводу для холодоагенту:

Під час вибору місця встановлення залиште достатньо простору для отвору у стіні (див. крок **«Просвердліть отвір у стіні для з'єднувальних трубопроводів»**) для сигнального кабелю і трубопроводу холодоагенту між внутрішнім і зовнішнім блоками. У стандартній конфігурації усі трубопроводи виходять з правого боку внутрішнього блока (якщо дивитися на пристрій спереду). Однак трубопроводи можна прокладати як зліва, так і справа.

Забезпечте належну відстань від стін та стелі, як показано на наведеній нижче схемі:

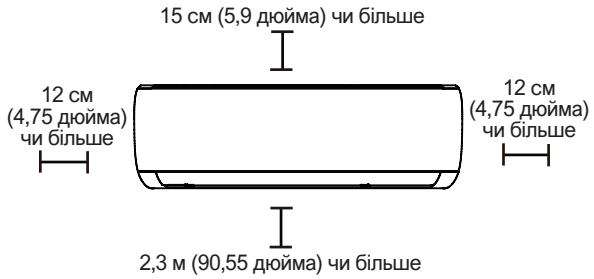

Крок 2. Прикріпіть монтажну рамку до стіни

Монтажна рамка — це пристосування, до якого буде кріпитися внутрішній блок.

- Викрутіть гвинт, що кріпить монтажну рамку до тильної частини внутрішнього блока.

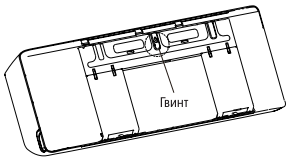

- Закріпіть монтажну рамку на стіні за допомогою гвинтів з комплекту поставки. Переконайтеся, що монтажна рамка щільно прилягає до стіни.

ПРИМІТКА ЩОДО БЕТОННИХ ТА ЦЕГЛЯНИХ СТІН.

Якщо стіна виконана з цегли, бетону або подібного матеріалу, просвердліть отвори діаметром 5 мм (0,2 дюйма) та вставте в них дюбелі з комплекту поставки. Після цього закріпіть монтажну рамку на стіні, вкрутивши гвинти в дюбелі.

Крок 3. Просвердліть отвір у стіні для з’єднувальних трубопроводів

1. Визначте місце отвору в стіні відповідно до розташування монтажної рамки. Див. **Розміри монтажної рамки.**
2. Просвердліть отвір у стіні, використовуючи коронковий бур діам. 65 мм (2,5 дюйма) або 90 мм (3,54 дюйма) (розмір бура залежить від моделі). Обов’язково просвердліть отвір з невеликим нахилом униз, так щоб вихід отвору зовні приміщення був приблизно на 5–7 мм (0,2–0,275 дюйма) нижче за вихід отвору всередині приміщення. Це забезпечить належне відведення води.
3. Вставте захисну втулку в отвір у стіні. Вона захищає краї отвору та допомагає герметизувати його після завершення монтажу.

⚠ УВАГА

Під час свердління отвору в стіні не зачепіть проводи, водопровідні та каналізаційні труби та інші чутливі компоненти.

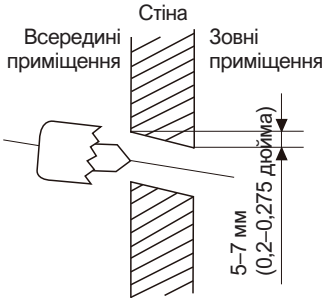

РОЗМІРИ МОНТАЖНОЇ РАМКИ

З різними моделями використовуються різні монтажні рамки. Форма монтажної рамки та розміри внутрішнього блока можуть дещо відрізнятися через адаптацію до індивідуальних вимог.

Див., наприклад, Тип А і тип Б:

Правильне положення монтажної рамки

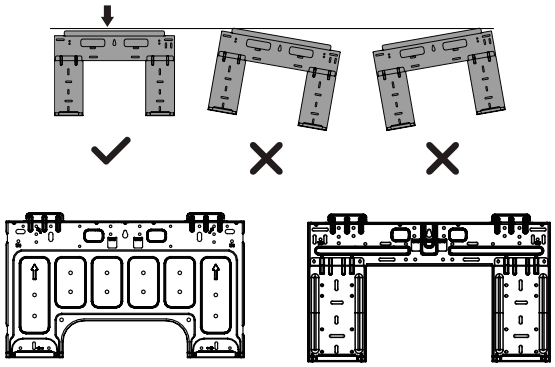

Тип А **Тип Б**

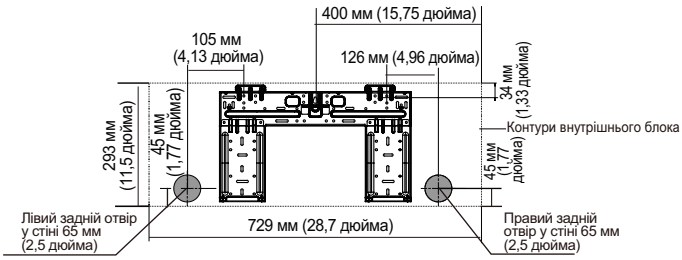

Модель A

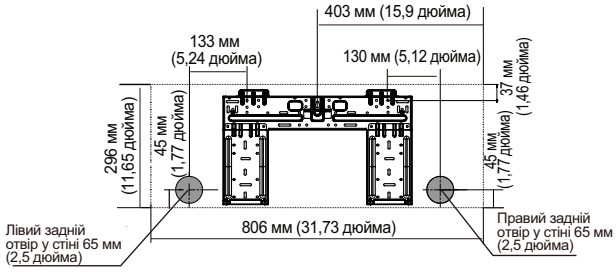

Модель B

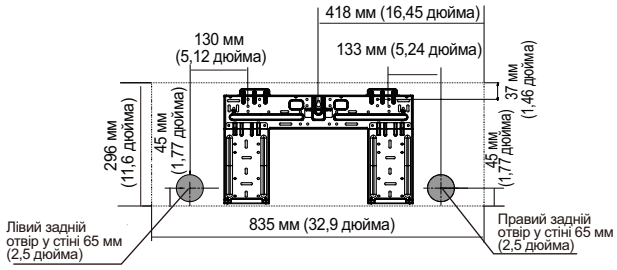

Модель C

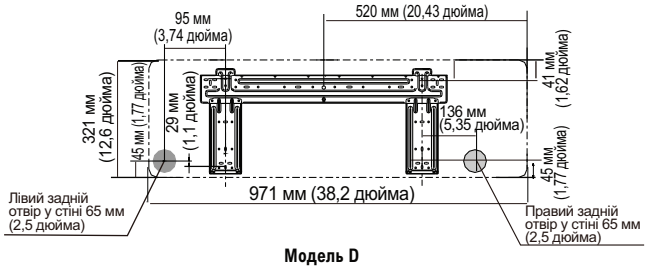

Модель D

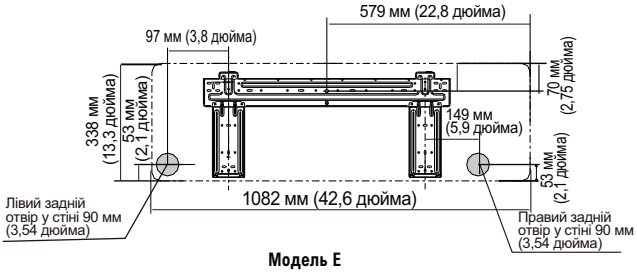

Модель E

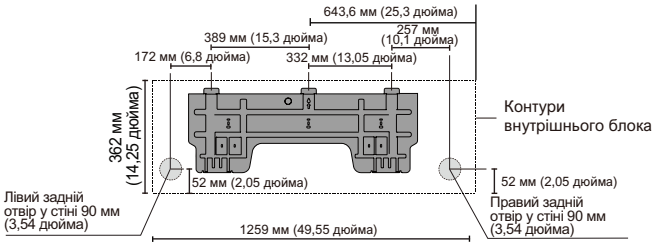

Модель F

ПРИМІТКА. Коли з’єднувальний трубопровід зі сторони для газу — Ø16 мм (5/8 дюйма) чи більше, отвір у стіні має бути 90 мм (3,54 дюйма).

Крок 4. Підготуйте трубопровід холодоагенту

Трубопровід холодоагенту поміщений в ізоляційну оболонку, яка закріплена на задній частині внутрішнього блока. Підготуйте трубопровід перед його проведенням через отвір у стіні.

1. Виберіть сторону і напрямок виведення трубопроводу з внутрішнього блока залежно від розташування отвору в стіні відносно монтажної рамки.
2. Якщо отвір у стіні розташований за внутрішнім блоком, залиште вибивну панель на місці. Якщо отвір у стіні розташований збоку від внутрішнього блока, виламайте пластикову вибивну панель з відповідного боку. Це створить отвір, через який можна вивести трубопровід з блока. Якщо пластикову панель занадто важко зняти вручну, використовуйте плоскогубці з голчастим кінцем. Спеціальна перфорація по контуру вибивної панелі полегшує її видалення. Розмір вирізу залежить від діаметра трубопроводу.

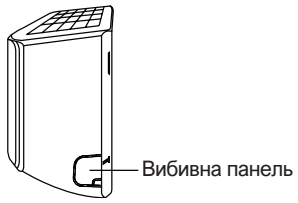

3. Якщо у стіні вже існує вмурований з'єднувальний трубопровід, одразу перейдіть до кроку «**Під'єднайте дренажний шланг**». Якщо вмурованого трубопроводу немає, під'єднайте трубопровід холодоагенту внутрішнього блока до трубопроводу, що з'єднуватиме внутрішній і зовнішній блоки. Детальні інструкції дивіться в розділі «**Під'єднання трубопроводу з холодоагентом**» цього посібника.

ПРИМІТКА ЩОДО НАПРЯМКУ ТРУБОПРОВОДУ

Трубопровід з холодоагентом можна вивести з внутрішнього блока з чотирьох різних напрямків: зліва, справа, зліва ззаду, справа ззаду.

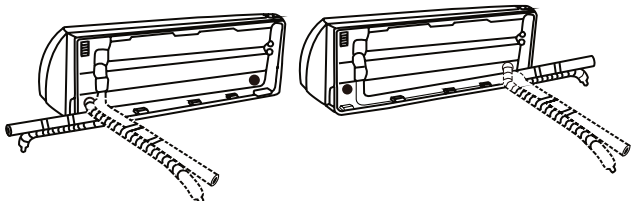

⚠ УВАГА

Будьте особливо обережні, щоб не допустити зминання або пошкодження трубопроводу під час його відгинання від блока. Вм'ятини на трубопроводі негативно вплинуть на ефективність роботи пристрою.

Крок 5. Під'єднайте дренажний шланг

Початково зливний шланг під'єднано до лівої сторони пристрою (якщо стояти обличчям до його задньої частини). Однак його також можна під'єднати до правої сторони. Для забезпечення належного відведення конденсату дренажний шланг слід під'єднати з боку виходу трубок холодоагенту. Приєднайте подовжувальний шланг (який потрібно придбати окремо) до кінця дренажного шланга.

- Щільно обмотайте місце з'єднання тефлоновою стрічкою, щоб забезпечити герметичність і запобігти підтіканню води.
- Обгорніть ділянку дренажного шланга, що проходить у приміщенні, спіненим утеплювачем для труб, щоб запобігти утворенню конденсату.
- Вийміть повітряний фільтр і налийте невелику кількість води в дренажний піддон, щоб переконатися, що вода вільно стікає з блока.

! ПРИМІТКА ЩОДО РОЗТАШУВАННЯ ЗЛИВНОГО ШЛАНГА

Розмістіть дренажний шланг як показано на наведених нижче схемах.

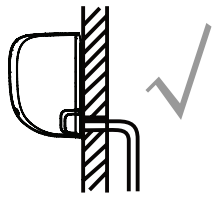

ПРАВИЛЬНО

Щоб забезпечити належне відведення конденсату, дренажний шланг не повинен мати перегинів або перекручених ділянок.

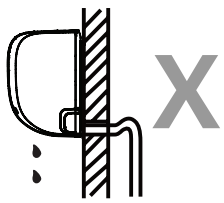

НЕПРАВИЛЬНО

Перегини шланга призводять до утворення водяних «пасток».

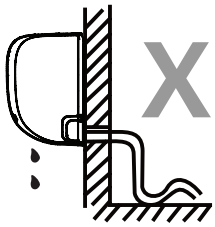

НЕПРАВИЛЬНО

Перегини шланга призводять до утворення водяних «пасток».

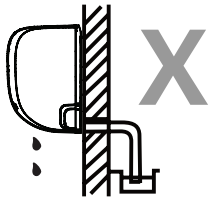

НЕПРАВИЛЬНО

Не занурюйте кінець дренажного шланга у воду або в ємність для збирання води — це порушить нормальне відведення конденсату.

ЗАКРИЙТЕ НЕВИКОРИСТАНИЙ ЗЛИВНИЙ ОТВІР

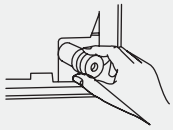

Закрийте зливний отвір, що не використовується, гумовою заглушкою з комплекту поставки.

ПЕРЕД ВИКОНАННЯМ ЕЛЕКТРОМОНТАЖНИХ РОБІТ ПРОЧИТАЙТЕ ЦІ ІНСТРУКЦІЇ

1. Електропроводка має відповідати місцевим і національним електричним нормам і правилам; монтаж електропроводки має виконувати кваліфікований електрик.
2. Усі електричні з'єднання виконують згідно зі схемою електричних з'єднань, розміщеною на панелях внутрішнього та зовнішнього блоків.
3. Якщо джерело живлення становить серйозну загрозу безпеці, негайно припиніть роботу. Поясніть причину клієнту та відмовтеся від монтажу пристрою до усунення загрози безпеці.
4. Напруга живлення має бути в межах 90–110% від номінальної напруги. Використання джерела живлення з невідповідними характеристиками може призвести до порушення нормальної роботи пристрою, ураження електричним струмом або пожежі.
5. У разі під'єднання джерела живлення до стаціонарної електропроводки потрібно встановити захист від перенапруги та головний вимикач.
6. При підключенні до стаціонарної проводки необхідно встановити в стаціонарній проводці роз'єднувальний пристрій або автоматичний вимикач для всіх полюсів з відстанню між контактами не менше ніж 3 мм (1/8 дюйма). Кваліфікований електрик має використовувати схвалений вимикач.
7. Під'єднуйте пристрій лише до розетки на окремій гілці електромережі. Не під'єднуйте до цієї розетки інші пристрої.
8. Обов'язково заземліть кондиціонер.
9. Усі проводи мають бути надійно під'єднані. Нещільний контакт може спричинити перегрівання клеми, що може призвести до порушення нормальної роботи пристрою або пожежі.
10. Не допускайте, щоб проводи торкалися труб холодоагенту, компресора або рухомих частин усередині блока.
11. Якщо пристрій має допоміжний електричний нагрівач, він має бути встановлений на відстані не менше 1 метра (40 дюймів) від горючих матеріалів.
12. Щоб уникнути ураження електричним струмом, ніколи не торкайтеся електричних компонентів одразу після від'єднання від джерела живлення. Після вимкнення живлення завжди чекайте щонайменше 10 хвилин, перш ніж торкатися електричних компонентів.

⚠ ОБЕРЕЖНО

ПЕРШ НІЖ ВИКОНУВАТИ ЕЛЕКТРОМОНТАЖНІ РОБОТИ, ВІД'ЄДНАЙТЕ СИСТЕМУ ВІД МЕРЕЖІ ЖИВЛЕННЯ.

Крок 6. Під'єднайте сигнальний і силовий кабелі

Сигнальний кабель забезпечує зв'язок між внутрішнім та зовнішнім блоками. Перед підготовкою кабелів до під'єднання виберіть правильний переріз.

Типи кабелів

- **Силовий кабель внутрішнього блока** (якщо передбачений): H05VV-F або H05V2V2-F
- **Силовий кабель зовнішнього блока:** H07RN-F або H05RN-F
- **Сигнальний кабель:** H07RN-F

ПРИМІТКА. У Північній Америці тип кабелю обирають відповідно до місцевих стандартів і правил для електрообладнання.

Мінімальний поперечний переріз силового та сигнального кабелів (для довідки) (не застосовується у Північній Америці)

Номінальний струм пристрою (A)	Номінальний поперечний переріз (мм²)
> 3 і ≤ 6	0,75
> 6 і ≤ 10	1
> 10 і ≤ 16	1,5
> 16 і ≤ 25	2,5
> 25 і ≤ 32	4
> 32 і ≤ 40	6

ВИБЕРІТЬ КАБЕЛІ З ВІДПОВІДНИМ ПЕРЕРІЗОМ

Переріз кабелю живлення, сигнального кабелю, параметри запобіжника і вимикача визначають за максимальним струмом пристрою. Максимальний струм вказано на заводській табличці на бічній панелі пристрою.

ПРИМІТКА. У Північній Америці розмір кабелю вибирають відповідно до мінімального допустимого струму в контурі, зазначеного на паспортній табличці пристрою.

⚠ ОБЕРЕЖНО

УСІ ЕЛЕКТРИЧНІ З'ЄДНАННЯ МАЮТЬ ВИКОНУВАТИСЯ ВІДПОВІДНО ДО ЕЛЕКТРИЧНОЇ СХЕМИ НА ТИЛЬНОМУ БОЦІ ПЕРЕДНЬОЇ ПАНЕЛІ ВНУТРІШНЬОГО БЛОКА.

1. Відкрийте передню панель внутрішнього блока.
2. Використовуючи викрутку, зніміть кришку електричної коробки в правій частині блока, щоб отримати доступ до клемної колодки.

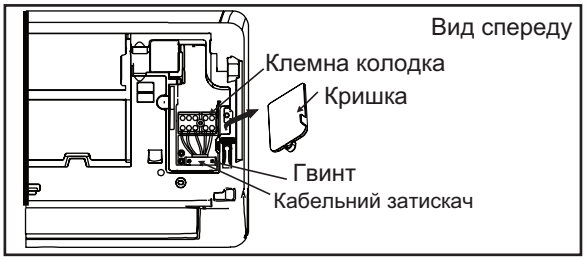

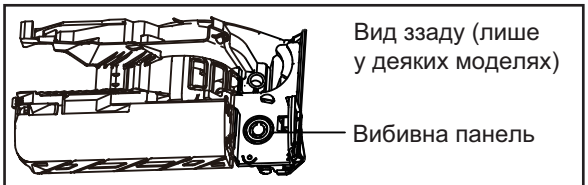

ПРИМІТКА.
- Якщо у комплекті є кабелепровід, для підключення кабелю зніміть велику пластикову вибивну панель, щоб створити отвір, через який можна провести кабелепровід.
- Якщо у комплекті є п'ятижильний кабель, зніміть маленьку пластикову вибивну панель, щоб утворити отвір, через який можна вивести кабель.
- Якщо пластикову панель занадто важко зняти вручну, використовуйте плоскогубці з голчастим кінцем.

3. Відкрутіть кабельний затискач під клемною колодкою і відкладіть його вбік.
4. Дивлячись на блок ззаду, зніміть пластикову панель у нижній лівій частині блока.
5. Протягніть сигнальний кабель через цей отвір, від задньої частини блока до передньої.
6. Дивлячись на блок спереду, під'єднайте проводи відповідно до схеми з'єднань внутрішнього блока, під'єднайте U-подібні наконечники та щільно прикрутіть кожен провід до відповідної клеми.

⚠ УВАГА

НЕ ПЕРЕПЛУТАЙТЕ ФАЗНИЙ І НУЛЬОВИЙ ПРОВОДИ

Це небезпечно і може спричинити порушення нормальної роботи кондиціонера.

7. Переконавшись у надійності виконаних електричних з'єднань, закріпіть сигнальний кабель на блоці за допомогою кабельного затискача. Щільно закрутіть гвинт кабельного затискача.
8. Встановіть на місце кришку спереду блока та пластикову панель з тильного боку.

⚠ ПРИМІТКА ЩОДО З'ЄДНАННЯ КАБЕЛІВ

ПРОЦЕДУРА З'ЄДНАННЯ КАБЕЛІВ МОЖЕ ДЕЩО ВІДРІЗНЯТИСЯ ЗАЛЕЖНО ВІД МОДЕЛІ ТА РЕГІОНУ.

Крок 7. Обгорніть стрічкою трубопроводи та кабель

Перед протягуванням трубопроводів, дренажного шланга та сигнального кабелю крізь отвір у стіні потрібно зв'язати їх разом для забезпечення компактності, захисту та теплоізоляції (не стосується Північної Америки).

1. Зв'яжіть разом дренажний шланг, трубопроводи холодоагенту та сигнальний кабель, як показано на рисунку вище.

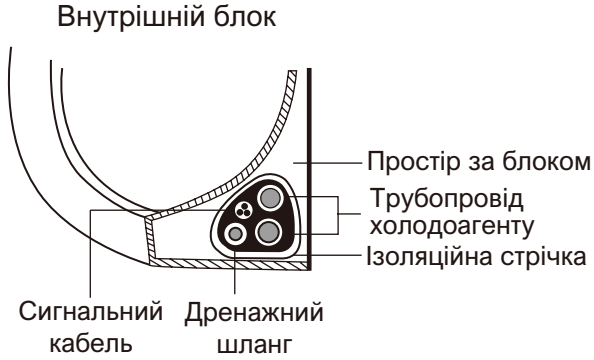

ДРЕНАЖНИЙ ШЛАНГ МАЄ ЗНАХОДИТЬСЯ ЗНИЗУ

Переконайтеся, що дренажний шланг розташований у нижній частині жмута. Якщо дренажний шланг розташований зверху, може відбуватися переповнення дренажного піддона, що може призвести до пожежі або пошкодження майна водою.

НЕ ПЕРЕПЛІТАЙТЕ СИГНАЛЬНИЙ КАБЕЛЬ З ІНШИМИ ПРОВОДАМИ

Коли з'єднуєте ці компоненти, не переплітайте та не перетинайте сигнальний кабель з іншими проводами.

2. Використовуючи вінілову клейку стрічку, закріпіть дренажний шланг знизу трубопроводів з холодоагентом.
3. Змотайте сигнальний кабель, трубопроводи холодоагенту і дренажний шланг ізоляційною стрічкою, забезпечивши їх щільне прилягання. Переконайтесь, що всі елементи надійно ув'язані.

НЕ ОБМОТУЙТЕ КІНЦІ ТРУБОПРОВОДІВ

Під час формування жмута залиште кінці трубопроводів відкритими. Доступ до них знадобиться для перевірки герметичності після завершення монтажу (див. розділ «**Електричні перевірки та перевірка на наявність витоків газу» цього посібника**).

Крок 8. Встановіть внутрішній блок

У разі встановлення нового з'єднувального трубопроводу між внутрішнім і зовнішнім блоками виконайте такі дії:

1. Якщо трубопровід з холодоагентом вже проведений через отвір у стіні, одразу перейдіть до кроку 4.
2. Якщо ні — переконайтеся, що кінці трубок з холодоагентом герметично закриті, щоб запобігти потраплянню бруду та сторонніх матеріалів всередину.
3. Обережно протягніть жмут із трубок з холодоагентом, дренажного шланга і сигнального кабелю через отвір у стіні.
4. Навісьте внутрішній блок за його верхню частину на верхній гачок монтажної рамки.
5. Переконайтеся, що блок надійно тримається на верхньому гачку. Для цього злегка натисніть на блок з лівого і правого боків — блок не повинен хитатися або зміщуватися.
6. Рівномірно натисніть і потягніть нижню частину блока вниз. Продовжуйте натискати, поки блок не заклацнеться на гачки вздовж нижньої частини монтажної рамки.
7. Ще раз переконайтеся, що блок надійно закріплений, злегка натискаючи на нього з лівого і правого боків.

Якщо в стіні вже є вмурований трубопровід з холодоагентом, виконайте такі дії:

1. Навісьте внутрішній блок за його верхню частину на верхній гачок монтажної рамки.
2. За допомогою опори на тильній частині блока злегка підійміть блок, щоб отримати необхідний простір для з'єднання трубопроводу з холодоагеном, сигнального кабелю і дренажного шланга.

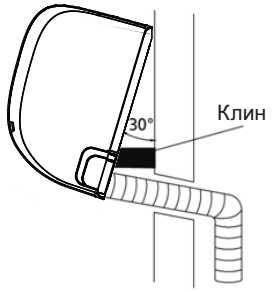

3. Під'єднайте дренажний шланг і трубопровід з холодоагентом (див. розділ «**З'єднання трубопроводу з холодоагентом**» цього посібника).
4. Не закривайте місце з'єднань на трубопроводах — доступ до нього потрібен для виконання перевірки герметичності (див. розділ «**Електричні перевірки та перевірка на наявність витоків газу**» цього посібника).
5. Після перевірки обмотайте місце з'єднань ізоляційною стрічкою.
6. Приберіть опори, які утримують блок піднятим.
7. Рівномірно натисніть і потягніть нижню частину блока вниз. Продовжуйте натискати, поки блок не заклацнеться на гачки вздовж нижньої частини монтажної рамки.

РЕГУЛЮВАННЯ ПОЛОЖЕННЯ

Зверніть увагу, що гачки на монтажній рамі менші за вирізи на задній частині пристрою. Якщо простору для під'єднання вмурованих труб до внутрішнього блока недостатньо, блок можна зсунути ліворуч або праворуч приблизно на 30–50 мм (1,18–1,96 дюйма), залежно від моделі.

Змістіть ліворуч або праворуч

Монтаж зовнішнього блока

Під час монтажу блока дотримуйтеся місцевих норм і правил, які можуть відрізнятися залежно від регіону.

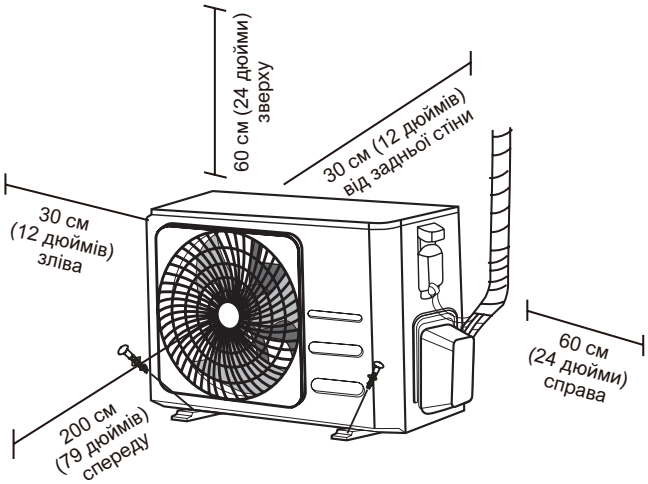

Інструкції з монтажу — зовнішній блок

Крок 1. Вибір місця встановлення

Перед встановленням зовнішнього блока виберіть оптимальне місце. Нижче наведено стандартні критерії для вибору оптимального місця встановлення.

Місце встановлення має відповідати таким вимогам:

- ☑ Відповідає всім вимогам щодо просторових розмірів, наведеним у розділі «Вимоги до монтажного простору».
- ☑ Належний повітряний обмін та вентиляція
- ☑ Міцне та надійне — місце розташування здане підтримувати пристрій і не вібрувати
- ☑ Шум від пристрою не турбуватиме людей
- ☑ Захищене від тривалого впливу прямих сонячних променів або дощу
- ☑ Якщо очікується снігопад, вживайте заходів, щоб запобігти утворенню льоду та пошкодженню змійовика.

<u>НЕ ВСТАНОВЛЮЙТЕ</u> зовнішній блок у таких місцях:

- ⊘ Поруч із перешкодами, які блокують впускні та випускні отвори.
- ⊘ Поблизу вулиць населених пунктів, у людних місцях або в місцях, де шум від пристрою турбуватиме людей.
- ⊘ Поруч із тваринами або рослинами, яким може нашкодити гаряче повітря.
- ⊘ Поблизу будь-якого джерела горючого газу.
- ⊘ У місцях із великою кількістю пилу.
- ⊘ У місцях із надмірно солоним повітрям.

ОСОБЛИВІ ВИМОГИ ЩОДО ЕКСТРЕМАЛЬНИХ ПОГОДНИХ УМОВ

Якщо пристрій піддається дії сильного вітру:

Встановіть пристрій так, щоб отвір вентилятора знаходився під кутом 90° до напрямку вітру. У разі потреби облаштуйте перед блоком бар'єр для захисту від сильного вітру. Див. рисунки нижче.

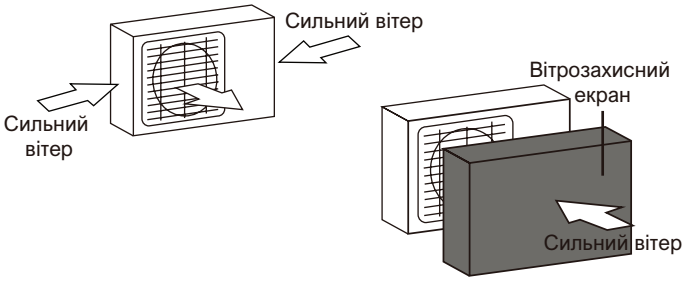

Якщо пристрій часто піддається впливу сильного дощу або снігу:

Облаштуйте над пристроєм навіс для захисту від дощу та снігу. Навіс не має заважати руху повітря навколо пристрою.

Якщо пристрій часто перебуває на солоному повітрі (морське узбережжя):

Використовуйте спеціальний зовнішній блок, захищений від корозії.

Крок 2. Монтаж зливного патрубка (лише пристрої з функцією теплового насоса)

Перш ніж закріпити зовнішній блок болтами, потрібно встановити зливний патрубок у нижній частині блока. Зауважте, що є два типи зливних патрубків залежно від типу зовнішнього блока.

Якщо зливний патрубок має гумове ущільнення (див. **рис. A**):

1. Встановіть гумове ущільнення на кінці зливного патрубка, який з'єднується з зовнішнім блоком.
2. Вставте зливний патрубок в отвір у піддоні пристрою.
3. Поверніть патрубок на 90°, щоб він став на місце з клацанням у напрямку передньої частини пристрою.
4. Під'єднайте до зливного патрубка подовжувач зливного шланга (не входить до комплекту) для зливання води з пристрою в режимі обігріву.

Якщо зливний патрубок не має гумового ущільнення (див. **рис. Б**):

1. Вставте зливний патрубок в отвір у піддоні пристрою. Патрубок увійде на місце з характерним клацанням.
2. Під'єднайте до зливного патрубка подовжувач зливного шланга (не входить до комплекту) для зливання води з пристрою в режимі обігріву.

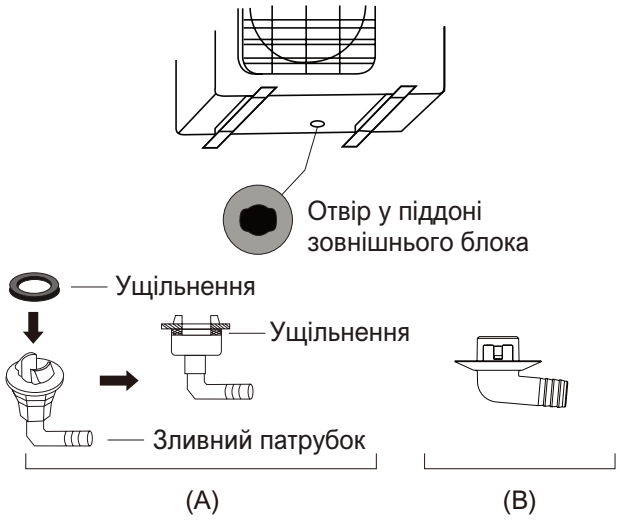

В УМОВАХ ХОЛОДНОГО КЛІМАТУ

В умовах холодного клімату дренажний шланг має бути розташований максимально вертикально, щоб забезпечити швидке відведення води. У разі надто повільного зливу вода може замерзнути в шлангу, що призведе до переповнення піддона пристрою.

Крок 3. Кріплення зовнішнього блока

Зовнішній блок кріпиться до підлоги або до настінного кронштейна за допомогою болта (M10). Підготуйте основу для встановлення пристрою відповідно до наведених нижче розмірів.

Якщо блок встановлюється на підлогу або бетонну монтажну платформу, виконайте такі дії:

1. Відмітьте положення чотирьох анкерних болтів відповідно до розмірного креслення.
2. Просвердліть отвори під анкерні болти.
3. Накрутіть гайку на кінець кожного анкерного болта.
4. Забийте анкерні болти у підготовлені отвори.
5. Зніміть гайки з анкерних болтів і встановіть на болти зовнішній блок.
6. Встановіть шайбу на кожен анкерний болт, потім знову накрутіть гайки.
7. За допомогою гайкового ключа затягніть гайки до щільного прилягання.

⚠ ОБЕРЕЖНО

ПІД ЧАС СВЕРДЛІННЯ БЕТОНУ РЕКОМЕНДУЄТЬСЯ ЗАВЖДИ ВИКОРИСТОВУВАТИ ЗАСОБИ ЗАХИСТУ ОЧЕЙ.

Якщо блок встановлюється на стінові кронштейни, виконайте такі дії:

⚠ УВАГА

Переконайтеся, що стіна виготовлена з повнотілої цегли, бетону або аналогічного міцного матеріалу. **Стіна має бути здатна витримувати навантаження, яке щонайменше вчетверо перевищує вагу блока.**

1. Відмітьте положення отворів кронштейнів відповідно до розмірного креслення.
2. Просвердліть отвори під анкерні болти.
3. Встановіть шайбу і накрутіть гайку на кінець кожного анкерного болта.
4. Пропустіть анкерні болти через отвори в монтажних кронштейнах, встановіть кронштейни у потрібне положення та забийте анкерні болти у стіну.
5. Переконайтеся, що кронштейни встановлені горизонтально і на одному рівні.
6. Обережно підійміть блок і встановіть його опорні ніжки на кронштейни.
7. Надійно прикрутіть блок до кронштейнів болтами.
8. Якщо конструкція дозволяє, використовуйте гумові прокладки для зменшення вібрації та шуму.

МОНТАЖНІ РОЗМІРИ БЛОКА

Нижче наведено список розмірів зовнішніх блоків і відстань між їх монтажними ніжками. Підготуйте основу для встановлення пристрою відповідно до наведених нижче розмірів.

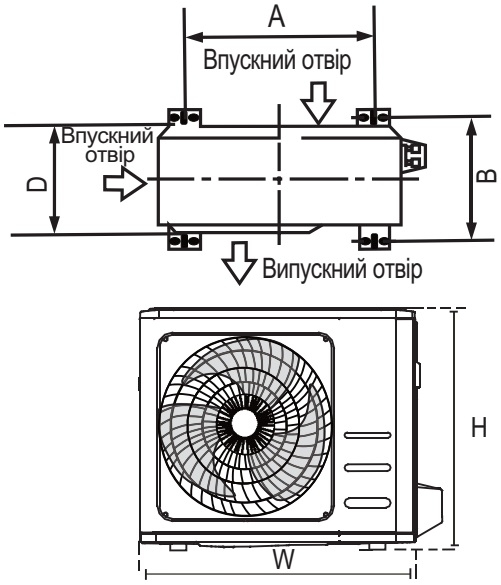

Розміри зовнішнього блока (мм) Ш×В×Г (W×H×D)	Монтажні розміри Розмір A (мм)	Розмір B (мм)
668×469×252 (26,3»×18,5»× 9,9»)	430 (16,9»)	231 (9,1»)
680×542×248 (26,7»×21,3»×9,8»)	452 (17,8»)	230 (9,05»)
681×434×285 (26,8»×17,1»×11,2»)	460 (18,1»)	292 (11,5»)
700×550×270 (27,5»×21,6»×10,6»)	450 (17,7»)	260 (10,2»)
700×550×275 (27,5»×21,6»×10,8»)	450 (17,7»)	260 (10,2»)
720×495×270 (28,3»×19,5»×10,6»)	452 (17,8»)	255 (10,0»)
728×555×300 (28,7»×21,8»×11,8»)	452 (17,8»)	302 (11,9»)
765×555×303 (30,1»×21,8»×11,9»)	452 (17,8»)	286 (11,3»)
770×555×300 (30,3»×21,8»×11,8»)	487 (19,2»)	298 (11,7»)
805×554×330 (31,7»×21,8»×12,9»)	511 (20,1»)	317 (12,5»)
800×554×333 (31,5»×21,8»×13,1»)	514 (20,2»)	340 (13,4»)
845×702×363 (33,3»×27,6»×14,3»)	540 (21,3»)	350 (13,8»)
890×673×342 (35,0»×26,5»×13,5»)	663 (26,1»)	354 (13,9»)
946×810×420 (37,2»×31,9»×16,5»)	673 (26,5»)	403 (15,9»)
946×810×410 (37,2»×31,9»×16,14»)	673 (26,5»)	403 (15,9»)
980×975×410 (38,58»×38,39»×16,14»)	616 (24,25»)	397 (15,63»)
980×975×415 (38,58»×38,39»×16,34»)	616 (24,25»)	397 (15,63»)

Крок 4. Під’єднайте сигнальний і силовий кабелі

На бічній стороні зовнішнього блока встановлена кришка, яка захищає клемну колодку. На внутрішній стороні цієї кришки наклеєна вичерпна схема електричних з’єднань.

⚠ ОБЕРЕЖНО

ПЕРШ НІЖ ВИКОНУВАТИ ЕЛЕКТРОМОНТАЖНІ РОБОТИ, ВІД’ЄДНАЙТЕ СИСТЕМУ ВІД МЕРЕЖІ ЖИВЛЕННЯ.

1. Підготуйте кабелі до з’єднання:

ВИКОРИСТОВУЙТЕ ВІДПОВІДНИЙ КАБЕЛЬ

Виберіть відповідний кабель згідно з таблицею «**Типи кабелів**» на сторінці 25.

ВИБЕРІТЬ КАБЕЛІ З ВІДПОВІДНИМ ПЕРЕРІЗОМ

Переріз кабелю живлення, сигнального кабелю, параметри запобіжника і вимикача визначають за максимальним струмом пристрою. Максимальний струм вказано на заводській табличці на бічній панелі пристрою.

ПРИМІТКА. У Північній Америці розмір кабелю вибирають відповідно до мінімального допустимого струму в контурі, зазначеного на паспортній табличці пристрою.

а. За допомогою інструменту для зняття ізоляції зніміть гумову оболонку з обох кінців кабелю, звільнивши приблизно 40 мм (1,57 дюйма) проводів.
б. Видаліть ізоляцію з кінців проводів.
в. За допомогою обтискних щипців закріпіть U-подібні наконечники на кінцях проводів.

УВАГА: ФАЗНИЙ ПРОВІД

Під час обтискання проводів уважно перевіряйте, який з них є фазним (L).

⚠ ОБЕРЕЖНО

УСІ ЕЛЕКТРИЧНІ З'ЄДНАННЯ МАЮТЬ ВИКОНУВАТИСЯ ВІДПОВІДНО ДО ЕЛЕКТРИЧНОЇ СХЕМИ НА ТИЛЬНОМУ БОЦІ КРИШКИ ЗОВНІШНЬОГО БЛОКА.

2. Відкрутіть і зніміть захисну кришку проводки.
3. Відкрутіть кабельний затискач під клемною колодкою і відкладіть його вбік.
4. Під'єднайте проводи відповідно до схеми з'єднань та щільно прикрутіть кожен провід з U-подібним наконечником до відповідної клеми.
5. Переконавшись у надійності всіх з'єднань, влаштуйте проводи так, щоб вода під час дощу не потрапляла на клемну колодку.
6. Прикріпіть кабель до блока за допомогою кабельного затискача. Щільно закрутіть гвинт кабельного затискача.
7. Заізолюйте непід'єднані проводи ПВХ стрічкою. Розташуйте їх так, щоб вони не торкалися електричних компонентів або металевих частин.
8. Встановіть кришку проводки на бічну сторону блока і прикрутіть її на місце.

ПРИМІТКА. Придбаний вами пристрій може виглядати дещо інакше. Ілюстрації нижче наведені тільки для пояснення. Зважайте на фактичний вигляд свого пристрою.

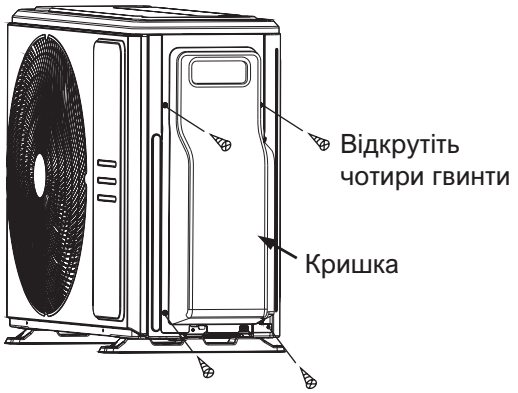

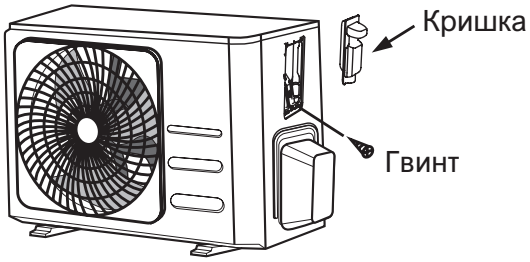

ПРИМІТКА. Якщо кабельний затискач виглядає як показано на рисунку нижче, виберіть для прокладання наскрізний отвір відповідно до діаметра проводу.

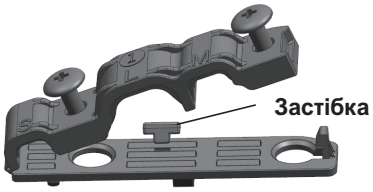

Отвори трьох розмірів: малий, великий, середній

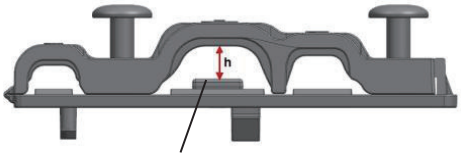

Якщо кабель не вдається надійно закріпити, зафіксуйте його за допомогою застібки.

У Північній Америці

1. Зніміть з блока кришку проводки, відкрутивши для цього 3 гвинти.
2. Зніміть ковпачки з панелі для вводу кабелів.
3. Тимчасово закріпіть кабелепроводи (не входять до комплекту) на панелі для вводу кабелів.
4. Правильно підключіть лінії живлення та низької напруги до відповідних клем на клемній колодці.
5. Заземліть пристрій відповідно до місцевих норм.
6. Кожен провід має бути на кілька дюймів довшим за мінімальну необхідну довжину.
7. Закріпіть кабелепроводи за допомогою контргайок.

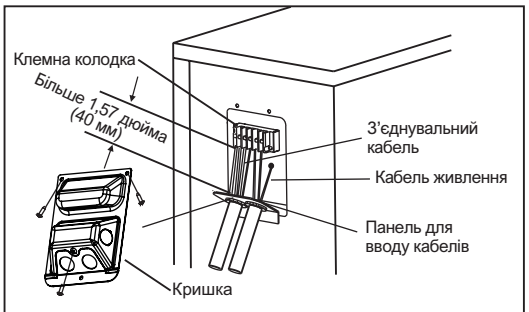

Виберіть для прокладання наскрізний отвір відповідно до діаметра проводу.

З’єднання трубопроводу з холодоагентом

Під час з’єднання трубопроводу з холодоагентом слідкуйте за тим, щоб в пристрій **не** потрапили будь-які інші речовин або гази, крім зазначеного холодоагенту. Наявність у контурі інших газів або речовин зменшить потужність пристрою та може створити аномально високий тиск у контурі охолодження. Це може призвести до вибуху та отримання травм.

Примітка щодо довжини трубопроводу

Довжина трубопроводу з холодоагентом впливає на продуктивність та енергоефективність пристрою. Номінальну продуктивність (потужність охолодження) перевіряють на приладах з довжиною трубопроводу 5 м (16,5 фт) (у країнах Північної Америки стандартна довжина трубопроводу становить 7,5 м (25 фт)). Для мінімізації рівня вібрації та шуму, довжина трубопроводу має становити не менш ніж 3 м. Не можна додавати холодоагент до пристроїв, у яких використовується холодоагент R290, а максимальна довжина трубопроводу холодоагенту в таких моделях не повинна перевищувати 5 м (16,5 фт).

Максимальну довжину та перепад висот трубопроводів див. у таблиці нижче.

Максимальна довжина і перепад висот трубопроводу холодоагенту для різних моделей

Модель	Потужність (БТЕ/год)	Макс. довжина (м)	Макс. перепад висот (м)
Інверторний роздільний кондиціонер повітря R410A, R32	< 15 000	25 (82 фт)	10 (33 фт)
	≥ 15 000 і < 24 000	30 (98,5 фт)	20 (66 фт)
	≥ 24 000 і < 36 000	50 (164 фт)	25 (82 фт)
	≥ 36 000 і < 60 000	65 (213 фт)	30 (98,5 фт)
Роздільний кондиціонер повітря з постійною швидкістю роботи R22	< 18 000	10 (33 фт)	5 (16 фт)
	≥ 18 000 і < 21 000	15 (49 фт)	8 (26 фт)
	≥ 21 000 і < 35 000	20 (66 фт)	10 (33 фт)
	≥ 35 000 і < 41 000	25 (82 фт)	10 (33 фт)
Роздільний кондиціонер повітря з постійною швидкістю роботи R410A, R32	< 18 000	20 (66 фт)	8 (26 фт)
	≥ 18 000 і < 36 000	25 (82 фт)	10 (33 фт)
	≥ 36 000 і < 60 000	30 (98,5 фт)	15 (49 фт)

Інструкції для під’єднання — трубопровід з холодоагентом

Крок 1. Обрізання труб

Під час підготовки труб з холодоагентом подбайте про те, щоб правильно їх обрізати та розширити їхні кінці. Це забезпечить ефективну роботу пристрою та зведе до мінімуму потребу в майбутньому обслуговуванні.

1. Виміряйте відстань між внутрішнім і зовнішнім блоками.
2. Відріжте шматок труби трохи довше від виміряної відстані за допомогою труборіза.
3. Розріжте під ідеальним кутом 90°.

НЕ ДЕФОРМУЙТЕ ТРУБУ ПІД ЧАС РІЗАННЯ

Будьте максимально обережні, щоб не пошкодити, не утворити вм’ятини та не деформувати трубу під час різання. Це значно погіршить теплопродуктивність пристрою.

Крок 2. Видалення задирок

Задирки можуть погіршити герметичність з'єднань трубопроводу з холодоагентом, і тому їх потрібно повністю видалити.

1. Тримайте трубу нахиленою, щоб запобігти падінню задирок у трубу.
2. За допомогою розвертки або інструменту для видалення задирок зачистьте усі задирки з відрізаного шматка труби.

Крок 3. Розширення кінців труб

Правильне розширення кінців є критично важливим для герметизації.

1. Після видалення задирок з відрізаного шматка труби заклейте кінці ПВХ стрічкою, щоб запобігти потраплянню сторонніх матеріалів у трубу.
2. Обкладіть трубу ізоляційним матеріалом.
3. Закрутіть конусні гайки з обох кінців труби. Переконайтеся, що вони дивляться в правильному напрямку, тому що після розширення кінців їх неможливо надягти або змінити їх напрямок.

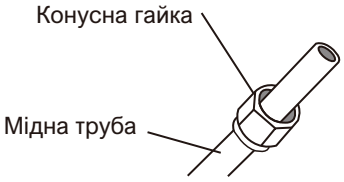

4. Зніміть ПВХ стрічку з кінців труби, коли будете готові виконувати розширення.
5. Надягніть форму для розширення на кінець труби.

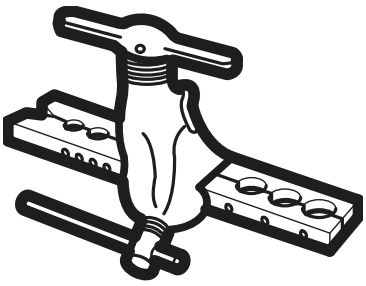

Зовнішній діаметр труби (мм)	A (мм)	
	Мін.	Макс.
Ø 6,35 (Ø 0,25")	0,7 (0,0275")	1,3 (0,05")
Ø 9,52 (Ø 0,375")	1,0 (0,04")	1,6 (0,063")
Ø12,7 (Ø 0,5")	1,0 (0,04")	1,8 (0,07")
Ø 16 (Ø 0,63")	2,0 (0,078")	2,2 (0,086")
Ø 19 (Ø 0,75")	2,0 (0,078")	2,4 (0,094")

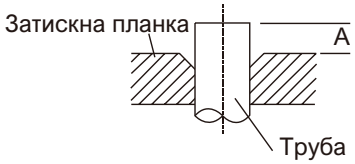

6. Встановіть на форму інструмент для розширення кінців.
7. Повертайте ручку інструмента для розширення кінців за годинниковою стрілкою, доки повністю не розширите кінець труби.
8. Зніміть інструмент і форму для розширення кінців, огляньте кінець труби на наявність тріщин і рівномірне розширення.

Крок 4. З'єднання труб

Будьте обережні при під'єднанні труб холодоагенту: не застосовуйте надмірний крутний момент і не деформуйте труби. Спочатку під'єднують трубу низького тиску, потім трубу високого тиску.

МІНІМАЛЬНИЙ РАДІУС ЗГИНАННЯ

Мінімальний радіус згинання з'єднувального трубопроводу становить 10 см.

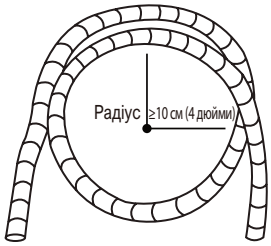

Інструкції з під'єднання трубопроводів до внутрішнього блока

1. Вирівняйте центри двох труб, які з'єднуєте.

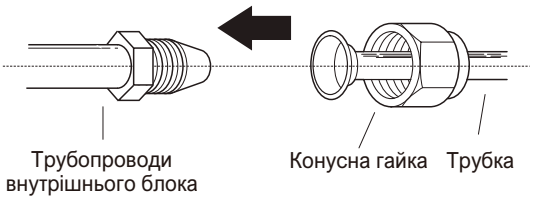

2. Максимально туго затягніть конусну гайку вручну.
3. Гайковим ключем обхопіть гайку на трубі.
4. Міцно утримуючи гайку на трубці, що йде від блока, затягніть конусну гайку динамометричним ключем із моментом, зазначеним у таблиці «**Вимоги до крутного моменту**» нижче. Трохи послабте конусну гайку, а потім затягніть її знову.

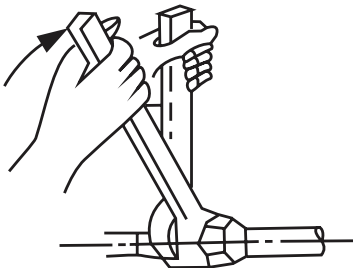

ВИМОГИ ДО КРУТНОГО МОМЕНТУ

Зовнішній діаметр труби (мм)	Крутний момент затягування (Н·м)	Розмір розтруба (B) (мм)	Форма розвальцьованого кінця
Ø 6,35 (Ø 0,25»)	18–20 (180–200 кгс·см)	8,4–8,7 (0,33–0,34»)	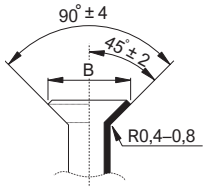
Ø 9,52 (Ø 0,375»)	32–39 (320–390 кгс·см)	13,2–13,5 (0,52–0,53»)	
Ø12,7 (Ø 0,5»)	49–59 (490–590 кгс·см)	16,2–16,5 (0,64–0,65»)	
Ø 16 (Ø 0,63»)	57–71 (570–710 кгс·см)	19,2–19,7 (0,76–0,78»)	
Ø 19 (Ø 0,75»)	67–101 (670–1010 кгс·см)	23,2–23,7 (0,91–0,93»)	

НЕ ПЕРЕВИЩУЙТЕ РЕКОМЕНДОВАНИЙ КРУТНИЙ МОМЕНТ

Застосування надмірної сили може пошкодити гайку або трубопровід холодоагенту. Не перевищуйте значення крутного моменту, наведені в таблиці вище.

Інструкції з під'єднання трубопроводів до зовнішнього блока

1. Відкрутіть кришку сальникового клапана на зовнішньому блоці.
2. Зніміть захисні ковпачки з кінців клапанів.
3. Вирівняйте розвальцьований кінець трубки відносно відповідного клапана і максимально закрутіть конусну гайку від руки.
4. Захопить гайковим ключем корпус клапана (а не гайку, що герметизує сервісний клапан).

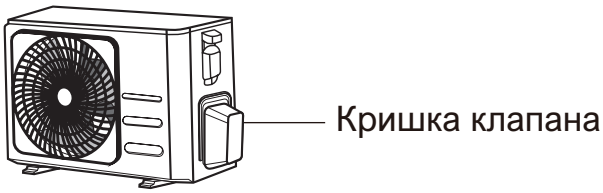

5. Міцно утримуючи корпус клапана, затягніть конусну гайку динамометричним ключем з відповідним моментом.
6. Трохи послабте конусну гайку, а потім затягніть її знову.
7. Повторіть кроки з 3 по 6 для іншої трубки.

УТРИМУЙТЕ ГОЛОВНИЙ КОРПУС КЛАПАНА ГАЙКОВИМ КЛЮЧЕМ

Крутний момент, застосований при закручуванні гайки, може пошкодити інші частини клапана.

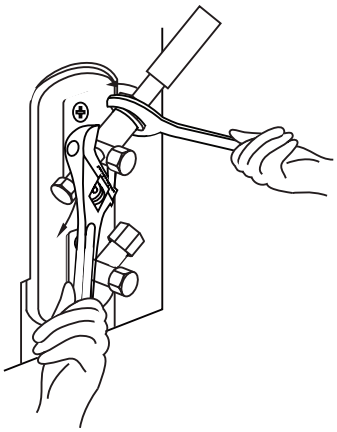

Видалення повітря

Підготовка та запобіжні заходи

Повітря та сторонні речовини в контурі холодоагенту можуть спричинити аномальне підвищення тиску, внаслідок чого може бути пошкоджено кондиціонер, знижено його продуктивність і завдано травм. Використовуйте вакуумний насос і колекторний манометр, щоб спорожнити контур холодоагенту, видаливши з системи будь-який нестисливий газ і вологу.

Видалення повітря виконують під час першого встановлення та у разі переміщення пристрою.

ПЕРЕД ВИДАЛЕННЯМ ПОВІТРЯ

- ☑ Переконайтеся, що з'єднувальні труби між внутрішнім і зовнішнім блоками правильно під'єднані.
- ☑ Переконайтеся, що всі електричні з'єднання виконані правильно.

Інструкції щодо видалення повітря

1. Під'єднайте заправний шланг колекторного манометра до сервісного порту клапана низького тиску зовнішнього блока.
2. Під'єднайте інший заправний шланг колекторного манометра до вакуумного насоса.
3. Відкрийте бік низького тиску колекторного манометра. Тримайте бік високого тиску закритим.
4. Увімкніть вакуумний насос, щоб почати відкачування з системи.
5. Тримайте вакуумний насос увімкнутим щонайменше 15 хвилин або доки мановакуумметр не покаже -76 см рт. ст. (-105 Па).

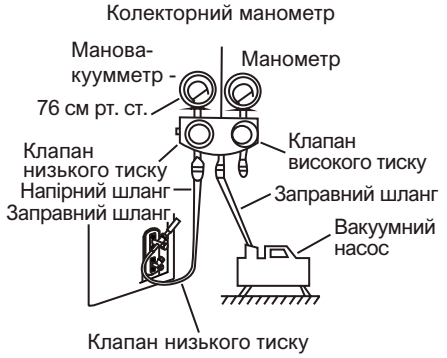

6. Закрийте клапан колекторного манометра з боку низького тиску і вимкніть вакуумний насос.
7. Зачекайте 5 хвилин і переконайтеся, що тиск у системі не змінився.
8. У разі зміни тиску в системі перейдіть до розділу «Перевірка на наявність витоків газу» для ознайомлення з порядком пошуку витоків. Якщо тиск у системі не змінився, відкрутіть ковпачок з сальникового клапана (клапана високого тиску).
9. Вставте шестигранний ключ у сальниковий клапан (клапан високого тиску) і відкрийте клапан, повернувши ключ на 1/4 оберту проти годинникової стрілки. Ви почуєте, як газ виходить із системи. Закрийте клапан через 5 секунд.
10. Протягом 1 хвилини спостерігайте за манометром, щоб переконатися, що тиск не змінюється. Манометр має показувати тиск, трохи вищий за атмосферний.
11. Від'єднайте заправний шланг від сервісного отвору.

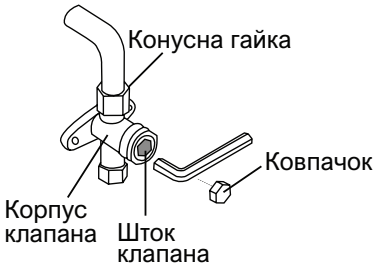

12. Шестигранним ключем повністю відкрийте клапани високого та низького тиску.
13. Затягніть від руки ковпачки на всіх клапанах (сервісного порту, високого тиску, низького тиску). За потреби можна додатково підтягнути їх динамометричним ключем.

! ОБЕРЕЖНО ВІДКРИЙТЕ КЛАПАНИ

Для відкриття клапана поверніть шестигранний ключ до упору. Не намагайтеся відкрити клапан ширше, застосовуючи силу.

Примітка щодо додавання холодоагенту

Деякі системи потребують додавання холодоагенту, кількість якого залежить від довжини труб. Стандартна довжина трубопроводу залежить від місцевих норм. Наприклад, у Північній Америці стандартна довжина трубопроводу становить 7,5 м (25 футів). В інших регіонах стандартна довжина трубопроводу становить 5 м (16 футів). Холодоагент додається через сервісний порт на клапані низького тиску зовнішнього блока. Не можна додавати холодоагент до пристроїв, у яких використовується холодоагент R290. Кількість додаткового холодоагенту можна розрахувати за формулою:

ДОДАТКОВИЙ ХОЛОДОАГЕНТ НА ДОВЖИНУ ТРУБИ

Довжина з'єднувальної труби (м)	Спосіб видалення повітря	Додатковий холодоагент	
≤ стандартної довжини трубопроводу	Вакуумний насос	Н/Д	
> стандартної довжини трубопроводу	Вакуумний насос	Сторона рідини: Ø 6,35 (Ø 0,25”) **R32:** (Довжина труби – стандартна довжина) × 12 г/м (Довжина труби – стандартна довжина) × 0,13 ун./фт **R410A:** (Довжина труби – стандартна довжина) × 15 г/м (Довжина труби – стандартна довжина) × 0,16 ун./фт **R22:** (Довжина труби – стандартна довжина) × 20 г/м (Довжина труби – стандартна довжина) × 0,21 ун./фт	Сторона рідини: Ø 9,52 (Ø 0,375”) **R32:** (Довжина труби – стандартна довжина) × 24 г/м (Довжина труби – стандартна довжина) × 0,26 ун./фт **R410A:** (Довжина труби – стандартна довжина) × 30 г/м (Довжина труби – стандартна довжина) × 0,32 ун./фт **R22:** (Довжина труби – стандартна довжина) × 40 г/м (Довжина труби – стандартна довжина) × 0,42 ун./фт

⚠ **УВАГА**

НЕ ЗМІШУЙТЕ різні типи холодоагентів.
Завжди вдягайте захисні рукавички та окуляри під час роботи з холодоагентом.

Електричні перевірки та перевірка на наявність витоків газу

Перед пробним запуском

Пробний запуск можна проводити тільки після виконання таких заходів:

- **Перевірка електробезпеки** — для підтвердження безпечної і правильної роботи електричної системи пристрою.
- **Перевірка на витік газу** — перевірка всіх з'єднань із конусними гайками для підтвердження відсутності витоків газу з системи.
- Перевірка того, що клапани газоподібного і рідкого холодоагенту (високого та низького тиску) повністю відкриті.

Перевірка електробезпеки

Після встановлення переконайтеся, що вся електропроводка відповідає місцевим і національним нормам, а також вимогам цього посібника з монтажу.

ПЕРЕД ПРОБНИМ ЗАПУСКОМ

Перевірка заземлення

Виконайте візуальну перевірку та виміряйте опір ланцюга заземлення за допомогою тестера. Опір ланцюга заземлення має бути менше ніж 0,1 Ом.

Примітка. Ця перевірка не є обов'язковою в деяких країнах Північної Америки.

ПІД ЧАС ПРОБНОГО ЗАПУСКУ

Контроль струмів витоку

Під час **пробного запуску** виконайте комплексну перевірку струмів витоку, використовуючи електропробник і мультиметр.

У разі виявлення струму витоку, негайно вимкніть пристрій і викличте ліцензованого електрика для виявлення та усунення причини витоку.

Примітка. Ця перевірка не є обов'язковою в деяких країнах Північної Америки.

⚠ ОБЕРЕЖНО! РИЗИК УРАЖЕННЯ ЕЛЕКТРИЧНИМ СТРУМОМ

ЕЛЕКТРОПРОВОДКА МАЄ ВІДПОВІДАТИ МІСЦЕВИМ І НАЦІОНАЛЬНИМ ЕЛЕКТРИЧНИМ НОРМАМ І ПРАВИЛАМ; МОНТАЖ ЕЛЕКТРОПРОВОДКИ МАЄ ВИКОНУВАТИ КВАЛІФІКОВАНИЙ ЕЛЕКТРИК.

Перевірка на наявність витоків газу

Існують два методи перевірки на наявність витоків газу:

Метод мильного розчину

М'якою щіткою нанесіть мильний розчин або рідкий мийний засіб на всі з'єднання на внутрішньому та зовнішньому блоках. Наявність бульбашок вказує на витік.

Метод детектора витоку

При використанні детектора витоку дотримуйтесь інструкцій з експлуатації пристрою.

ПІСЛЯ ВИКОНАННЯ ПЕРЕВІРКИ НА НАЯВНІСТЬ ВИТОКІВ ГАЗУ

Після підтвердження ГЕРМЕТИЧНОСТІ всіх з'єднань, встановіть на місце кришку клапана зовнішнього блока.

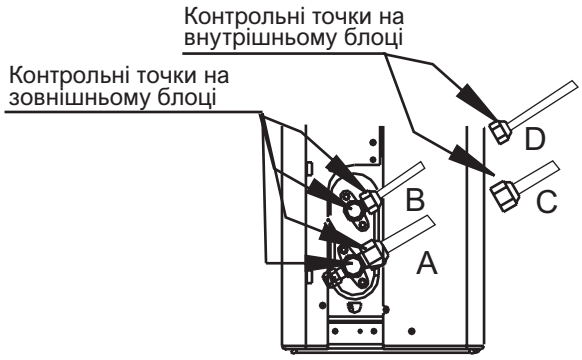

A: запірний клапан низького тиску
B: запірний клапан високого тиску
C та D: конусні гайки на внутрішньому блоці

Пробний запуск

Інструкції з пробного запуску

Пробний запуск має тривати не менше ніж 30 хвилин.

1. Подайте живлення на пристрій.
2. Натисніть кнопку **ввімкнення/вимкнення (ON/OFF)** на пульті дистанційного керування, щоб увімкнути пристрій.
3. Натискаючи кнопку **MODE,** почергово увімкніть такі режими:

- COOL – Виберіть найнижчу можливу температуру.
- HEAT – Виберіть найвищу можливу температуру.

4. Дозвольте пристрою попрацювати по 5 хвилин у кожному режимі та виконайте такі перевірки:

Перелік необхідних перевірок	ВІДПОВІДАЄ/ НЕ ВІДПОВІДАЄ	
Відсутні струми витоку		
Пристрій правильно заземлений		
Всі електричні клеми захищені кришками		
Внутрішній і зовнішній блоки надійно встановлені		
На всіх з'єднаннях трубопроводів відсутні витоки	Зовнішній блок (2):	Внутрішній блок (2):
Вода добре відводиться через дренажний шланг		
Увесь трубопровід має належну теплоізоляцію		
Пристрій нормально виконує функцію охолодження COOL		
Пристрій нормально виконує функцію обігріву HEAT		
Жалюзі внутрішнього блока нормально рухаються		
Внутрішній блок реагує на команди пульта дистанційного керування		

ПОВТОРНА ПЕРЕВІРКА З'ЄДНАННЯ ТРУБ

Під час роботи тиск в контурі холодоагенту буде зростати. Через це можуть проявитися витоки, які не вдалося виявити під час початкової перевірки. Під час пробного запуску виконайте повторну перевірку всіх з'єднань трубопроводів на наявність витоків. Див. інструкції у розділі «**Перевірка на наявність витоків газу**».

5. Після успішного завершення пробного запуску та УСПІШНОГО виконання всіх перевірок з переліку, виконайте такі дії:
   а. За допомогою пульта дистанційного керування поверніть нормальну робочу температуру пристрою.
   б. Обгорніть ізоляційною стрічкою з'єднання труб холодоагенту на внутрішньому блоці, які були залишені без ізоляції під час монтажу.

ЯКЩО ТЕМПЕРАТУРА В ПРИМІЩЕННІ Є НИЖЧОЮ ЗА 16 °C (60 °F)

Якщо температура в приміщенні є нижчою за 16 °C (60 °F), режим охолодження COOL не можна ввімкнути за допомогою пульта дистанційного керування. У такому разі для тестування режиму охолодження COOL можна скористатися кнопкою **РУЧНОГО КЕРУВАННЯ.**

1. Підійміть передню панель внутрішнього блока. ПРИМІТКА. У деяких панелях з лівого або правого боку є опорна штанга. Скористайтеся нею, щоб підняти панель.
2. Кнопка РУЧНОГО КЕРУВАННЯ знаходиться на правій стороні блока. Щоб вибрати функцію COOL, натисніть її двічі.
3. Виконайте пробний запуск за звичайною процедурою.

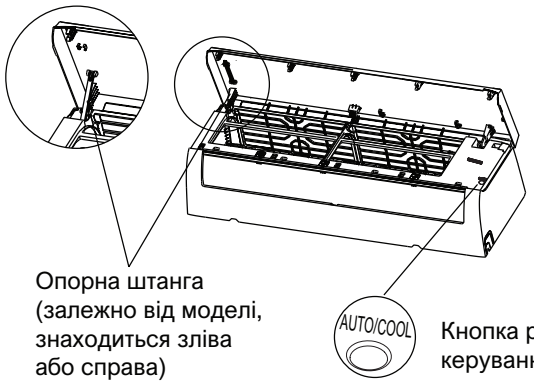

Упакування та розпакування пристрою

Інструкції щодо упакування та розпакування пристрою:

Розпакування:
Внутрішній блок:

1. Розріжте ущільнювальну стрічку на картонній коробці ножем: зробіть один розріз зліва, один посередині та один справа.
2. Витягніть скоби з верхньої частини коробки за допомогою пасатижів.
3. Відкрийте коробку.
4. Вийміть проміжну опорну пластину, якщо вона входить до комплекту поставки.
5. Вийміть пакет із допоміжними компонентами та з'єднувальний провід, якщо він входить до комплекту поставки.
6. Підійміть і витягніть блок із коробки; покладіть його на рівну горизонтальну поверхню.
7. Зніміть спінений пакувальний матеріал з лівого та правого боків або зверху й знизу блока, розв'яжіть пакувальний мішок.

Зовнішній блок

1. Розріжте пакувальну стрічку.
2. Витягніть блок із картонної коробки.
3. Зніміть з блока спінений пакувальний матеріал.
4. Зніміть з блока пакувальний мішок.

Пакування:
Внутрішній блок:

1. Натягніть на внутрішній блок пакувальний мішок.
2. Приєднайте спінений пакувальний матеріал з лівого та правого боків або зверху й знизу блока.
3. Помістіть блок у картонну коробку, потім покладіть до коробки пакет із допоміжними компонентами.
4. Закрийте коробку та запечатайте її скотчем.
5. За потреби використайте пакувальну стрічку.

Зовнішній блок:

1. Натягніть на зовнішній блок пакувальний мішок.
2. Покладіть нижній спінений пакувальний матеріал у коробку.
3. Помістіть блок у картонну коробку, потім покладіть на блок верхній спінений пакувальний матеріал.
4. Закрийте коробку та запечатайте її скотчем.
5. За потреби використайте пакувальну стрічку.

ПРИМІТКА. Збережіть усі пакувальні матеріали, оскільки вони можуть знадобитися в майбутньому.

Конструкція та технічні характеристики пристрою можуть бути змінені без додаткового попередження задля поліпшення його продуктивності. Для отримання докладної інформації звертайтеся до продавця або виробника. Усі оновлення інструкції з експлуатації будуть завантажені на вебсайт технічної служби. Періодично перевіряйте наявність останньої версії.

Внутрішній блок			NCI07EHMIw1eu2	NCI09EHMIw1eu2	NCI12EHMIw1eu2	NCI18EHMIw1eu2	NCI24EHMIw1eu2
Зовнішній блок			NCO07EHMIw1eu2	NCO09EHMIw1eu2	NCO12EHMIw1eu2	NCO18EHMIw1eu2	NCO24EHMIw1eu2
Електроживлення		В/Ф/Гц	220-240~/1/50	220-240~/1/50	220-240~/1/50	220-240~/1/50	220-240~/1/50
Охолодження	Потужність охолодження	Btu/h	7000(3100~11000)	9000(3100~11600)	12000(3800~13500)	18000(6600~21400)	24000(10300~30000)
	Номінальна споживана потужність	Вт	639(100~1250)	800(100~1240)	1168(84~1600)	1550（150~2250)	2191（340~3450)
	Номінальний струм	А	3.20(0.35~5.5)	3,48(0,4~5,4)	5,8(0,8~7,3)	6,7（0,7~9,8)	11,1（1,4~15)
	Енергоефективність СКЕЕ (клас)		A++	A++	A++	A++	A++
Нагрівання	Потужність обігріву	Btu/h	8000(3100~12800)	10000(2800~11500)	13000(3700~14300)	19000(4400~23900)	25000(5200~32300)
	Номінальна споживана потужність	Вт	649(115~1200)	811(120~1200)	1058(165~1500)	1543（220~2350)	2030（300~3150)
	Номінальний струм	А	3.28(0.4~5.6)	3,83(0,5~5,2)	4,8(1,35~6,9)	7,8（0,95~10,2)	10,3（1,3~13,7)
	Енергоефективність СККД (клас)		A+	A+	A+	A+	A+
Допустимий перепад напруги		В	165~265	165~265	165~265	165~265	165~265
Витрати повітря внутрішнього блоку (Hi/Mi/Lo)		м3/год	440/320/250	460/330/260	570/490/450	800/600/500	1090/770/610
Максимальна споживана потужність		Вт	1960	2150	2150	2500	3700
Максимальний споживний струм		А	9,0	10	10	13	19
Рівень шуму внутрішнього блоку (Hi/Mi/Lo)		дБ (А)	37/32/25//	37/32/25//	40,5/37,5/24/20	41/37/31	46/37/34,5
Внутрішній блок	Розміри (Д*В*Г)	мм	726x210x291	726x210x291	835x208x295	969x241x320	1083x244x336
	Розміри в упаковці (Д*В*Г)	мм	790x270x375	790x270x375	905x355x290	1045x315x405	1155x415x315
	Вага Нетто / Брутто	кг	7,7/9,9	7,7/9,9	8,2/10,9	11,2/14,6	13,6/17,3
Витрати повітря зовнішнього блоку		м3/год	1700	1750	1750	2100	3500
Рівень шуму зовнішнього блоку		дБ (А)	54	55	54.5	57	60
Зовнішній блок	Розміри (Д*В*Г)	мм	720x270x495	720x270x495	720x270x495	805x330x554	890x342x673
	Розміри в упаковці (Д*В*Г)	мм	835x300x540	835x300x540	835x300x540	915x370x615	995x398x740
	Вага Нетто / Брутто	кг	21/22,8	21/22,8	21/22,8	33,5/36,1	43,9/46,9
Компресор			Toshiba (GMCC)	Toshiba (GMCC)	Toshiba (GMCC)	Toshiba (GMCC)	Toshiba (GMCC)
Холодоагент	Тип		R32	R32	R32	R32	R32
	Вага	кг	0,470	0,470	0,520	1,100	1,450
Сполучні труби для холодоагенту	Рідина / Газ	мм (дюйм)	6,35mm(1/4in)/9,52mm(3/8in)	6,35mm(1/4in)/9,52mm(3/8in)	6,35mm(1/4in)/9,52mm(3/8in)	6,35mm(1/4in)/12,7mm(1/2in)	9,52mm(3/8in)/15,9mm(5/8in)
	Максимальна довжина магістралі	м	25	25	25	30	50
	Максимальный перепад висот	м	10	10	10	20	25
Джерело живлення			внутр. або зовн.	внутр. або зовн.	внутр. або зовн.	внутр. або зовн.	внутр. або зовн.
Міжблочні з'єднання		мм2	5x1,5 mm2	5x1,5 mm2	5x1,5 mm2	5x1,5 mm2	5x2,5 mm2
Діапазон робочих температур	Внутрішній блок (охолодження / обігрів)	°C	16～32/0～30	16～32/0～30	16～32/0～30	16～32/0～30	16～32/0～30
	Зовнішній блок (охолодження / обігрів)	°C	-15～50/-20～24	-15～50/-20～24	-15～50/-20～24	-15～50/-25～24	-15～50/-25～24

Інформація про підтвердження відповідності

Кондиціонери відповідають вимогам відповідних Технічних регламентів:

- електромагнітної сумісності обладнання (постанова КМУ від 16.12.2015р. № 1077);
- низьковольтного електричного обладнання (постанова КМУ від 16.12.2015р. № 1067);
- обмеження використання деяких небезпечних речовин в електричному та електронному обладнанні (постанова КМУ від 10.03.2017р. № 139);
- енергетичного маркування кондиціонерів повітря (постанова КМУ від 24.05.2017р. № 360);
- щодо встановлення системи для визначення вимог з екодизайну енергоспоживчих продуктів (постанова КМУ від 03.10.2018 № 804);
- щодо вимог до екодизайну для кондиціонерів повітря та вентиляторів, призначених для особистого комфорту (постанова КМУ від 14.08.2019р. № 739).

Декларації про відповідність можна знайти на офіційному сайті - novaform.com.ua

Вироблено на замовлення для ТМ «NC clima»

Виробник: GD Midea Air-Conditioning Equipment Co. Ltd, Midea Industrial City, Beijiao, Shunde, Foshan, Guangdong, P.R. China. (ГД Мідея Еір-Кондішининг Еквіпмент Ко. ЛТД, Мідея Індастріал Сіті, Бейджао, Шанде, Фосшан, Гуангдонг, П.Р. Китай)

З питань гарантійного обслуговування, ремонту та прийняття претензій від споживача звертайтесь до уповноваженого представника в Україні: ТОВ «НОВАФОРМ» Україна, 04060 м. Київ, вулиця Ризька, будинок 73-Г, офіс 7/3 (безкоштовно зі стаціонарних телефонів, в межах України): 0-800-40-05-15, 0 800 33 04 70

У зв'язку з тим, що перелік сервісних центрів постійно змінюється, актуальний перелік авторизованих сервісних центрів Ви можете отримати на офіційному сайті: https://novaform.com.ua/service/
Дата виробництва вказана на виробі.

Гарантійні зобов'язання

Шановний Покупець!

Дякуємо Вам за покупку продукції ТМ «NC clima» та довіру до нашої компанії!

Ці умови гарантії діють на території України. При виявленні недоліків протягом гарантійного строку, споживач має право висунути вимоги, встановлені чинним законодавством про захист прав споживачів щодо їх усунення.

Переконливо просимо Вас уважно перевірити правильність заповнення гарантійного талону. При відсутності відмітки підприємства торгівлі про продаж, розрахункового документа з датою продажу, гарантійний термін визначається від дати випуску виробу.

В конструкцію, комплектацію або технологію виготовлення виробу, з метою поліпшення його технічних характеристик, можуть бути внесені зміни. Такі зміни вносяться у виріб без попереднього повідомлення Покупця та не тягнуть зобов'язань щодо змін/поліпшення раніше вироблених виробів

Ми гарантуємо високу якість, надійну та безпечну роботу своєї продукції, за умови дотримання технічних вимог, що викладені в інструкції з експлуатації.

Зовнішній вид та комплектність виробу

Ретельно перевірте зовнішній вигляд виробу та його комплектність. Усі претензії щодо зовнішнього вигляду та комплектності виробу пред'являйте Продавцю при покупці виробу. Також, при отримані і оплаті виробу через Інтернет – магазин та доставки його кур'єром, Покупець у присутності кур'єра, зобов'язаний перевірити повноту комплектації й зовнішній вигляд виробу на предмет відсутності фізичних дефектів (подряпин, тріщини, сколів, тощо) Після від'їзду кур'єра або виходу покупця з магазину, претензії з цих питань не приймаються.

Загальні правила монтажу (підключення) виробу. *(якщо виріб має потребу в монтажі або підключення)*

Виробник рекомендує здійснювати установку та підключення товару спеціалістами авторизованих сервісних центрів (далі – АСЦ). Виробник не несе жодної відповідальності за будь-який збиток, завданий споживачеві, фізичним або юридичним особам внаслідок установки та підключення, що не відповідають вимогам, зазначеним в інструкції з експлуатації (монтажу).

У разі звернення до інших організацій або до фізичних осіб, що мають відповідні ліцензії і сертифікати, вимагайте щоб майстер залишив документ, який підтверджує проведення робіт по монтажу (підключенню).

Відповідальність за несправність виробу з вини організації, що здійснила його монтаж (підключення), несе монтажна організація. У даному випадку необхідно звернутися до організації, що проводила монтаж (підключення), виробу.

Оплата робіт з установки та підключення товару, а також монтажу та демонтажу виробу під час ремонту, відбувається за прейскурантом АСЦ.

Умови гарантії

Гарантійне обслуговування та ремонт придбаного Вами виробу повинен здійснюватися тільки АСЦ. При виявленні неавторизованого втручання, гарантійні зобов'язання виробника припиняються.

Уразі звернення до інших організацій або до фізичних осіб, що мають відповідні ліцензії і сертифікати, вимагайте щоб майстер залишив документ який підтверджує проведення робіт по установці.

Несправні вузли виробу, в період дії гарантійних зобов`язань, ремонтуються за рахунок АСЦ або замінюються на працездатний виріб. Рішення про доцільність ремонту або заміни приймають фахівці АСЦ. Несправні вузли, замінені в період дії гарантійних зобов`язань переходять у власність АСЦ.

При виконанні гарантійних ремонтів, термін гарантії збільшується на час перебування виробу в ремонті. Зазначений час обчислюється від дня звернення споживача в АСЦ із вимогою про усунення недоліків.

Порядок обчислення гарантійного строку для виробу, який придбано для комерційних цілей, визначається окремо договором купівлі-продажу, відповідно до діючого законодавства України.

Правильне заповнення гарантійного талону

Щоб уникнути помилок, переконливо просимо Вас, до установки/експлуатації виробу, уважно ознайомитися з його інструкцією з експлуатації та перевірити заповнення Гарантійного талону.

Гарантія дійсна та має силу, якщо Гарантійний талон правильно та чітко заповнений, та в ньому вказані: найменування і модель виробу, його серійний (заводський) номер, дата продажу, а також є підпис уповноваженого лиця, штамп фірми Продавця та підпис Покупця про прийняття ним гарантійних умов. Забороняється вносити в Гарантійний талон будь-які зміни, а також стирати, виправляти або переписувати будь-які дані зазначені в ньому. У випадку неправильного або неповного заповнення Гарантійного талону негайно зерниться до Продавця даного виробу.

При невиконанні цих умов Гарантійний Талон визнається недійсним.

Задоволення вимог споживача не поширюється на товари, які використовуються для інших потреб, не передбачених їх конструкцією.

Будь ласка, зберігайте Гарантійний талон у період всього терміну експлуатації виробу.

По всім питанням, рекомендуємо Вам звертатися тільки в АСЦ **ТМ «NC clima»**, адреса й телефони яких знаходяться на інтернет-сторінці**: https://novaform.com.ua/service/**

Будь-яку додаткову інформацію Ви можете отримати за телефонами гарячої лінії **ТМ «NC clima»:**

0 800 40 05 15, 0 800 33 04 70

Вимоги під час приймання виробу до АСЦ

Гарантійний ремонт виконується при наданні несправного виробу в чистому вигляді та повної його комплектності при наявності повністю та правильного заповненого Гарантійного талону.

На гарантійне обслуговування приймається товар за наявності експлуатаційних документів, пломб виробника або виконавця на товарі, якщо це передбачено експлуатаційним документом, відсутності пошкоджень товару, які могли викликати несправність, за умови дотримання вимог експлуатаційного документа щодо правил зберігання, введення в експлуатацію та використання товару за призначенням.

Гарантія поширюється на виробничий або конструкційні дефект виробу

Будь-які претензії щодо якості товару розглядаються тільки після перевірки виробу представником АСЦ.

Виконання АСЦ ремонтних робот та заміна дефектних деталей виробу відбуваються або у приміщенні АСЦ або у Покупця (на розсуд АСЦ). Гарантійний ремонт виробу виконується протягом 14 (чотирнадцяти) днів. В разі, якщо під час гарантійного ремонту стане зрозумілим, що в зазначений строк недоліки не будуть усунені, сторони мають право укласти угоду про новий термін.

У разі потреби діагностики і ремонту товару в приміщенні організації, яка здійснює ремонт (АСЦ), транспортування виробу здійснюється відповідно до Закону України «Про захист прав споживачів». У разі виклику спеціаліста для перевірки якості виробу, у результаті якого виявилася відсутність недоліків виробу або було виявлено, що недоліки виникли внаслідок порушення правил використання, зазначених в інструкції з експлуатації, транспортування, монтажу (підключення), обставин непереборної сили, діагностика товару та транспортні витрати оплачуються Покупцем за прейскурантом АСЦ. Уразі відсутності Покупця за вказаною адресою на момент приходу спеціаліста АСЦ в обумовлений час, при повторному виклику стягується плата за виїзд спеціаліста за прейскурантом АСЦ.

Гарантія виробника не поширюється:	Гарантія виробника також не надається у випадках:
- технічне та сервісне обслуговування виробу (чистку, заміну фільтрів або пристроїв, виконуючих функції фільтрів); - програмне забезпечення виробу; - на будь-які адаптації та зміни вироби, які внесені Покупцем самостійно, в тому числі з метою вдосконалення та розширення його звичайної сфери застосування, яка вказана в інструкції з експлуатації виробу; - аксесуари, які входять до складу виробу (частини оформлення корпусу, лампочки, батарейки й акумулятори, картриджі, зарядні пристрої, насадки, фільтри, запобіжники й інші деталі, які мають обмежений строк гарантії).	- наявність у гарантійному талоні виправлень, нерозбірливих записів; - якщо на виробі вилучена чи пошкоджена ідентифікаційна (товарна) етикетка, нерозбірливий серійний номер; - якщо несправності виробу виникли внаслідок ушкоджень при транспортуванні, неправильного зберігання, недбалого застосування, поганого догляду. Якщо виріб має надмірне забруднення, як внутрішнє так і зовнішнє, іржавий; - порушення правил використання виробу, зазначених в інструкції з експлуатації; - виріб піддавався розкриттю, самостійному ремонту чи заміні конструкції особами, не уповноваженими на ремонт АСЦ, або змащенню виробу під час гарантійного терміну, якщо це не передбачено інструкцією з експлуатації (сліди розкриття, зірвані шліци гвинтів)*; - виріб, призначений для роботи в побутових умовах, використовувався в комерційних цілях (професійне використання та великі об'єми робіт) або для інших цілей не передбачених конструкцією даного виробу *; - якщо експлуатація виробу після прояву несправності не була зупинена і продовжувалась*; - дефект виник внаслідок некваліфікованих дій під час встановлення (монтажу/демонтажу) виробу, або внаслідок спроб ремонту неавторизованим сервісними центрами та іншими особами; - підключення до виробу стороннього обладнання, що призвело до виходу з ладу самого виробу. Висновок про вихід з ладу виробу, в результаті впливу вищесказаних факторів, робиться фахівцем АСЦ. - виріб має зовнішні механічні ушкодження, або ушкодження, які викликані незалежними від виробника причинами, такими як: явища природи й стихійні лиха, пожежа, домашні й дикі тварини, потрапляння всередину виробу сторонніх предметів, комах, речовин, рідин, тощо; - ушкодження, викликані невідповідністю параметрів живильних мереж державним стандартам та іншими подібними факторами; - ушкодження, викликані використанням нестандартних видаткових матеріалів, адаптерів, запчастин, тощо; - якщо має місце нормальний знос виробу в результаті тривалого використання (великі об'єми робіт). Рівномірний знос деталей при відсутності на них заводських дефектів не дає право на їх заміну по гарантії*; - внаслідок витоку фреону за місцями з`єднань фреонових магістралей, за якість яких несе відповідальність монтажна організація. - дефектів, що виникли внаслідок невиконання Покупцем зазначеної нижче Пам'ятки по догляду за виробами.

виявляється діагностикою в авторизованому сервісному центрі

Гарантійний термін

Гарантія виробника надається на вест спектр продукції **Торгової марки «NC clima»**, що постачається в Україну.

Найменування	Термін служби (місяців)	Гарантійний строк (місяців)
Кондиціонери	60	24*

** Розширена гарантія на компресор кондиціонера спліт-система – 60 місяців*

Особливі умови гарантійного обслуговування кондиціонерів

Гарантія не поширюється на недоліки в роботі виробу в разі якщо Покупець за своєї ініціативі (без урахування відповідної інформації Продавця) обрав та купив кондиціонер належної якості, але за своїми технічним характеристикам не призначений для приміщення, в якому він був згодом встановлений Покупцем.

Шановний покупець! Нагадуємо, що некваліфікований монтаж кондиціонерів може привести к його неправильної роботі і, як наслідок, до порушень в роботі виробу.

Пам'ятка по догляду за кондиціонером повітря:

- раз на 2 (два) тижні (при інтенсивної експлуатації частіше) контролюйте чистоту повітряних фільтрів в внутрішньому блоці (дивись інструкцію з експлуатації). Захисні властивості цих фільтрів базуються на електростатичному ефекті, тому навіть при незначному забрудненні фільтр перестає виконувати свої функції;
- для надійної та тривалої роботи кондиціонерів повітря необхідно проводити їх періодичне технічне обслуговування (чистка від бруду та пилу теплообмінників зовнішнього та внутрішнього блоків, перевірку тиску у системі, діагностика електронних компонентів кондиціонера, чистку дренажної системи та інше) спеціалістами АСЦ не менш двох разів на рік, в іншому разі споживачеві може бути відмовлено в гарантії;
- раз на рік (краще навесні або восени, перед переходом його в режим міжсезоння), при необхідності слід вичистити теплообмінник зовнішнього блоку та перевірити роботу на всіх режимах. Це забезпечить надійну роботу Вашого кондиціонера повітря;
- звертаємо Вашу увагу, що експлуатація кондиціонера повітря у зимових умовах має свої особливості. При температурі повітря нижче допустимої робочої температурі вказаної в інструкції, рекомендуємо використовувати кондиціонер в режимі вентиляції.
- запуск кондиціонера для роботи в режимах охолодження або обігрів може привести к збоям у роботі та поломці компресора. Якщо зовнішня температура повітря від'ємна та конденсат (вода з внутрішнього блоку) виводиться на зовні, то можливо замерзання води в дренажної системі і, як наслідок, конденсат буде витікатиме з піддону внутрішнього блоку у приміщення. Зауважимо, що адаптувати до зимових умов можливо будь-яку спліт-систему. Для цього в неї може бути додатково вбудовані пристрій підігріву картера компресора і регулятор оборотів вентилятора зовнішнього блоку, а так само встановлюється «теплий» дренаж;
- якщо виріб не використовується − його необхідно відключати від електромережі.

Продавець (виробник) знімає з себе відповідальність за можливу шкоду, прямо або опосередковано заподіяну виробом людям, домашнім тваринам, майну в разі, якщо це сталося в результаті недотримання правил і умов експлуатації, установки виробу; умисних або необережних дій покупця (споживача) або третіх осіб. Також Продавець (виробник) не несе відповідальність за можливу шкоду, прямо або опосередковано заподіяну виробом відповідного призначення, в результаті втрати, пошкодження або зміни даних та інформації.

Покупець попереджений, що відповідно із статтею 4 Закону України «Про захист прав споживачів» з моменту підписання Покупцем Гарантійного талону вважається що:

- уся необхідна інформація щодо придбаного виробу і його споживчих властивостях представлена в повному обсязі у відповідності з статтею 15 ;
- Покупець отримав інструкцію з експлуатації придбаного виробу на української мові та _____;
- Покупець ознайомлений та згоден з умовами гарантійного обслуговування/особливостями експлуатації та догляду придбаного виробу і зобов'язується їх виконувати;

Клієнт дає згоду на обробку своїх персональних даних, відповідно до закону України Про захист персональних даних від 01 червня 2010 року №2297 VI.

NC clima

Артикул

Дата продажу

Серійний номер

Назва торгової організації і штамп

м.п.

Адреса, телефон, П.І.Б. Споживача

Дата прийому

Дата видачі

Дефект

Печатка сервісного центру, підпис

м.п.

Талон 1

NC clima

Артикул

Дата продажу

Серійний номер

Назва торгової організації і штамп

м.п.

Адреса, телефон, П.І.Б. Споживача

Дата прийому

Дата видачі

Дефект

Печатка сервісного центру, підпис

м.п.

Талон 2

NC clima

Артикул

Дата продажу

Серійний номер

Назва торгової організації і штамп

м.п.

Адреса, телефон, П.І.Б. Споживача

Дата прийому

Дата видачі

Дефект

Печатка сервісного центру, підпис

м.п.

Талон 3

NC clima

ВИБІР КРАЇНИ 2025

Конструкція і технічні характеристики можуть бути змінені без попереднього сповіщення для поліпшення якості продукції. Проконсультуйтеся з відділом продажу або виробником для більш детальної інформації.