APRO

# БОЧКОВИЙ ПЕРФОРАТОР

RH-1500 VA

# ІНСТРУКЦІЯ З ЕКСПЛУАТАЦІЇ

# ЗМІСТ

1. ПОПЕРЕДЖУВАЛЬНІ СИМВОЛИ ..... 4
2. ОПИС ОБЛАДНАЯННЯ..... 4
3. ЗОВНІШНІЙ ВИГЛЯД ТА БУДОВА ПЕРФОРАТОРА ..... 5
4. ТЕХНІЧНІ ДАНІ ..... 5
5. КОМПЛЕКТАЦІЯ..... 6
6. ПРАВИЛА ТЕХНІКИ БЕЗПЕКИ ..... 6
7. РОБОТА З ІНСТРУМЕНТОМ..... 9
8. ПРАВИЛА ДОГЛЯДУ ЗА ІНСТРУМЕНТОМ ..... 11
9. ТЕХНІЧНЕ ОБСЛУГОВУВАННЯ ПЕРФОРАТОРУ..... 11
10. ЗБЕРІГАННЯ..... 12
11. УТИЛІЗАЦІЯ ..... 12

## Шановний Покупець!

**Дякуємо за придбання виробу торгової марки «APRO», що відрізняється прогресивним дизайном і високою якістю виконання. Перфоратор ТМ «APRO» за своєю конструкцією та експлуатаційними характеристиками відповідає вимогам нормативних документів України, а саме: ДСТУ EN 60745-2-3:2014; ДСТУ EN 61000-3-2:2016; ДСТУ EN 61000-3-3:2017; ДСТУ CISPR 14-1:2004; ДСТУ CISPR 14-2:2007;технічних регламентів: безпеки машин, низьковольтне електричне обладнання, постанова КМУ №1067 від 16.12.2015р.; Електромагнітної сумісності обладнання, постанова КМУ №1077 від 16.12.2015р. Вироби ТМ «APRO» відповідають вимогам стандартів і технічних умов, вказаним у сертифікатах відповідності та (або) деклараціях відповідності технічним регламентам.**

## 1. ПОПЕРЕДЖУВАЛЬНІ СИМВОЛИ

Використані в цій інструкції символи призначені для акцентування уваги користувача на можливому виникненні різних нештатних ситуацій. Символи безпеки, а також відповідні пояснення необхідно уважно прочитати та зрозуміти. Наведені попередження не усувають ризики та не замінюють собою правильні дії, яких необхідно вжити, щоб уникнути можливого травмування та нещасних випадків.

***Даний символ, що підкреслює важливість правил техніки безпеки, означає «обережно», «попередження» або «небезпечно». Нехтування даним попередженням може стати причиною нещасного випадку для користувача або інших осіб. Щоб уникнути ризиків травмування, пожежі або ураження електричним струмом завжди дотримуйтеся наведених вказівок.***

## 2. ОПИС ОБЛАДНАЯННЯ

Перфоратор є ручним електричним інструментом, який призначений для:

- свердління отворів з ударною дією в цеглі, бетоні, природному камені, асфальті;
- довбання, розколювання та розпушення не надто міцних матеріалів: бетонних і цегляних конструкцій, асфальту, осадових гірських порід;
- свердління отворів без ударної дії в металі, деревині, кераміці, а також різних синтетичних матеріалах.

Принцип дії перфоратора максимально простий: для створення імпульсу удару, спрямованого на матеріал, який підлягає обробленню, використовується пневматичний механізм. Сердечник за допомогою перехідної ударної маси передає удар на бур, піку або долото, зворотний рух яких здійснюється за рахунок пружних властивостей матеріалу, який оброблюється. Таким чином, отвори в цеглі, бетоні, природному камені перфоратор свердлить значно ефективніше, ніж ударний дриль.

***Вироби під торговою маркою «APRO» постійно удосконалюються та покращуються. Тому технічні характеристики та дизайн можуть змінюватися без попереднього повідомлення. Приносимо Вам наші вибачення за можливі спричинені цим незручності. Після безперервної роботи протягом 15-20 хв необхідно вимкнутиперфоратор, відновитироботуможна через 5 хв. Рекомендується працювати з перфоратором не більше ніж 20 годин на тиждень.***

## 3. ЗОВНІШНІЙ ВИГЛЯД ТА БУДОВА ПЕРФОРАТОРА

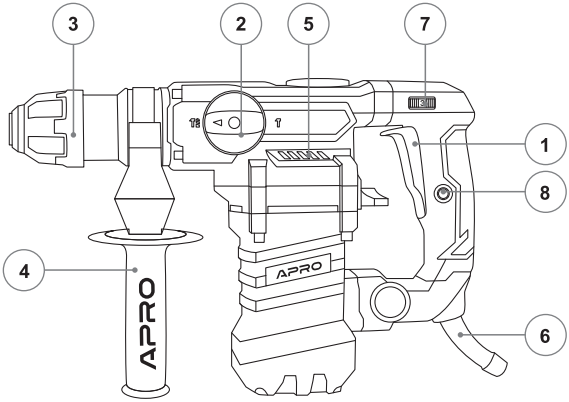


| | | | |
|---|---|---|---|
| 1 | Кнопка увімкнення | 5 | Вентиляційні отвори |
| 2 | Перемикач режимів | 6 | Мережевий кабель |
| 3 | SDS+ патрон | 7 | Регулятор обертів |
| 4 | Передня допоміжна рукоятка | 8 | Фіксатор кнопки увімкнення |

## 4. ТЕХНІЧНІ ДАНІ

| **Модель** | **RH-1500 VA** |
|---|---|
| Номінальна напруга / частота | 230 В/ 50 Гц |
| Максимальна потужність | до 1500 Вт |
| Кількість обертів без навантаження | 200-900 об/хв |
| Частота ударів | до 4500 уд/хв |
| Енергія удару | до 5 Дж |
| Патрон | SDS+ |
| Рівень тиску звукового випромінювання | L pa 89 дБ(А) |
| Рівень звукової потужності | L wa 100 дБ(А) |
| Значення вібрації ahHD при свердлінні бетону | 17,9 м/с$^2$ |
| Значення вібрації ahCheq при роботі долотом | 16,8 м/с$^2$ |

**Бурова характеристика:**

| | |
|---|---|
| Бетон макс. | ∅ 32 мм |
| Сталь макс. | ∅ 13 мм |
| Дерево макс. | ∅ 32 мм |

## 5. КОМПЛЕКТАЦІЯ

1. Бочковий перфоратор – 1 шт.
2. Інструкція – 1 шт.
3. Кейс – 1 шт.
4. Гарантійний талон – 1 шт.
5. Аксесуари – в залежності від комплектації

***Виробник залишає за собою право вносити в комплект поставки незначні зміни, які не впливають на роботу апарату.***

## 6. ПРАВИЛА ТЕХНІКИ БЕЗПЕКИ

Перед використанням обладнання необхідно виконати всі необхідні заходи безпеки для того, щоб зменшити ступінь ризику займання, удару електричним струмом, знизити ймовірність пошкодження корпусу й деталей інструмента, що використовується. Ці заходи безпеки містять у собі нижчеперелічені пункти. Перш ніж Ви спробуєте використати інструмент уважно прочитайте всі вказівки, викладені в даній інструкції.

З метою безпечного використання:

- Підтримуйте чистоту й порядок на робочому місці. Будь-яка перешкода на робочому місці або на робочому столі може стати причиною травми.
- Звертайте увагу на обстановку, що оточує робоче місце. Організуйте гарне освітлення на робочому місці. Не працюйте інструментом поблизу легкозаймистих рідин або газів.
- Остерігайтеся удару електричним струмом. Не торкайтеся заземлених поверхонь, наприклад, трубопроводів, радіаторів, кухонних плит, корпусів холодильників. Не працюйте з інструментом під дощем і снігом. Не використовуйте електроінструмент у приміщеннях з підвищеною вологістю. Захищайте інструмент від впливу дощу й вологи. Проникнення води в корпус інструмента може призвести до враження електричним струмом.
- Під час роботи з інструментом не дозволяйте дітям перебувати поблизу. Не дозволяйте стороннім доторкатися до інструмента або подовжувача. Сторонні особи не повинні знаходитися в місці роботи інструмента.
- Закінчивши роботу, зберігайте інструмент у спеціально відведеному місці. Місце для зберігання електроінструмента повинне бути сухим, недоступним для сторонніх осіб. Робота виконується якісніше і безпечніше, якщо електроінструмент експлуатується згідно передбачених норм, навантажень, зусиль і швидкості.
- Адекватно обирайте інструмент для кожної конкретної роботи. Не намагайтеся виконати малопотужним побутовим електроінструментом роботу, яка призначена для потужного професійного електроінструмента. Не використовуйте електроінструмент в цілях, для яких він не призначений.
- Зверніть увагу на вибір робочого одягу. Не надягайте просторий одяг або прикраси, тому що їх можуть зачепити рухомі частини електроінструмента. На час роботи поза приміщеннями рекомендується надягати гумові рукавички й черевики з неслизькою підошвою. Приховуйте довге волосся головним убором.

- Користуйтеся захисними окулярами. Надягайте маску для обличчя або маску проти пилу, та респіратор, якщо при роботі виділяється пил.
- Не допускайте пошкодження кабелю живлення. Ніколи не переносьте інструмент, утримуючи його за кабель. Не тягніть за кабель з метою вийняти вилку з розетки. Оберігайте кабель від впливу високих температур, хімічно-активних рідин і предметів з гострими краями.
- Будьте уважні. Постійно майте надійну точку опори й не втрачайте рівноваги.
- Уважно й відповідально ставтеся до технічного обслуговування електроінструмента і його ремонту. Для досягнення кращих робочих характеристик і забезпечення безпеки при роботі обережно поводьтеся з інструментом і тримайте його в чистоті. При заміні аксесуарів дотримуйтесь вказівок у відповідних інструкціях. Періодично оглядайте кабель інструмента й у випадку його ушкодження замініть в сервісному центрі. Періодично оглядайте подовжувачі, які Ви використовуєте, і у випадку пошкодження замініть їх. Рукоятки інструмента повинні бути сухими й чистими, не допускайте їх забруднення мастильними матеріалами.
- Виймайте вилку кабелю живлення з розетки, якщо інструмент не використовується, перед початком техобслуговування, а також перед заміною аксесуарів.
- Уникайте несподіваного запуску двигуна. Не переносьте підключений до електромережі електроінструмент, тримаючи палець на кнопці увімкнення. Перед тим як вставити вилку у розетку переконайтеся, що кнопка увімкнення не зафіксована, тобто перебуває в положенні «Вимк».
- Працюючи поза приміщенням, користуйтеся подовжувачами. У цьому випадку використовуйте тільки подовжувачі, призначені для роботи на вулиці. Вони мають відповідне маркування. Подовжувачі повинні розмотуватися на повну їх довжину.
- Будьте пильні. Не працюйте з електроінструментом якщо Ви стомилися, прийняли ліки, що містять наркотичні речовини або ліки, які можуть викликати сонливість, а також алкоголь і будь-які інші засоби й продукти, що погіршують увагу й зосередженість.
- Перевіряйте пошкоджені деталі. Перш ніж почати експлуатацію електроінструмента, слід ретельно перевірити всі деталі і з'єднання на пошкодження, щоб переконатись, що вони перебувають в належному стані й виконують призначену їм функцію.
- Перевірте надійність кріплення рухомих деталей. Не працюйте з інструментом при несправній кнопці увімкнення. Пошкоджені деталі необхідно замінити в сервісному центрі «APRO».
  Ремонт електроінструмента повинен здійснюватися винятково в уповноваж еному сервісному центрі з використанням тільки оригінальних запасних частин «APRO». В іншому випадку можливе нанесення серйозної шкоди здоров'ю користувача.

**Техніка безпеки при роботі з перфоратом:**

При експлуатації інструмента необхідно дотримуватись всіх вимог інструкції з експлуатації (Технічного паспорта), дбайливо користуватись ним, не піддавати його ударам, перевантаженням, бруду і впливу агресивних середовищ.

При роботі з інструментом необхідно дотримувати наступних правил:

- Усі види робіт з підготовки інструмента до роботи, технічне обслуговування й ремонт проводити тільки при відключеній від мережі штепсельній вилці.
- Підключати, відключати інструмент від мережі тільки при виключеній кнопці на інструменті.
- Відключати від мережі штепсельну вилку при зміні аксесуарів, при переносі інструмента з одного робочого місця на інше, при перерві в роботі, по закінченню роботи.
- Негайно відпустити кнопку увімкнення інструмента при раптовій зупинці (зникненні напруги в мережі, заклинюванні бурильного змінного інструмента, перевантаженні електродвигуна).
- Працювати тільки із встановленою передньою рукояткою.
- Користуватися протишумними навушниками.
- Користуватися захисними окулярами.
- При роботі використовувати взуття з неслизькою підошвою.
- Використовувати щільні захисні рукавички при тривалій роботі, вони знижують рівень шкідливих вібрацій на рукоятках інструмента.
- Не носити інструмент за кабель живлення. Не накручувати кабель навколо руки або інших частин тіла.
- Не допускати натягування, перекручування й попадання під різні вантажі кабелю живлення, його контакту з гарячими й масляними поверхнями.
- Проводити будь-які роботи, при яких може бути пошкоджена ізоляція електричних дротів, а також пробивати отвори й борозни в стінах, де може бути розташована прихована проводка, необхідно тільки після їх відключення від джерела живлення. При цьому повинні бути вжиті всі заходи для попередження випадкової появи на них напруги.
- Роботи, при виконанні яких можуть бути пошкоджені приховано розташовані санітарнотехнічні трубопроводи, необхідно виконувати при перекритих трубопроводах.
- При роботі з інструментом необхідно стежити за тим, щоб бур не перекошувався в шпурі.
- Не перевантажувати двигун інструмента.
- При роботі з інструментом на висоті стежити, щоб уламки бетону або цегли падаючи, не заподіяли шкоди оточуючим.
- По закінченню роботи інструмент повинен бути очищений від пилу й бруду.
- Зберігати інструмент у сухому, недоступному для дітей і сторонніх, місці. Температура зберігання повинна бути в інтервалі від - 15°C до + 40°C. При внесенні перфоратора з холоду в тепле приміщення необхідно дати йому прогрітися протягом не менше 2 годин. Після цього інструмент можна підключати до електромережі.

**Забороняється:**

1. Працювати з інструментом без встановленої передньої рукоятки.
2. Експлуатувати й зберігати інструмент у приміщеннях з вибухонебезпечним, а також хімічно активним середовищем, що руйнує метали й ізоляцію.
3. Експлуатувати інструмент в умовах впливу крапель та бризок, на відкритих майданчиках під час снігопаду та дощу.
4. Залишати без догляду інструмент, підключений до електромережі.
5. Працювати з інструментом із приставних сходів.
6. Експлуатувати інструмент при виникненні під час його роботи хоча б однієї з наступних несправностей:

- пошкодження штепсельної вилки або мережевого кабелю живлення;
- несправна кнопка увімкнення або її нечітка робота;
- іскріння щіток на колекторі, що супроводжується появою колового вогню на його поверхні;
- витікання мастила з редуктора;
- швидкість обертання падає до ненормальної величини;
- корпус двигуна перегрівається;
- поява диму або запаху, характерного для горілої ізоляції;
- пошкодження або поява тріщин у корпусних деталях, передній рукоятці;
- пошкодження або затуплення змінного робочого інструмента.

***Слідкуйте за справністю інструмента. У разі відмови в роботі, появі запаху, характерного для горілої ізоляції, сильного стуку, шуму, іскор, необхідно негайно припинити роботу і звернутися до сервісного центру.***

***Дана інструкція не може врахувати всі випадки, які можуть виникнути у реальних умовах експлуатації перфоратора. Тому, під час роботи інструментом, необхідно бути вкрай уважним і акуратним.***

## 7. РОБОТА З ІНСТРУМЕНТОМ

**Перед експлуатацією:**

Перед початком впевніться, що в місці роботи відсутня прихована електропроводка, газо- і водопровід. Електроживлення повинно відповідати технічним даним перфоратора. Кабель живлення і вилка повинні бути в робочому стані.

**Допоміжна рукоятка:**

Забороняється використовувати інструмент без допоміжної рукоятки (3). Завжди три майте інструмент двома руками. Для встановлення зручного положення рукоятки необхідно послабити ручку, повернувши її нижню частину проти годинникової стрілки,

відрегулювати та зафіксувати робоче положення рукоятки, обертаючи допоміжну ручку (3) за годинниковою стрілкою.

**Увімкнення/Вимкнення:**

Інструмент вмикається натисканням на клавішу кнопки увімкнення (6). Щоб зупинити роботу інструмента, необхідно відпустити клавішу (6). Для безперервної роботи натиснути на перемикач (6) та, утримуючи його в цьому положенні, натиснути на кнопку блокування (7). Щоб відключити інструмент з безперервного режиму роботи, знову натиснути та відпустити клавішу кнопки (6).

**Заміна бура (SDS-plus):**

У даній моделі перфоратора необхідно використовувати аксесуари з хвостовиком типу SDS-plus. Робота з іншими типами не рекомендується. Використання інших типів хвосто виків може привести до поломки інструменту і навіть травмування оператора та інших осіб. Аксесуари із хвостовиками стандарту SDS-plus мають свободу руху у затискному патроні, що обумовлено конструктивними особливостями патронів стандарту SDS-plus, в результаті чого в режимі холостого ходу виникає радіальне биття. Це ніяк не впливає на точність свердління, оскільки бур/піка/ долото центруються автоматично. Бури, піки, долото та інший змінний інструмент (аксесуари) із хвостовиком стандарту SDS-plus встановлюються в SDS-plus патрон і використовуються для свердління без ударної дії, свердління з ударною дією, довбання, розколювання та розпушування матеріалу.

Встановлення бура / долота / піки (аксесуарів) (Мал. 1) Відтягніть фіксуюче кільце патрона (1) в напрямку передньої ручки і тримайте її в такому положенні.

Вставте бур/долото/піку (2) обертальним рухом в тримач інструменту до упору.

Відпустіть фіксуюче кільце. Хвостовик бура/ долота/піки автоматично фіксується в потрібному положенні. Переконайтеся в надійності фіксації бура/ долота/піки (аксесуарів) Для установки бура/ долота/ піки (аксесуарів) в першу чергу необхідно почистити хвостовик (витерти насухо чистою тканиною.

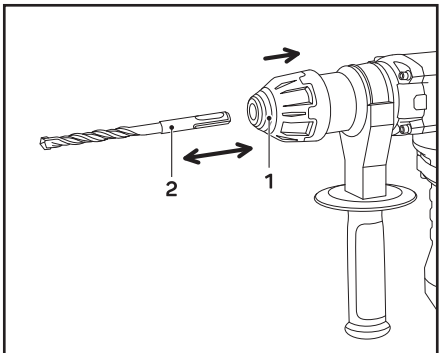

Мал. 1

**Зняття бура**

Відтягніть фіксуюче кільце тримача та витягніть бур/долото/піку з патрона.

**Перемикач режимів роботи (Мал. 2)**

Перемикач має 2 положення:

1. Режим свердління з ударом (hammer and drill).
2. Режим довбання (only hammer).

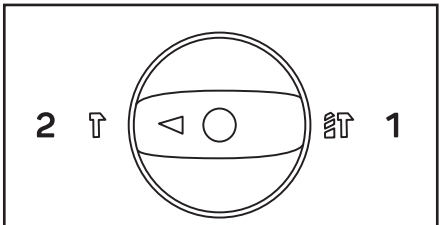

Мал. 2

***Перемикач вибору режиму можна використовувати тільки тоді, коли двигун інструмента повністю зупинений.***

***Занадто сильний тиск на інструмент не приводить до більш швидкого свердління, а навпаки знижує продуктивність і може стати причиною скорочення терміну служби інструмента. Не намагайтеся свердлити отвори під анкерні болти й інші подібні отвори у бетоні в обертальному режимі (режимі свердління). При використанні нструмента в режимі «свердління з ударом» із змінним або додатковим кулачковим патроном, термін служби інструмету скорочується, а кулачковий затискний патрон може бути зіпсований.***

**Запобіжна муфта:**

У випадку, якщо бур/долото/піку заклинило в матеріалі, що оброблюється, спрацює запобіжна муфта. При спрацюванні запобіжної муфти, негайно відпустіть кнопку увімкнен- ня перфоратора та від'єднайте його від джерела електричної енергії, дістаньте бур/долото/піку із матеріалу, що оброблюється. Перевірте працездатність інструменту та лише після цього продовжуйте роботу перфоратором.

**Регулятор обертів (1900Н):**

За допомогою регулятора обертів встановлюється необхідна кількість обертів двигуна, чим можна змінювати частоту обертів бура чи частоту ударів, яка обирається в залежності від оброблюваних матеріалів. Частоту обертів можна встановити шляхом обертання колеса-регулятора в межах 6 позицій. Цифра «1» відповідає мінімальній частоті обертів вигуна, цифра «6» («MAX») – максимальній частоті обертів двигуна. При довготривалій роботі (близько 15 хв.) на низьких обертах необхідно охолодити інструмент протягом 3-х хвилин. Для цього встановіть максимальну кількість обертів і залиште інструмент працювати на холостому ходу.

## 8. ПРАВИЛА ДОГЛЯДУ ЗА ІНСТРУМЕНТОМ

Регулярно (бажано після кожного використання) протирайте корпус інструмента м'якою тканиною. Слідкуйте, щоб у вентиляційних отворах не було бруду і пилу. При сильному забрудненні використовуйте м'яку тканину, змочену в мильній воді. Забороняється використовувати такі розчинники, як бензин, спирт, водо аміачний розчин і т. д., оскільки вони можуть пошкодити пластмасові деталі інструмента. Слідкуйте, щоб волога не попала в отвори на корпусі електроінструмента. При сильних забрудненнях вентиляційних отворів, продуйте їх стисненим повітрям. Інструмент не потребує додаткового змащення, окрім хвостовиків бура при роботі.

## 9. ТЕХНІЧНЕ ОБСЛУГОВУВАННЯ ПЕРФОРАТОРУ

Обслуговування електроінструмента повинно виконуватись тільки кваліфікованим персоналом уповноважених сервісних центрів «APRO». Обслуговування, виконане некваліфікованим персоналом, може стати причиною поломки інструмента і травм. При обслуговуванні електроінструмента використовуйте тільки рекомендовані змінні витратні частини, насадки, аксесуари. Використання не рекомендованих витратних частин, насадок та аксесуарів може призвести до поломки електроінструмента або травмування.

## 10. ЗБЕРІГАННЯ

Зберігати інструмент рекомендується в приміщенні, яке добре провітрюється, при температурі від -15 °C до +40 °C та відносній вологості повітря не більше 90%. Якщо інструмент зберігався при температурі 0°C інижче, то перш ніж використовувати інструмент, його необхідно витримати в теплому приміщенні при температурі від +5 °C до +40 °C протягом двох годин. Даного проміжку часу слід дотримуватися для видалення можливого конденсату. Якщо інструмент почати використовувати відразу ж після переміщення його з холоду, інструмент може вийти з ладу. Зберігайте інструмент, інструкцію з експлуатації та аксесуари в оригінальному кейсі. У цьому випадку вся необхідна інформація та деталі завжди будуть під рукою.

## 11. УТИЛІЗАЦІЯ

Не викидайте електроінструменти разом з побутовими відходами! Електроінструменти, які були виведені з експлуатації, підлягають окремому збиранню та утилізації відповідно до природоохоронного законодавства.

ДЛЯ НОТАТОК

ДЛЯ НОТАТОК

Виробник: "Чжецзян Беню Тулз Ко., Лтд", №188, вулиця Хайчан, район Лучяо, місто Тайчжоу, провінція Чжецзян, Китай. Постачальник, імпортер, представник виробника та підприємтство, яке приймає претензії: "ТОВ «СПЕЙР ПАТС»", Україна, 21036, м. Вінниця, вул. Праведників світу, буд. 4. Виготовлено в КНР, 2025 р. Вироби ТМ «APRO» відповідають вимогам стандартів і технічних умов, вказаним у сертифікатах відповідності та (або) деклараціях відповідності технічним регламентам.

КРОН
kron.kh.ua