Craftfull

ОРИГІНАЛЬНА ІНСТРУКЦІЯ З ЕКСПЛУАТАЦІЇ

ШВИДКА ЗАРЯДКА PS1800
ЕЛЕКТРОСТАНЦІЯ

ВСТУП

Шановний клієнте,

Вітаємо вас із придбанням нової електростанції марки Craftfull.
Craftfull пропонує широкий асортимент продукції. Усі пристрої відповідають чинним стандартам і, отже, відповідають найвищим стандартам якості.

Щоб ви могли використовувати свій пристрій на повну потужність і насолоджуватися ним протягом тривалого часу, будь ласка, уважно прочитайте інструкцію користувача перед використанням.

Сподіваємося, що ви чудово проведете час!

Уважно прочитайте весь цей документ перед введенням в експлуатацію та першим використанням. Ви несете відповідальність за ретельне та належне інструктування кожного користувача цього пристрою щодо всіх запобіжних заходів та інструкцій з безпеки. Зберігайте ці інструкції з експлуатації в безпечному місці!

ЗМІСТ

1. Інструкції з техніки безпеки - 3
2. Комплект поставки - 4
3. Функції - 5 - 7
4. Інструкції щодо заряджання - 8
5. Експлуатація - 9 - 10
6. Найчастіші запитання - 11
7. Утилізація - 11
8. Технічні дані - 12
9. Застереження - 13
10. Гарантійні умови - 13
11. Відповідність - 13

1. ІНСТРУКЦІЇ З БЕЗПЕКИ

1. Тримайте електростанцію подалі від вологи та тепла.
2. Не відкривайте та не розбирайте електростанцію самостійно.
3. Будь ласка, переробляйте виріб відповідно до місцевих правил утилізації.
4. Будь ласка, віднесіть електростанцію до професійної компанії з переробки для утилізації.
5. Діти та люди з інвалідністю можуть користуватися електростанцією лише під наглядом.

1. Будь ласка, уважно прочитайте інструкцію з експлуатації перед першим використанням та зберігайте її в безпечному місці для подальшого використання.

2. Щоб уникнути ризику травмування, не залишайте дітей без нагляду поблизу електростанції.

3. Не засувайте пальці, руки чи будь-які предмети у вентиляційні решітки електростанції.

4. Використання невідповідних аксесуарів може призвести до пожеж, ураження електричним струмом або інших травм.

5. Не використовуйте пошкоджені або модифіковані акумуляторні блоки.

6. Не експлуатуйте електростанцію з пошкодженим кабелем, вилкою живлення або з'єднувальним кабелем, оскільки це може спричинити коротке замикання та, як наслідок, високий ризик пожежі.

7. Ніколи не відкривайте електростанцію самостійно; неправильне розбирання може призвести до пожежі або ураження електричним струмом.

8. Щоб уникнути ризику ураження електричним струмом у разі несправності, від’єднайте електростанцію від джерела живлення перед виконанням будь-яких робіт з технічного обслуговування.

9. Заряджайте електростанцію в добре провітрюваному місці, щоб забезпечити циркуляцію повітря.

10. За надзвичайно складних умов рідина може витікати з акумулятора. Уникайте контакту з акумуляторами та рідинами. У разі потрапляння ретельно промийте їх великою кількістю води. Якщо рідина потрапила в очі, негайно зверніться за медичною допомогою.

11. Будь ласка, не піддавайте виріб впливу надмірного тепла.

12. Ремонт повинні виконуватися лише кваліфікованими або уповноваженими спеціалістами.

13. Будь ласка, не перевищуйте зазначену вхідну напругу змінного струму. В іншому випадку може статися поломка виробу, і гарантія буде анульована.

2. ОБСЯГ ПОСТАВКИ

Опис	Ілюстрація	Кількість
Craftfull Powerstation PS1800		1
Зарядний пристрій змінного струму		1
Автомобільний зарядний кабель до циліндричного роз'єму DC5525		1
Інструкція користувача		1

3. ФУНКЦІЇ

3.1 ОПИС

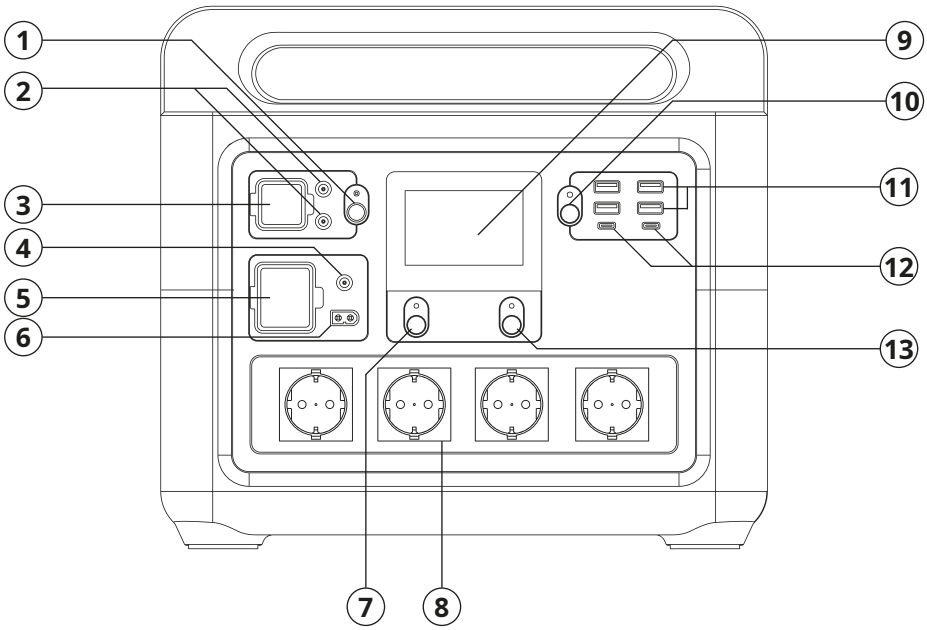

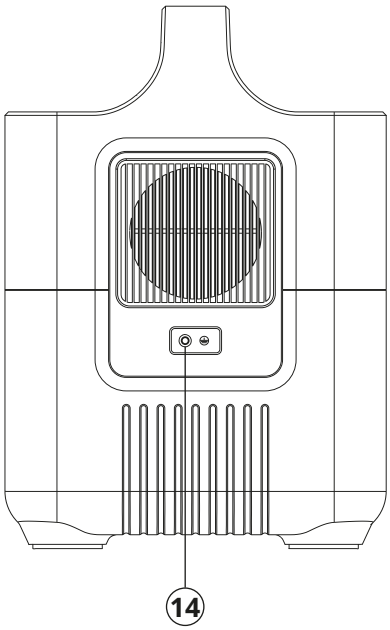

1. Вимикач постійного струму
2. Вихід DC5521
3. Вихід постійного струму 12 В для автомобіля/транспортного засобу
4. Вхід DC5521
5. Підключення входу змінного струму
6. Роз'єм XT60
7. Вимикач змінного струму
8. Вихідний роз'єм змінного струму
9. РК-дисплей
10. Вмикач/вимикач USB-порту
11. Порт USB-A QC 3.0
12. порти USB-C PD 100 Вт
13. Головний вимикач
14. Заземлення *

*** Заземлювальний кабель не входить до комплекту.**

3. ФУНКЦІЇ
(ПРОДОВЖЕННЯ)

3,2-дюймовий РК-дисплей

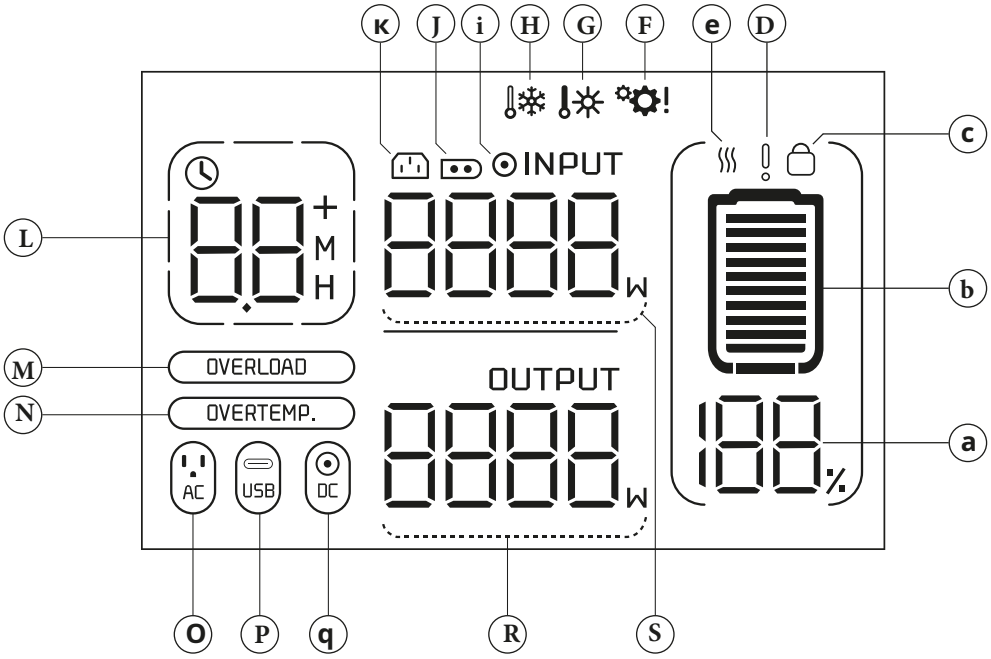

Інформація про батарею реклама	a	188%	Ємність акумулятора у %	D	!	Несправність акумулятора/ низька напруга
	b		Символ для Ємність акумулятора	e		Температура акумулятора занадто високо/занадто низько
	c		Механізм блокування акумулятора захист			
Вхідний дисплей	к		Вхід змінного струму	i		Вхід постійного струму
	J		Вхід сонячної панелі	S	INPUT 8888 W	Вхідна потужність
Домашній дисплей	O	AC	Вихід змінного струму	q	DC	Вихід постійного струму для гніздо прикурювача
	P	USB	Символ для USB-портів	R	OUTPUT 8888 W	Вихідна потужність
Час, що залишився	L	88 + M H	Час, що залишився Розряд/Заряд	L	M	хвилин
				L	H	Години
Індикатор функції захисту	F		Системна помилка	M	OVERLOAD	Захист від перевантаження
	G		Занадто висока температура	N	OVERTEMP.	Перегрів
	H		Температура занадто низька			

3. ФУНКЦІЇ
(ПРОДОВЖЕННЯ)

3,2-дюймовий РК-дисплей

Важливо:

Під час роботи електростанції ви можете будь-коли вмикати та вимикати РК-екран, натискаючи головну кнопку живлення. Якщо не надходить жодного сигналу, РК-екран вимкнеться через три хвилини. Коротко натисніть головну кнопку живлення, щоб знову ввімкнути РК-екран.

Електростанція вимикається через десять хвилин, якщо не виконується жодна робоча функція. РК-екран вимикається, коли спрацьовує функція захисту. Тільки після усунення несправності РК-екран може знову автоматично вимикатися.

4. ІНСТРУКЦІЇ З ЗАВАНТАЖЕННЯ

1. Повністю зарядіть електростанцію перед використанням.
2. Будь ласка, повністю зарядіть акумулятор, перш ніж зберігати його протягом тривалого часу. Перевіряйте залишок заряду приблизно кожні три місяці та заряджайте пристрій за потреби.
3. Електростанція має три вхідні порти (змінний струм, сонячна панель та порт DC5521):
   a. Блок живлення змінного струму (роз'єм холодного приладу) з максимальною потужністю 300 Вт
   b. DC5521 (роз'єм для сигарети)
   c. Сонячна панель

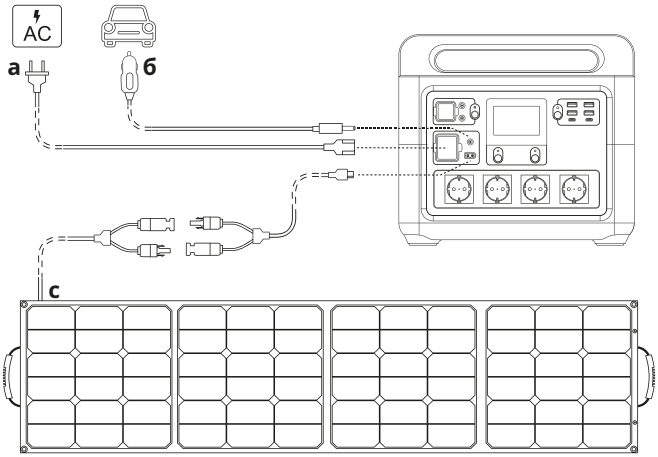

Паралельна зарядка через сонячну панель

Важливо:
Максимальна напруга сонячних панелей для цієї електростанції становить 28 В, а максимальний струм – 5 н.е. год. Заряджатися вона повинна сонячними панелями з напругою менше 28 В.
Якщо вхідна напруга перевищує 28 В, існує ризик пошкодження пристрою.

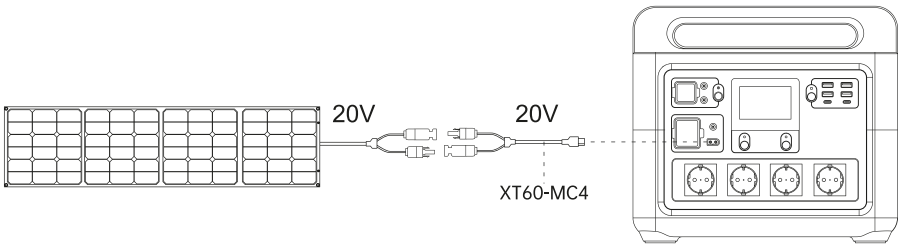

5. ЕКСПЛУАТАЦІЯ

Вихід змінного струму

Повідомлення:

Номінальна максимальна вихідна потужність пристрою становить 1800 Вт.
Пікова потужність до 2100 Вт допускається лише протягом короткочасного навантаження.
За умови, що сумарне навантаження не перевищує допустимі значення, усі вихідні розетки можуть працювати одночасно.

1. Натисніть і утримуйте головний вимикач живлення протягом трьох секунд, щоб увімкнути електростанцію. РК-екран засвітиться, і пристрій перейде в режим очікування.
2. Підключіть пристрої змінного струму.
3. Натисніть перемикач увімкнення/вимкнення кондиціонера, щоб активувати функції кондиціонера.
4. Знову натисніть перемикач увімкнення/вимкнення кондиціонера, щоб вимкнути функції кондиціонера.

Повідомлення:

Пристрій підтримує одночасне заряджання та розряджання.

Виходи змінного струму можуть працювати під час заряджання електростанції від мережі змінного струму.

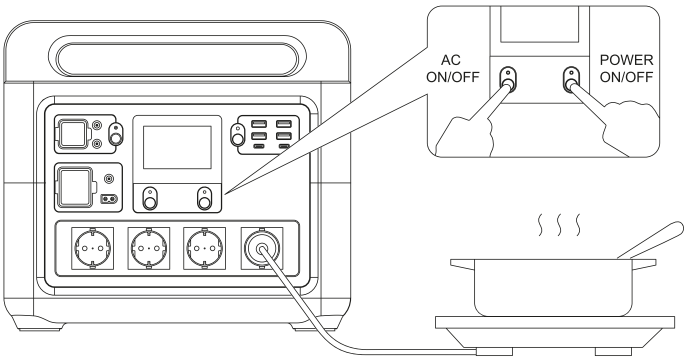

5. ЕКСПЛУАТАЦІЯ (ПРОДОВЖЕННЯ)

USB-порти

1. Натисніть і утримуйте головний вимикач живлення протягом трьох секунд, щоб увімкнути електростанцію. РК-екран засвітиться, і пристрій перейде в режим очікування.
2. Натисніть перемикач USB-порту ввімкнення/вимкнення, щоб активувати USB-порти.
3. Підключіть відповідні USB-пристрої.
4. Знову натисніть перемикач USB-порту ввімкнення/вимкнення, щоб деактивувати USB-порти.

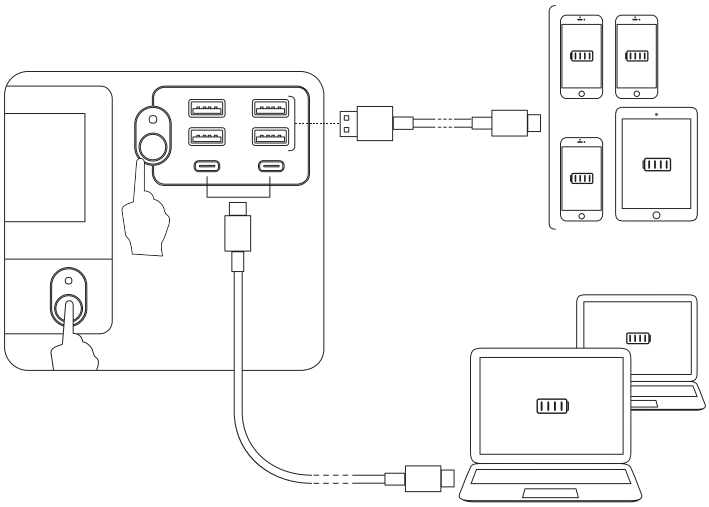

Вихід постійного струму

1. Натисніть і утримуйте головний вимикач живлення протягом трьох секунд, щоб увімкнути електростанцію. РК-екран засвітиться, і пристрій перейде в режим очікування.
2. Підключіть пристрої постійного струму.
3. Натисніть перемикач постійного струму (DC on/off), щоб активувати функції постійного струму.
4. Знову натисніть перемикач постійного струму (DC on/off), щоб вимкнути функції постійного струму.

Важливо:

Переконайтеся, що ви ніколи не підключаєте шнур живлення до вихідних портів постійного струму, це може пошкодити пристрій.

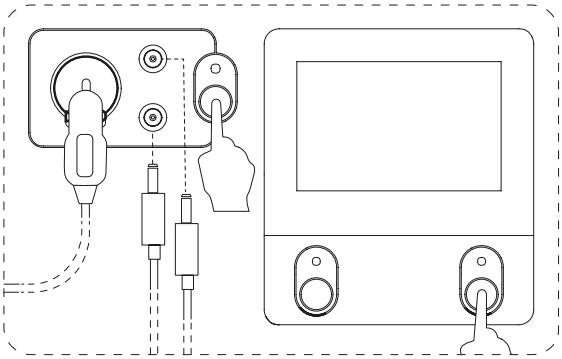

6. Найчастіші запитання

1. **Чи можна взяти пристрій на борт літака?**
   Ні, оскільки це продукт, що працює від батареї, і, згідно з міжнародними стандартами та правилами повітряного транспорту, ємність батареї не повинна перевищувати 100 Вт·год.

2. **Чому підключений пристрій не можна використовувати, навіть якщо він знаходиться в межах номінального діапазону потужності електростанції?**
   Електростанція вже занадто розряджена і потребує повної зарядки.

3. **Чому іноді чути шум?**
   Електростанція має систему повітряного охолодження, яка дозволяє вбудованому вентилятору краще розсіювати тепло; тому під час використання іноді може виникати певний шум.

4. **Як зберігати продукт, коли він не використовується?** Зберігайте електростанцію лише в сухому приміщенні.

5. **Як можна почистити виріб, якщо він забрудниться?**
   Будь ласка, використовуйте суху неабразивну тканину. Не використовуйте хімічні розчинники. Або ж можна використовувати ватний тампон, змочений невеликою кількістю медичного спирту. Не піддавайте виріб впливу великої кількості води.

7. УТИЛІЗАЦІЯ

Увага: Після закінчення терміну служби цей пристрій не можна утилізувати разом зі звичайними побутовими відходами, а необхідно доставити до пункту збору для переробки електричного та електронного обладнання. Додаткову інформацію можна отримати у місцевих органах утилізації відходів. Матеріали придатні для переробки відповідно до їх маркування. Повторно використовуючи, переробляючи або іншим чином утилізуючи старі пристрої, ви робите важливий внесок у захист довкілля.

Директива ЄС про управління відходами 2012/19/ЄС

Утилізуйте свій пристрій**за жодних обставин**Утилізуйте пристрій разом зі звичайними побутовими відходами. Утилізуйте його виключно через комунальну або уповноважену компанію з утилізації відходів. Дотримуйтесь чинних правил. У разі сумнівів зверніться до вашої міської або селищної ради за інформацією про належні та екологічно безпечні варіанти утилізації.

Батарейки/Акумуляторні батарейки

Батарейки/акумуляторні батарейки можуть містити токсичні речовини, шкідливі для здоров'я та навколишнього середовища. Цей виріб містить батарейки, на які поширюється дія Європейської директиви 2006/66/ЄС та**за жодних обставин** Батарейки/акумуляторні батарейки можна утилізувати разом зі звичайними побутовими відходами. Завжди утилізуйте батарейки/акумуляторні батарейки відповідно до чинних законодавчих норм. Перед утилізацією цього пристрою вийміть усі батарейки/акумуляторні батарейки та віднесіть їх до пункту збору для переробки батарейок або електричного та електронного обладнання.

переробка

Ваш новий пристрій був захищений упаковкою під час доставки до вас. Пакувальні матеріали можна переробити. Будь ласка, допоможіть нам, утилізувавши упаковку екологічно безпечним способом. Щоб дізнатися про поточні варіанти утилізації, зверніться до свого продавця або до місцевого пункту утилізації відходів.

8. ТЕХНІЧНІ ДАНІ

Розміри виробу (Д x Ш x В)	35 x 22 x 27,5 см
Вага продукту	16,5 кг
гарантія	3 роки
Колір	Чорний
Робоча температура	0 – 40 °C
РК-дисплей	Відображення: Залишкової ємності у відсотках, поточної вихідної потужності у ватах, часу використання при поточному навантаженні в годинах, потужності заряджання у ватах
акумулятор	1536 Вт·год (60000 мАг), номінальна напруга: 25,6 В
Тип акумулятора	Літій-залізофосфатний акумулятор (LiFePO4)4)
Система керування акумулятором	Захищає від: глибокого розряду, перенапруги, перезарядки, короткого замикання, перегріву, низьких температур, AVP, OVP, SCP
Цикли заряджання	80% ємності зарядки після понад 2000 циклів заряджання
З'єднання	Виходи: 2x USB-C, 4x USB-A QC 3.0, 1x автомобільний зарядний пристрій (прикурювач) (дер), 4 розетки Schuko, 2 штекери DC5521 Входи: 1x Solar XT60, 1x DC5521 циліндричний роз'єм, 1x IEC C14 роз'єм
Вихід змінного струму	Номінальна потужність: 1800 Вт, 230 В, 50 Гц; Пікова потужність: 2100 Вт, 230 В, 50 Гц; чиста синусоїда
Вхід змінного струму	230 В, 50 Гц, 1000 Вт
Час заряджання змінного струму	До 80% за 30 хвилин, 1,7 години до повної зарядки
Вхідний роз'єм постійного струму	12 – 80 В/7 А (макс. 420 Вт)
Вихідний роз'єм постійного струму	13,6 В/8 А, 108,8 Вт
Вхід постійного струму Solar XT60	12 – 80 В/10 А (макс. 600 Вт) з MPPT (пошук точки максимальної потужності)
Вихід постійного струму USB-A	QC 3.0: 5 В/3 А; 9 В/2 А; 12 В/1,5 А (макс. 18 Вт)
Вихід постійного струму USB-C	5 В, 9 В, 12 В, 15 В/3 А; 20 В/5 А (макс. 100 Вт)
Вихід постійного струму для транспортних засобів	13,6 В/8 А, 108,8 Вт
сумісність	Сумісний з усіма пристроями, що використовують існуючі порти, наприклад, смартфонами або планшетами
Основні характеристики продукту	3-річна гарантія, заряджає до 80% за 30 хвилин, літій-літій-літій-полімерний акумулятор4 -Акумулятор, ємність зарядки 80% після понад 2000 циклів зарядки, інтелектуальна система керування зарядом акумулятора, 2 порти USB-C та 4 порти USB-A QC 3.0, 4 розетки Schuko, пікова потужність до 2100 Вт

Технічні характеристики можуть бути змінені без попереднього повідомлення, помилки виключені.

9. ВІДМОВА ВІД ВІДПОВІДАЛЬНОСТІ

Всі права захищені.
Виробник не несе відповідальності за можливі неточності або неповну інформацію, що міститься в цьому посібнику користувача. Дані в цьому документі можуть бути змінені без попередження; при цьому виробник не зобов’язаний оновлювати документ. Виробник залишає за собою право вносити зміни до конструкції, технічних характеристик або комплектування пристрою, якщо такі зміни спрямовані на покращення виробничого процесу чи якості продукту

10. ГАРАНТІЙНІ УМОВИ

Гарантія діє за умови дотримання всіх вимог щодо правильного використання, експлуатації та зберігання пристрою, зазначених у цій інструкції.
У разі порушення будь-якого з обов’язкових пунктів експлуатації виробник залишає за собою право відмовити у гарантійному обслуговуванні.

11. ВІДПОВІДНІСТЬ

Знак CE означає, що дистриб'ютор заявляє, що продукт відповідає основним вимогам та рекомендаціям європейських норм.