ІНСТРУКЦІЯ З ЕКСПЛУАТАЦІЇ
РУКОВОДСТВО ПО ЭКСПЛУАТАЦИИ

ДРАБИНА АЛЮМІНІЄВА УНІВЕРСАЛЬНА РОЗКЛАДНА ТЕЛЕСКОПІЧНА
ЛЕСТНИЦА АЛЮМИНИЕВАЯ УНИВЕРСАЛЬНАЯ РАСКЛАДНАЯ ТЕЛЕСКОПИЧЕСКАЯ
LT-2043, LT2044

Будь ласка, (ОБОВ'ЯЗКОВО) прочитайте і ознайомтеся з керівництвом по експлуатації перед використанням та дотримуйтесь його правилам безпеки та інструкцій із застосування. Недотримання інструкції може призвести до травм або поломки інструменту.

Пожалуйста, (ОБЯЗАТЕЛЬНО) прочитайте и ознакомьтесь с руководством по эксплуатации перед использованием и следуйте всем его правилам безопасности и инструкциям по применению. Несоблюдение инструкции может привести к травмам или поломке инструмента.

Многофункціональна драбина може бути встановлена у багатьох позиціях та різної висоти завдяки інноваційній системі шарнірів та закріплень. Ця драбина ідеальна для використання в домашніх умовах або майстерні та зручна для професіоналів.

СКЛАДОВІ МНОГОФУНКЦІОНАЛЬНОЇ ДРАБИНИ.

A. Внутрішня частина
B. Зовнішня частина
C. Сходинка
D. Скоби регулювання висоти
E. Двопозиційні закріплюючі шарніри
F. Запірний важіль

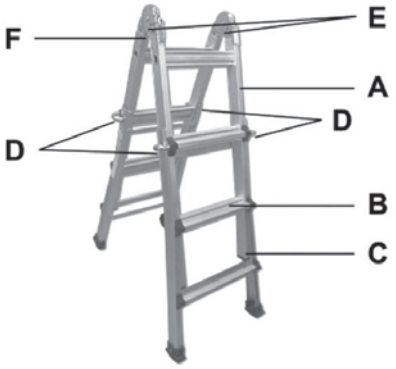

Закріплення пластикового захисту на зовнішній стороні драбини. Для закріплення виконайте наступні дії:

1. Витягніть чотири скоби, що регулюють висоту. Це звільнить дві частини драбини.
2. Повністю виніть внутрішню частину драбини із зовнішньої.
3. Прикріпіть пластиковий захист до кожного верхнього краю зовнішньої частини драбини і перевірте якість закріплення.
4. Вставте внутрішню частину драбини у зовнішню назад.

ШАРНІРИ

Драбина може бути встановлена у двох різних позиціях за допомогою шарнірів.

A) Драбина (А-образна)
B) Пряма приставна драбина

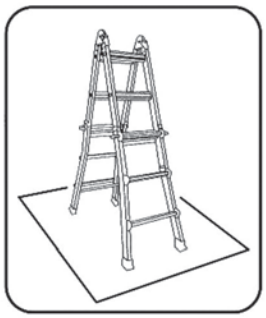

ДЛЯ РЕГУЛЮВАННЯ ШАРНІРІВ ДО БАЖАНОЇ ПОЗИЦІЇ, ВИКОНАЙТЕ НАСТУПНІ ДІЇ:

1. Для звільнення шарнірів, потягніть запірний важіль до того положення, доки шарнір не звільниться.

заблоковано

розблоковано

2. При разблокованих шарнірах відкрийте драбину на кут 35˚ для отримання А-образної драбини, або на 180˚ для прямої приставної драбини.
3. Шарніри автоматично фіксуються, якщо будь-яка з двох позицій отримана (А-образна драбина або пряма приставна). Закріплюється тільки в положенні 35˚ або 180˚.

Важливо: Завжди переконуйтесь в тому, що шарніри надійно закріплені до того, як Ви підійметесь по драбині. Запірний важіль завжди повинен бути в заблокованому положенні.

РЕГУЛЮВАННЯ ВИСОТИ ДРАБИНИ

— Витягніть внутрішню частину драбини до тих пір, доки не буде отримана бажана висота.
— Утримуйте внутрішню частину драбини однією рукою. Поверніть кожну зі скоб регулювання висоти іншою рукою та встановіть в отвіри з боку драбини. Це зафіксує драбину на бажаній висоті. Надійно утримуйте внутрішню частину драбини потягом всієї операції з метою запобігання будь-яких нещасних випадків.

заблоковано

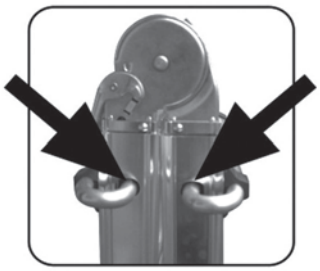

розблоковано

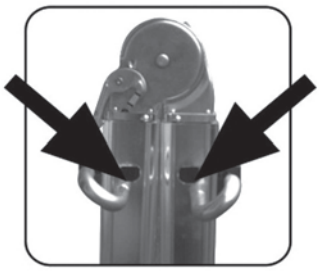

Многофункциональная лестница может быть установлена во многих позициях и разной высоты благодаря инновационной системе шарниров и крепежей. Эта лестница идеальна для использования в домашних условиях или мастерской и удобна для профессионалов.

ЧАСТИ МНОГОФУНКЦИОНАЛЬНОЙ ЛЕСТНИЦЫ

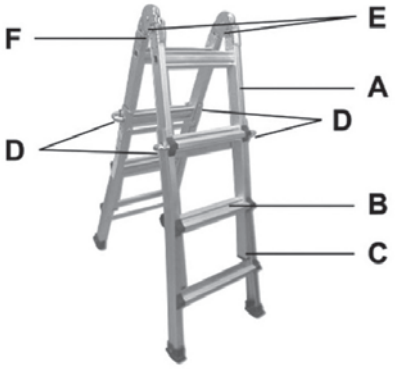

A. Внутренняя часть
B. Наружная часть
C. Ступенька
D. Скобы, регулирующие высоту
E. Двухпозиционные крепежные шарниры
F. Запорный рычаг

Закрепление пластиковой защиты на внешней стороне лестницы.

Для закрепления пластиковой защиты, выполните следующие действия:

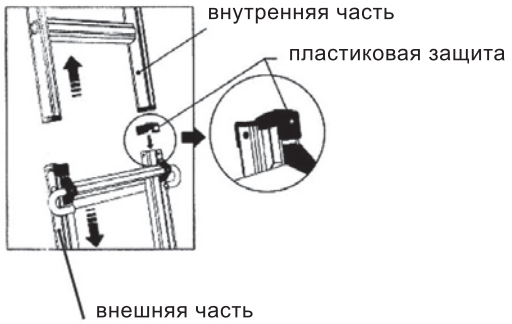

1. Вытащите четыре регулирующих высоту скобы. Это освободит две части лестницы.
2. Полностью выньте внутреннюю часть лестницы из внешней стороны.
3. Прикрепите пластиковую защиту к каждому верхнему краю внешней стороны лестницы и проверьте качество крепления.
4. Вставьте внутреннюю часть лестницы во внешнюю часть обратно.

ШАРНИРЫ

Лестница может быть установлена в двух различных позициях с помощью шарниров.

A) Стремянка (А-образная)
B) Прямая приставная лестница

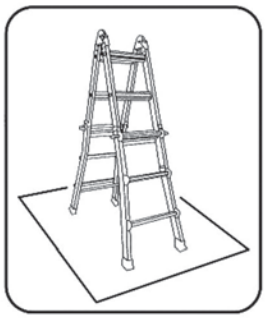

ДЛЯ РЕГУЛИРОВКИ ШАРНИРОВ ДО ЖЕЛАЕМОЙ ПОЗИЦИИ, ВЫПОЛНИТЕ СЛЕДУЮЩИЕ ДЕЙСТВИЯ:

1. Для освобождения шарниров, потяните запорный рычаг до тех пор, пока шарнир не освободится.

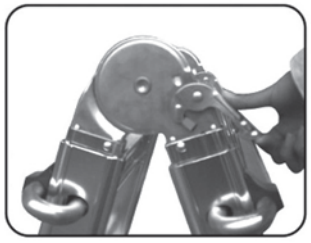

заблокировано

разблокировано

2. При разблокированных шарнирах откройте лестницу под углом 35˚ для получения стремянки, или на 180˚ для прямой приставной лестницы.
3. Шарниры автоматически фиксируются, если любая из двух позиций достигнута (стремянка или прямая приставная лестница). Закрепляется только в позиции 35˚ или 180˚.

Важно: Всегда убеждайтесь в том, что шарниры правильно закреплены до того, как Вы поднимитесь по лестнице. Запорный рычаг всегда должен быть в заблокированном положении.

РЕГУЛИРОВКА ВЫСОТЫ ЛЕСТНИЦЫ

— Вытяните внутреннюю часть лестницы до тех пор, пока не будет достигнута желаемая высота.
— Удерживайте внутреннюю часть лестницы одной рукой. Поверните каждую из скоб регулировки высоты другой рукой и установите в отверстия с боку лестницы. Это зафиксирует лестницу на желаемой высоте. Крепко удерживайте внутреннюю часть лестницы на протяжении всей этой операции, что бы избежать возникновения каких-либо несчастных случаев.

заблокировано

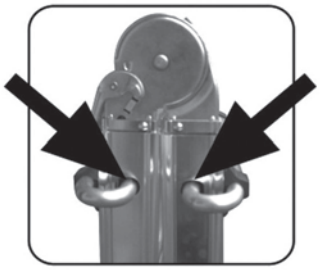

разблокировано

ДЛЯ НОТАТОК / ДЛЯ ЗАМЕТОК

ДЛЯ НОТАТОК / ДЛЯ ЗАМЕТОК

INTERTOOL