VIA SECURITY VS-D12A

Основні технічні характеристики

1) Корпус з металу та пластику 2)До 2 Мп, 1920×1080@30 кадрів/с 3)+265/H.265/H.264B/H.264M/H.264H 4)Кольорове зображення: 0,02 люкс (F2.0, ARP увімк.), Ч/Б: 0 люкс з ІЧ	5) Дальність ІЧ-підсвічування до 30 м 6) Вбудований мікрофон 7) Робочі умови: від -30℃ до 60℃ (від -22℉ до 140℉), ≤95% відносної вологості 8) PoE: IEEE 802.3af, макс. 6 Вт

Основна специфікація

2 Мп фіксована ІЧ-камера типу "Eyeball" **Камера** • Сенсор зображення: 1/2.9" CMOS • Мін. освітленість: Кольорове: 0,02 люкс (F2.0, ARP увімк.), Ч/Б: 0 люкс з ІЧ • Витримка: 1с~1/100000с • День/Ніч: ІЧ-фільтр з автоматичним перемиканням (ICR) • Розумна ІЧ-підсвітка: Так • WDR: DWDR • Співвідношення сигнал/шум: >37дБ • Регулювання кута: 0~360° (Н); 0~80° (П); 0~360(О) **Об'єктив** • Тип об'єктива: Фіксований фокус • Фокусна відстань: 2,8 мм • Кріплення об'єктива: M12 • Діапазон діафрагми: F2.0 • Тип діафрагми: Фіксована • Поле зору: 102,8°(Г); 57,6°(В); 117,8°(Д) • Відстань DORI: Виявлення: 40,0 м, Спостереження: 15,9 м, Розпізнавання: 8,0 м, Ідентифікація: 4,0 м **Підсвітка** • ІЧ-світлодіоди: 2 • Дальність ІЧ: До 30 м • Довжина хвилі: 850 нм	**Зображення** • Макс. роздільна здатність: 2 Мп, 1920×1080@30 кадрів/с • Основний потік: PAL: 25 кадрів/с (1920×1080, 1280×720, 704×576, 640×480) NTSC: 30 кадрів/с (1920×1080, 1280×720, 704×480, 640×480) • Додатковий потік: PAL: 25 кадрів/с (704×576, 704×288, 640×360, 352×288) NTSC: 30 кадрів/с (704×480, 704×240, 640×360, 352×240) • BLC: Так • HLC: Так • ARP: Так • 3D DNR: Так • Баланс білого: Авто/Напівавто/Ручний/Сонячне світло/Природне світло/Тепле лампове світло/Денне лампове світло/Лампа розжарювання/Фіксований **Функції** • Загальна тривога: Виявлення руху • Тривога винятків: Конфлікт IP-адрес • Метод зв'язку: Вихід тривоги **Мережа** • Протоколи: HTTP; TCP/IP; UDP; ICMP; DHCP; DNS; NTP; TLS v1.2; IPv4; Telnet; Unicast

VIA SECURITY VS-D12A
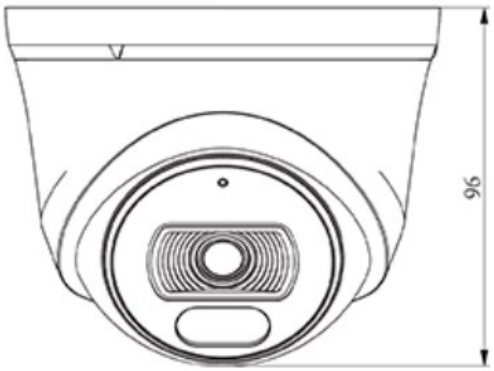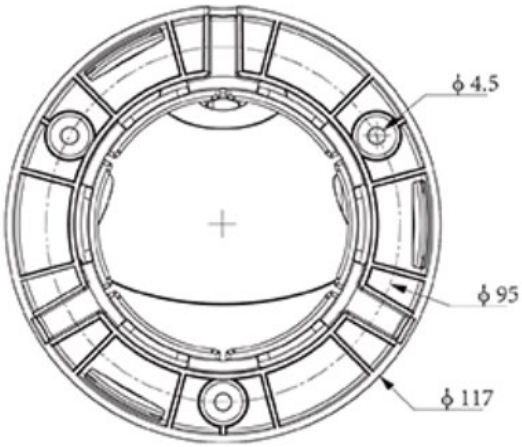
Стандарт стиснення • Стиснення відео: S+265/H.265/H.264B/H.264M/H.264H • Бітрейт відео: 32к~4 Мбіт/с • Стиснення аудіо: G.711A/G.711U • Частота дискретизації аудіо: 8 кГц	• Сумісність системи: ONVIF(Profile S/T); SDK; CGI; Milestone; RTSP • Віддалене підключення: ≤2 • Клієнт: Easy7 VMS • Веб-інтерфейс: IE10+; Firefox52+; Edge89+; Safari11+; Chrome57+ **Інтерфейси** • Комунікаційний інтерфейс: 1*RJ-45 (10/100 Base-T) • Вбудований мікрофон: Так **Загальні характеристики** • Мова веб-клієнта: Англійська • Робоча температура: від -30℃ до 60℃ (від -22℉ до 140℉) • Робоча вологість: ≤95% відносної вологості • Температура зберігання: від -30℃ до 60℃ (від -22℉ до 140℉) • Вологість зберігання: 10%~95% відносної вологості (без конденсації) • Живлення: PoE: IEEE 802.3af, макс. 6 Вт • Захист: Від перенапруги 4000 В; ESD 6000 В • Розміри: Розміри: 117(Д)117(Ш)96(В) мм • Розміри упаковки: 180(Д)90(Ш)95(В) мм • Вага брутто: 0,34 кг