ІНСТРУКЦІЯ З ЕКСПЛУАТАЦІЇ

РУЧНИЙ ПИЛОСОС ДЛЯ БАСЕЙНУ

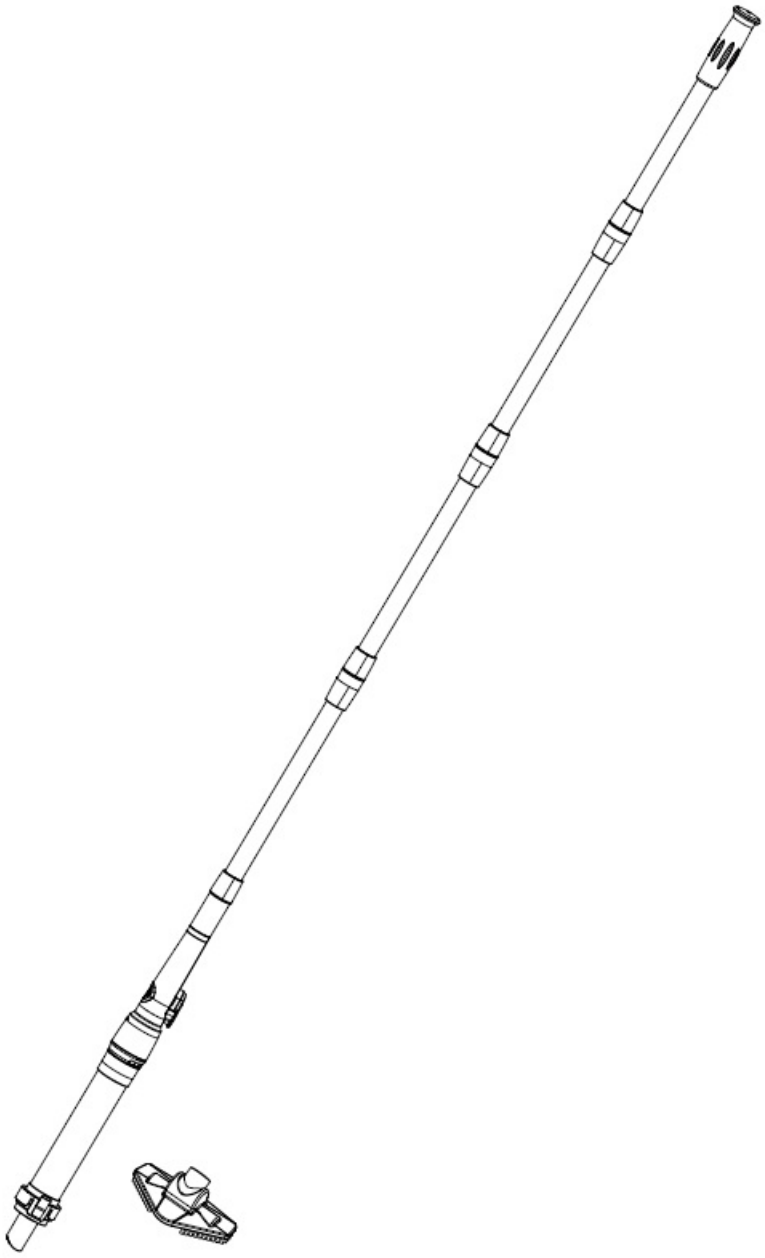

Будь ласка, уважно прочитайте інструкцію перед використанням цього продукту та зберігайте її для подальшого використання.

ПОПЕРЕДЖЕННЯ:

- Не дозволяйте дітям використовувати пилосос як іграшку. Тримайте подалі від дітей. Це не іграшка.
- Збирання та експлуатація тільки тільки дорослими. Цей пилосос не призначений для використання особами з обмеженими фізичними, сенсорними або розумовими здібностями, або з браком досвіду та знань, якщо вони не отримали інструкції щодо приладу та не знаходяться під наглядом особи, відповідальної за їхню безпеку.
- Не використовуйте, якщо пристрій будь-яким чином пошкоджений.
- Тримайте волосся, пальці, будь-яку частину тіла та будь-які вільні частини вашого одягу подалі від отворів на пилососі та зони всмоктування.
- Цей пилосос призначений для використання лише з метою, описаною в інструкції. Не використовуйте пилосос для чищення чогось іншого, крім басейну та спа.
- Для належної роботи занурюйте корпус у воду так, щоб покривало вихідний отвір.
- Підходяща температура води: 4°C - 38°C.
- Використовуйте тільки аксесуари та запасні частини, зазначені в інструкції.
- Не використовуйте без фільтра. Замініть фільтр, якщо він пошкоджений.
- Уникайте всмоктування великих, твердих та гострих предметів пилососом.
- Ніколи не залишайте пилосос підключеним до мережі для тривалого зберігання.
- Ніколи не залишайте пилосос у воді, коли він вимкнений або акумулятор розрядився.
- Цей продукт призначений для загального обслуговування вашого басейну та спа. Не використовуйте для очищення довго накопиченого важкого бруду.
- Не всмоктуйте хімічні стоки, їдкі рідини, токсичні речовини, легкозаймисті або горючі рідини, такі як бензин, не працюйте пилососом в присутності вибухонебезпечних або легкозаймистих парів.
- Ніколи не вставляйте та не кидайте будь-який предмет в будь-який отвір пристрою. Тримайте всі отвори вільними від листя, каміння або будь-чого, що може зменшити потік води.
- Не використовуйте на або поблизу гарячих поверхонь.
- Відключайте від зарядного пристрою перед очищенням, заміною фільтра або будь-яким рутинним обслуговуванням.
- Не заряджайте продукт мокрими руками та босоніж, і не торкайтеся продукту мокрими руками або босоніж під час зарядки.
- Використовуйте зарядний пристрій в чистому та сухому приміщенні. Не піддавайте зарядний пристрій впливу води, будь-якої рідини, високої вологості або екстремальних температур.
- Відключайте зарядний пристрій від джерела живлення після зарядки та перед будь-яким чищенням та обслуговуванням.
- Тримайте шнур і зарядний пристрій подалі від гострих предметів, гарячих поверхонь.
- Не заряджайте пилосос пошкодженим шнуром або зарядним пристроєм.
- Встановлений акумулятор – це літій-полімерний акумулятор, який переза-ряджається. Не намагайтеся замінити його.
- Не використовуйте пилосос, поки басейн використовується.
- Не намагайтеся самостійно розбирати пилосос та замінювати крильчатку, мотор та акумулятори.
- Будьте особливо обережні під час чищення сходів.

Дякуємо за покупку пилососа для спа/басейну.

Пилосос для спа/басейну - це ручний акумуляторний пилосос, легкий у використанні. Він економить воду та зменшує споживання хімії під час процесу очищення. Підходить для більшості спа та наземних басейнів.

Зверніть увагу, що вихідний отвір нижньої частини корпусу (малюнок праворуч) повинен бути занурений під час роботи, щоб уникнути пошкодження насоса.

Пристрій призначений для збирання сміття з дна та сходинок – це не пристрій для очищення поверхні басейну.

Технічні характеристики:

- **Акумулятор:** 4000 мАг літій-полімерний акумулятор.
- **Час зарядки:** приблизно 4,5 г.
- **Час роботи:** приблизно 60 хвилин після повної зарядки
- **Зарядний пристрій:** XH0500-1000WG AC 100V - 240V ~ 50/60Hz Output 5V 1A.

ПРИМІТКА: Цей продукт має перемикач датчика рівня води. Датчик рівня води знаходиться в положенні кнопки перемикача. Якщо продукт не поміщено у воду для перекриття положення перемикача протягом 60 секунд після запуску, він зупиниться.

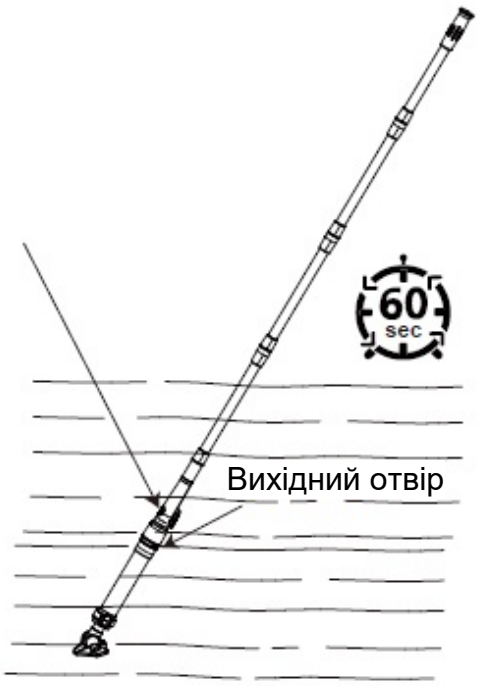

Пилосос постачається з наступними частинами:

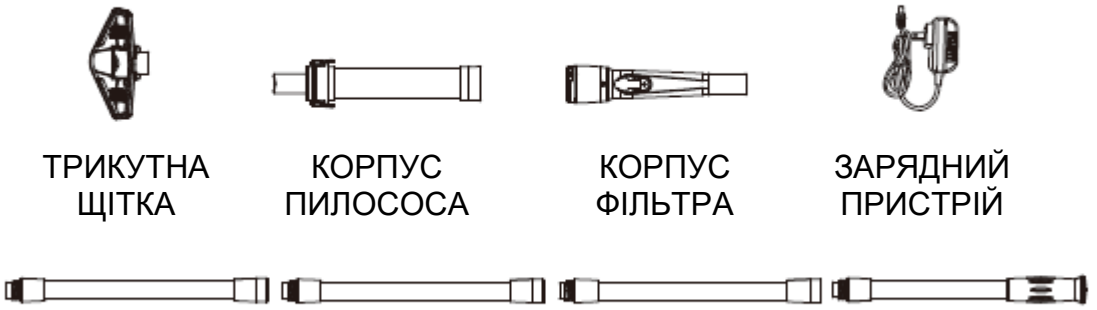

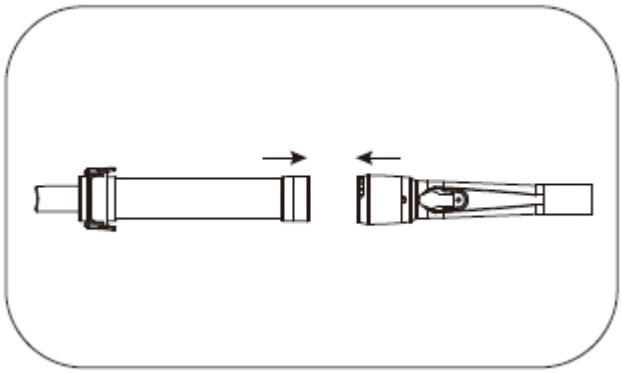

1. Прикрутіть корпус фільтра до корпусу пилососа, переконайтеся, що дві частини щільно з'єднані в один комплект.

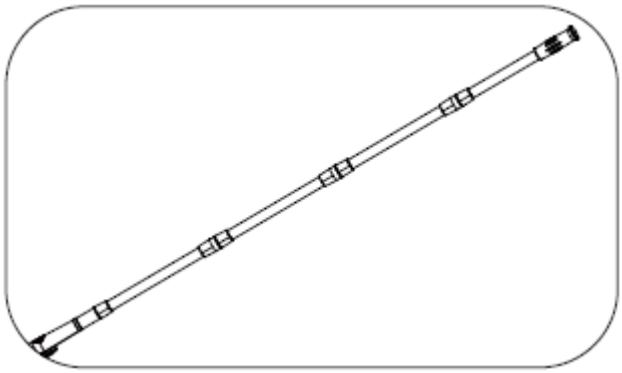

2. Прикріпіть штангу до корпусу пилососа та з'єднайте частини алюмінієвої штанги, обертаючи різьбу, як показано на малюнку.

3. Відкрийте заглушку пальцями. Якщо її важко відкрити, можете використати інструмент, наприклад викрутку, як показано на малюнку. Але не пошкодьте пластикову частину та заглушку, це може спричинити ризик протікання та пошкодження продукту.

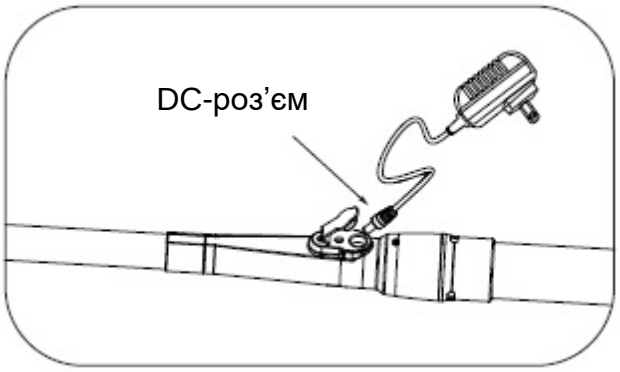

4. Вставте DC-роз’єм адаптера в порт зарядки, як показано на малюнку. DC-роз’єм зарядки повинен бути повністю вставлений, щоб запобігти іскрінню при нещільній зарядці.

5. Вставте зарядний пристрій у розетку AC100V-240V. Під час зарядки індикатор буде червоний, а після повної зарядки – зелений.

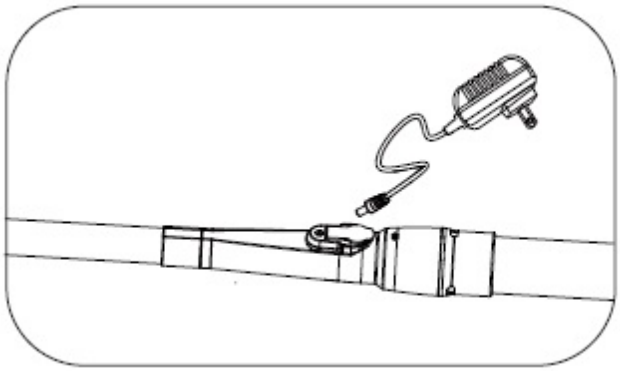

6. Після зарядки акумулятора вийміть зарядний пристрій з розетки, витягніть DC-роз’єм з порту зарядки та закрийте порт зарядки м'якою заглушкою. Тепер пристрій готовий до використання.

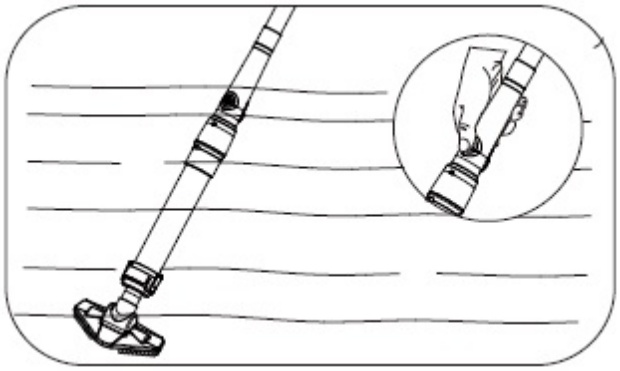

7. Увімкніть живлення, натиснувши кнопку увімкнення, та помістіть моторизовану частину пилососа в спа/басейн.

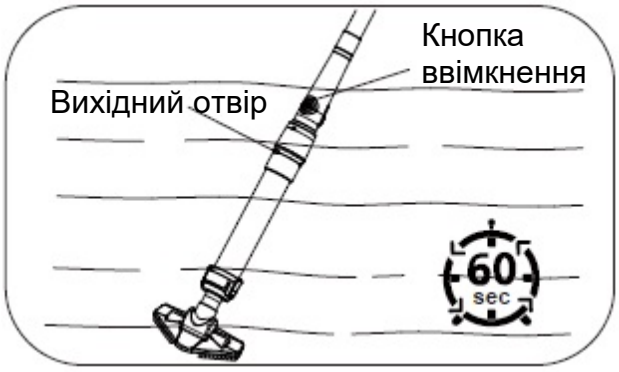

8. **ПРИМІТКА:** Цей продукт має датчик рівня води. Датчик рівня води знаходиться на рівні кнопки ввімкнення. Якщо пилосос не помістити у воду, перекриваючи цей рівень протягом 60 секунд після запуску, він зупиниться. Вихідний отвір нижньої частини корпусу повинен бути занурений під час роботи, щоб уникнути пошкодження насоса.

ОБЕРЕЖНО: Для зарядки акумулятора використовуйте тільки знімний блок живлення, що постачається з пристроєм. Завжди відключайте пристрій від джерела живлення перед збиранням, розбиранням або очищенням.

Пристрій не слід залишати на вулиці в морозну погоду.

Після кожної зарядки пилососа не забувайте закривати м'яку заглушку порту зарядки.

Якщо після повної зарядки пройшло більше трьох місяців без використання, перезарядіть пилосос ще раз перед використанням.

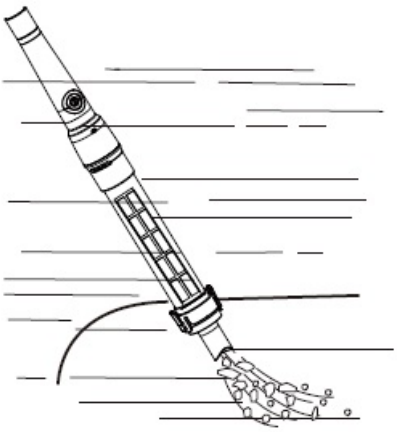

A. Для видалення великого сміття (більше 120 мкм і менше 1 см) з дна спа/басейну.

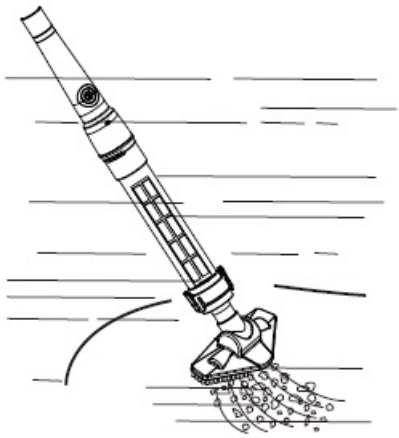

B. Для чищення та видалення бруду (більше 120 мкм і менше 1 см) з дна спа/басейну трикутною щіткою.

Якщо ви виявили відсутність живлення, переконайтеся, чи повністю заряджений пилосос, або чи довго не використовувався.

Якщо живлення слабке через деякий час, вимкніть пилосос та зарядіть його вчасно.

Як очистити фільтр:

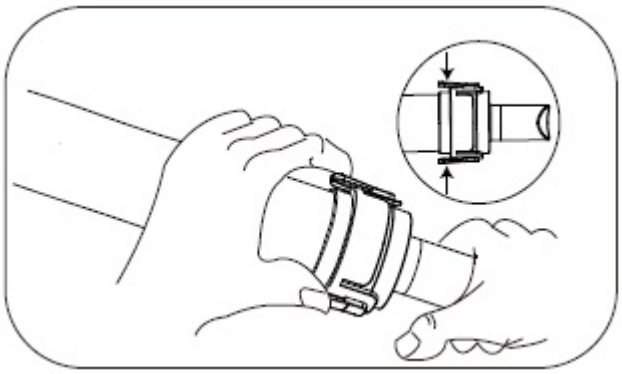

1. Натисніть одночасно на дві панелі, як показано на малюнку, на корпусі пилососа. Обережно витягніть всмоктувальну частину.

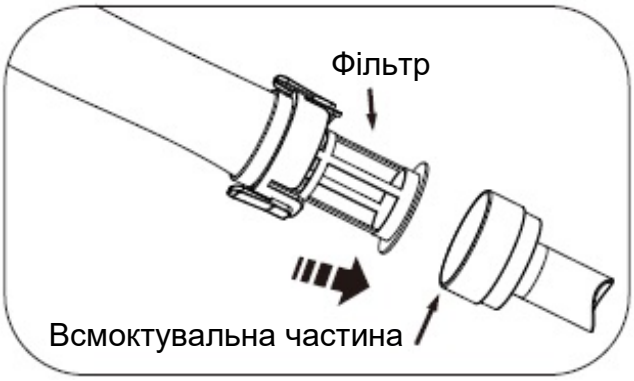

2. Витягніть фільтр з прозорої трубки.

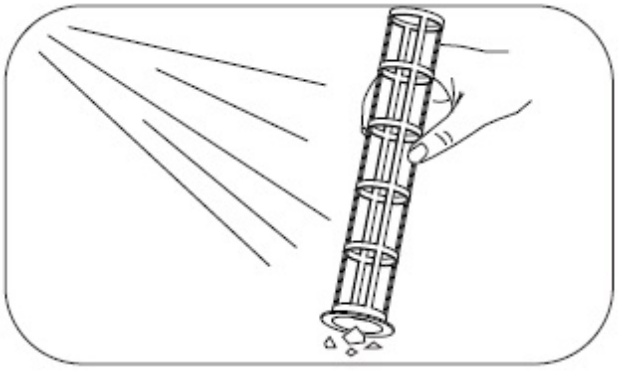

3. Вийміть сміття та промийте фільтр всередині чистою водою.

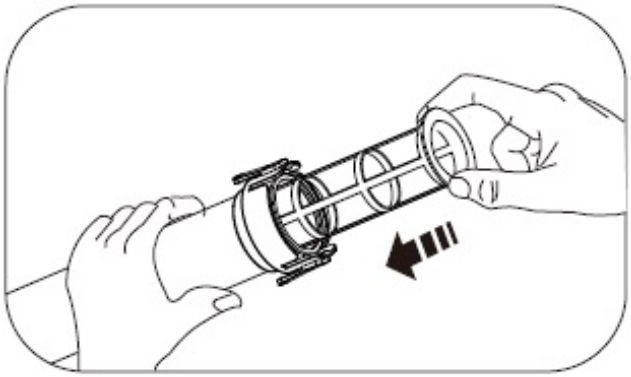

4. Поставте фільтр назад у прозору трубку отвором назовні.

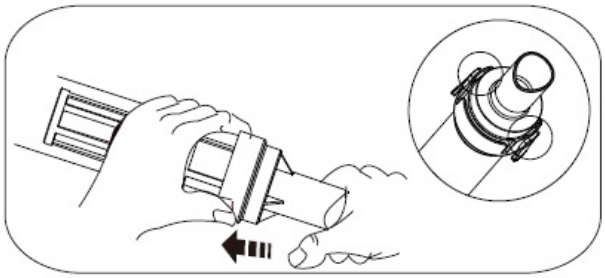

5. Натисніть дві панелі та всуньте всмоктувальну частину назад. Переконайтеся, що два виступаючі фіксатори утримують її на місці.

ЗАГАЛЬНЕ ОБСЛУГОВУВАННЯ

1. Після зарядки вставте водонепроникну заглушку в порт зарядки, щоб запобігти попаданню води в частину акумулятора.
2. Очищуйте пилосос прісною водою для запобігання хімічного пошкодження після кожного використання.
3. Ніколи не залишайте пилосос у воді, коли він вимкнений або акумулятор розрядився.
4. Очищуйте фільтр після кожного використання.
5. Ніколи не залишайте на відкритому повітрі під сонячним світлом, теплом, гарячими поверхнями, дощем, високою вологістю та хімікатами для басейнів.
6. Сушіть та очищуйте корпус сухою тканиною, зберігайте в приміщенні при кімнатній температурі.
7. Ніколи не залишайте пилосос підключеним до мережі для тривалого зберігання.
8. **Ніколи не запускайте мотор без води, вихідний отвір повинен бути у воді під час роботи.**
9. Не використовуйте без фільтра.
10. Повністю зарядіть пилосос перед тривалим зберіганням і зберігайте його при кімнатній температурі. Під час тривалого зберігання акумулятор розряджається самостійно. Перезарядіть його після тривалого зберігання для повторного використання.
11. Ви повинні перезаряджати акумулятор принаймні раз на три місяці, якщо він не використовується часто.
12. Не використовуйте пилосос під час зарядки.
13. Уникайте всмоктування великих, твердих та гострих предметів пилососом.

УСУНЕННЯ НЕСПРАВНОСТЕЙ

1. Пилосос не працює або слабке всмоктування:

- Перевірте, можливо немає живлення через тривале невикористання. Повністю зарядіть пилосос.
- Перевірте, чи не заблокована крильчатка великим сміттям. Якщо можливо, використайте невеликий інструмент для обережного видалення сміття.
- Перевірте, чи не заповнений фільтр, очистіть фільтр.
- Перевірте, чи не було вставлено або кинуто який-небудь предмет в будь-який отвір пристрою. Тримайте всі отвори вільними від листя, каміння або будь-чого, що може зменшити потік води.

2. Фільтр пропускає сміття:

- Перевірте, чи не пошкоджений фільтр. Замініть фільтр.
- Перевірте, чи не пошкоджений клапан, який працює як дверцята для запобігання виходу сміття з фільтра. Якщо пошкоджений, замініть частину з клапаном.

3. Пилосос не заряджається:

- Переконайтеся, що він вимкнений під час зарядки. Якщо під час зарядки індикатор не світиться, натисніть кнопку ввімкнення, щоб перевірити, чи вимкнений продукт. Якщо червоне світло горить, то це нормальний стан зарядки.
- Якщо шнур або зарядний пристрій пошкоджений, замініть на новий.

CE RoHS IPX8

MADE IN CHINA