ДИМКОМ

каталог пластикових димохідних систем для конденсаційних котлів

Європейська якість родом зі Львова

www.dymkomplast.com.ua

СУЧАСНІ РІШЕННЯ СИСТЕМ ДИМОВІДВЕДЕННЯ

- Одноконтурна система димовідведення для конденсаційних котлів (IP)
- Двоконтурна система димовідведення для конденсаційних котлів (пластик в нержавіючій сталі з порошковим покриттям) (PSF)
- Двоконтурна система димовідведення для конденсаційних котлів (пластик в нержавіючій сталі (дзеркальна поверхня) (PSZ)
- Двоконтурна система димовідведення для конденсаційних котлів (пластик в пластику) (PP)
- Система димовідведення FLEX для конденсаційних котлів PP
- Елементи кріплення

ПАМ'ЯТКА

Пластикові димоходи ТМ Димком – це сучасне, ефективне і економічно доцільне рішення для конденсаційних котлів. Вони є безпечною, герметичною та довговічною системою відведення димових газів при значно менших витратах, ніж традиційні металеві аналоги.

Основні переваги пластикових димоходів:

- Стійкість до конденсату та агресивних середовищ. На відміну від металу пластик не піддається корозії та впливу кислот які знаходяться в конденсаті.
- Легкість при монтажі. Завдяки малій вазі та системі швидкого з'єднання (з ущільнювачами) монтаж стає набагато легшим та швидшим в порівнянні з металевими димохідними системами.
- Висока герметичність. Досягається завдяки використанню в пластикових димоходах кислотостійких гумових ущільнювачів.
- Можливість прихованого монтажу. Пластик є довговічним матеріалом і не нагрівається до небезпечних температур, тому димохідні системи можна прокладати в шахтах, фальш-стінах тощо.
- Можливість встановлення в нерівних вже існуючих шахтах. За допомогою гнучких димохідних пластикових труб можливо здійснити монтаж навіть при значних нерівностях існуючої шахти.
- Пожежна безпека. Відноситься до класу В2 (самозагасання). Поліпропілен не підтримує горіння після видалення джерела вогню.
- Довговічність. Термін експлуатації становить 25 років (при правильному монтажі) без втрати функціональності.
- Економічність. Пластикові димоходи є доступнішими за металеві аналоги.

Матеріали які використовуються для виготовлення димоходів:

- Одностінні системи IP та внутрішні елементи двоконтурниих систем PSF та PSZ. Для виготовлення використовується блочний сополіпер PP-B, який характеризується підвищеною ударною міцністю (особливо при низьких температурах), оптимальною термостійкістю (робоча температура до 110 ^{o}C, короткочасна до 150°C) та стійкістю до атмосферних впливів (ультрафіолет, температура).
- Зовнішні елементи двоконтурниих систем PSF та PSZ. Для виготовлення використовується високоякісна нержавіюча сталь (PSZ) та нержавіюча сталь з порошковим покриттям (PSZ).
- Ущільнювачі. Для виготовлення використовується високоякісний синтетичний каучук EPDM, який характеризується високою стійкістю до кислотного конденсату, ультрафіолетового випромінювання, високих та низьких температур та забезпечує герметичність всіх з'єднань димохідної системи.

ВАЖЛИВО!!!

Пластикові димоходи ТМ ДИМКОМ використовуються тільки для конденсаційних котлів з робочою температурою до 110 ^{o}C.

info@dymkom.net www.dymkomplast.com.ua

ТРУБА IP З УЩІЛЬНЮВАЧЕМ

Основний елемент одноконтурної системи димовідведення для конденсаційних котлів

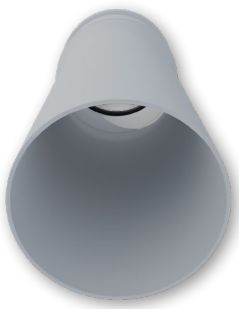

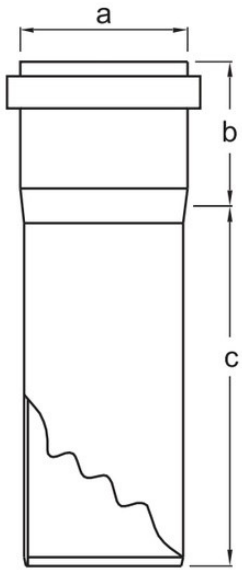

код	діаметр, мм	назва	a(мм)	b(мм)	c(мм)
IPT602	60	Труба IP з ущільнювачем 0,25м	61	62	188
IPT605	60	Труба IP з ущільнювачем 0,5м	61	62	438
IPT610	60	Труба IP з ущільнювачем 1,0м	61	62	938
IPT620	60	Труба IP з ущільнювачем 2,0м	61	62	1938
IPT802	80	Труба IP з ущільнювачем 0,25м	81	62	188
IPT805	80	Труба IP з ущільнювачем 0,5м	81	62	438
IPT810	80	Труба IP з ущільнювачем 1,0м	81	62	938
IPT820	80	Труба IP з ущільнювачем 2,0м	81	62	1938
IPT102	110	Труба IP з ущільнювачем 0,25м	111	69	181
IPT105	110	Труба IP з ущільнювачем 0,5м	111	69	431
IPT110	110	Труба IP з ущільнювачем 1,0м	111	69	931
IPT120	110	Труба IP з ущільнювачем 2,0м	111	69	1931

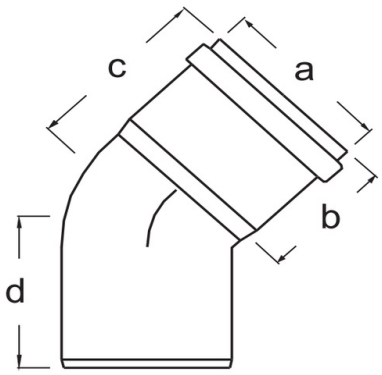

КОЛІНО IP 45°

Для підключення конденсаційного котла та зміщення каналу під кутом 45°

код	діаметр, мм	назва	a(мм)	b(мм)	c(мм)	d(мм)
IPV645	60	Коліно 45°	61	62	80	90
IPV845	80	Коліно 45°	81	62	85	85

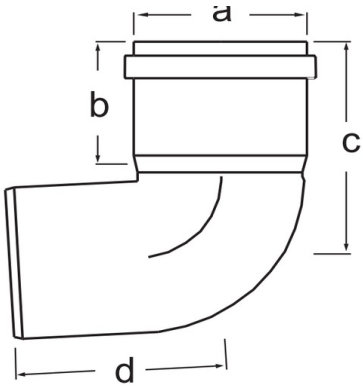

КОЛІНО IP 87°

Для підключення конденсаційного котла та зміщення каналу під кутом 87°

код	діаметр, мм	назва	a(мм)	b(мм)	c(мм)	d(мм)
IPV687	60	Коліно 87°	61	62	105	102
IPV887	80	Коліно 87°	81	62	107	103

ТРІЙНИК IP 87° РЕДУКЦІЙНИЙ Ø80 НА Ø60

Для під'єднання конденсаційного котла Ø60мм. до системи димовідведення Ø80мм. під кутом 87°

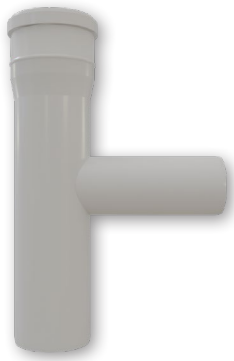

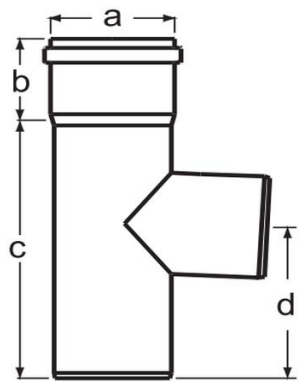

код	діаметр, мм	назва	a(мм)	b(мм)	c(мм)	d(мм)
IPRT8060	80/60	Трійник 87° редукційний Ø80 → Ø60мм	81	52	200	106

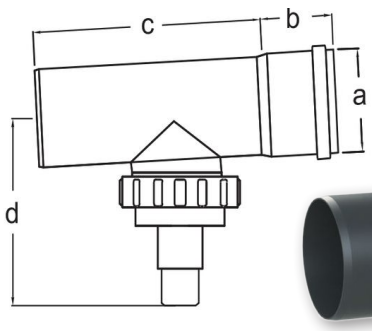

РЕВІЗІЙНИЙ ТРІЙНИК IP З КОНДЕНСАТОВІДВОДОМ ГОРИЗОНТАЛЬНИЙ

Для відведення конденсату з горизонтальної частини та ревізії і прочистки димовідвідної системи

код	діаметр, мм	назва	a(мм)	b(мм)	c(мм)	d(мм)
PBRTA8	80	Ревізійний трійник з конденсатовідводом (горизонтальний)	81	62	270	162

РЕВІЗІЙНИЙ ТРІЙНИК IP З КОНДЕНСАТОВІДВОДОМ ГОРИЗОНТАЛЬНИЙ

Для відведення конденсату з вертикальної частини та ревізії і прочистки димовідвідної системи

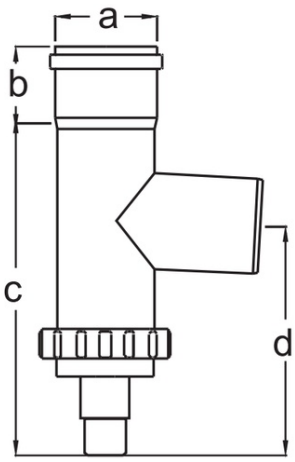

код	діаметр, мм	назва	a(мм)	b(мм)	c(мм)	d(мм)
PBRTA8	80	Ревізійний трійник з конденсатовідводом (вертикальний)	81	62	346	149

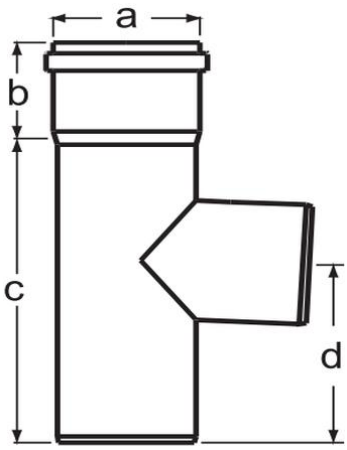

ТРІЙНИК IP 87°

Для під'єднання конденсаційного котла до системи димовідведення

код	діаметр, мм	назва	a(мм)	b(мм)	c(мм)	d(мм)
PBTER98	80	Трійник 87	81	65	197	113

КОЛІНО IP 87° З ОПОРОЮ В НЕРЖАВІЮЧОМУ КОЖУСІ

Для підключення конденсаційного котла, зміщення каналу під кутом 87° та опори і фіксації системи димовідведення

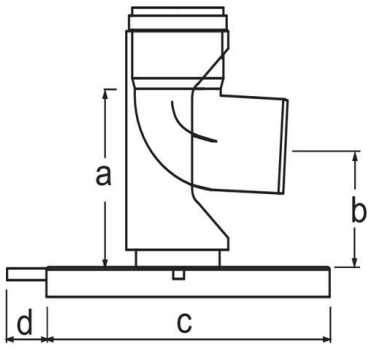

код	діаметр, мм	назва	a(мм)	b(мм)	c(мм)	d(мм)
IPOV687	60	Коліно 87° з опорою	120	70	280	50
IPOV887	80	Коліно 87° з опорою	130	80	280	50

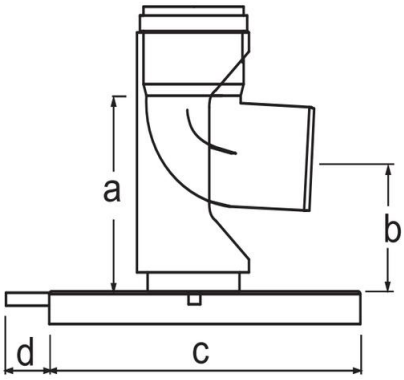

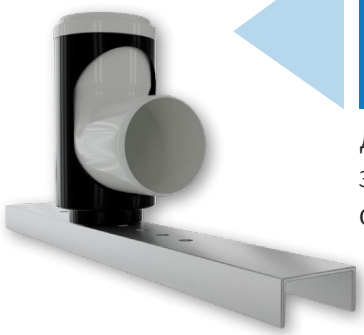

КОЛІНО IP 87° З ОПОРОЮ В ПЛАСТИКОВОМУ КОЖУСІ

Для підключення конденсаційного котла, зміщення каналу під кутом 87° та опори і фіксації системи димовідведення

код	діаметр, мм	назва	a(мм)	b(мм)	c(мм)	d(мм)
PWTU08	80	Коліно 87° (біле) з опорою пласт. д.80	120	60	330	50

ПЕРЕХІД РЕДУКЦІЙНИЙ IP Ø80 НА Ø60

Для під'єднання конденсаційного котла діаметром 60мм. до системи діаметром 80мм

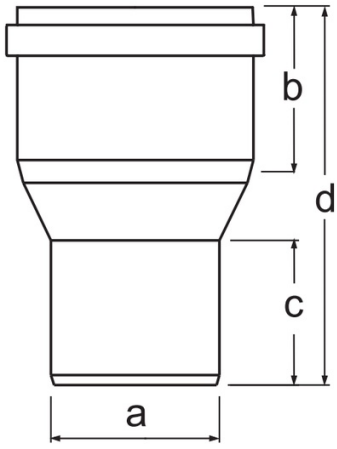

код	діаметр, мм	назва	a(мм)	b(мм)	c(мм)	d(мм)
PWKA01	80/60	Перехід редукційний Ø80 → Ø60мм	60	68	65	150

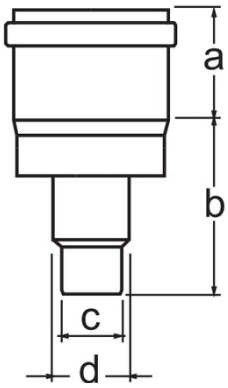

КОНДЕНСАТОВІДВІД IP

Для відведення конденсату з системи димовідведення

код	діаметр, мм	назва	a(мм)	b(мм)	c(мм)	d(мм)
PBMA05	60	Конденсатовідвід	63	75	20	40
PBMA08	80	Конденсатовідвід	68	85	20	40
PBMA01	110	Конденсатовідвід	63	65	20	40

РОЗПІРКА УНІВЕРСАЛЬНА

Для фіксації системи димовідведення в каналі

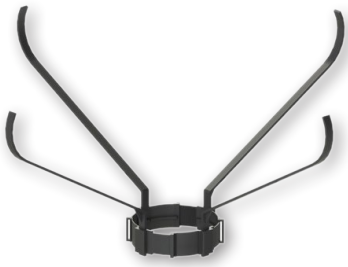

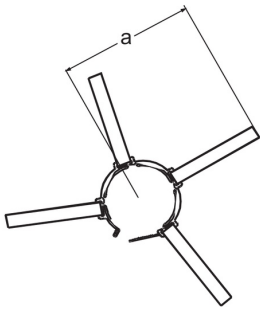

код	діаметр, мм	назва	a(мм)	b(мм)
PPFR60	60	Розпірка універсальна	260	3
PPFR80	80	Розпірка універсальна	270	4

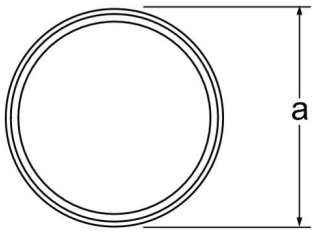

УЩІЛЬНЮВАЧ ГУМОВИЙ

Для герметизації з'єднань

код	діаметр, мм	назва	a(мм)
UG6	60	Ущільнювач гумовий Ø60	66
UG8	80	Ущільнювач гумовий Ø80	86
UG11	110	Ущільнювач гумовий Ø110	116

СИЛІКОНОВА ЗМАЗКА

Для покращення герметизації та полегшення з'єднання елементів

код	назва
ZUSF05	Силіконова змазка 50гр.
ZUSF25	Силіконова змазка 250гр.

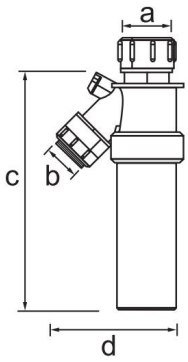

СИФОН (ДЛЯ КОНДЕНСАТУ) 32ММ

Для відведення конденсату з функцією гідрозатвору для запобіганню потаплян-ня чадних газів у приміщення

код	діаметр, мм	назва	a(мм)	b(мм)	c(мм)	d(мм)
ZUOS32	32	Сифон	45	25	210	100

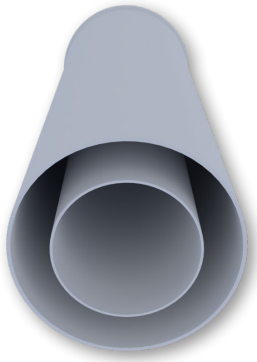

ТРУБА ДВОКОНТУРНА PSF

Для відведення продуктів згоряння та одночасної подачі повітря до конденсаційного котла

код	діаметр, мм	назва	a(мм)	b(мм)	c(мм)
PSFT602	60/100	Труба двоконтурна PSF 0,25м	104	52	198
PSFT605	60/100	Труба двоконтурна PSF 0,5м	104	52	448
PSFT610	60/100	Труба двоконтурна PSF 1,0м	104	52	948
PSFT802	80/125	Труба двоконтурна PSF 0,25м	129	52	198
PSFT805	80/125	Труба двоконтурна PSF 0,5м	129	52	448
PSFT810	80/125	Труба двоконтурна PSF 1,0м	129	52	948
PSFT102	110/160	Труба двоконтурна PSF 0,25м	164	52	198
PSFT105	110/160	Труба двоконтурна PSF 0,5м	164	52	448
PSFT110	110/160	Труба двоконтурна PSF 1,0м	164	52	948

КОЛІНО ДВОКОНТУРНЕ PSF 15°

Для підключення конденсаційного котла та зміщення двостінного каналу під кутом 15°

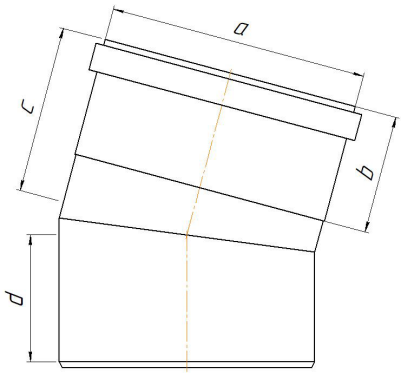

код	діаметр, мм	назва	a(мм)	b(мм)	c(мм)	d(мм)
PSFV615	60/100	Коліно двоконтурне PSF 15°	104	52	87	65
PSFV815	80/125	Коліно двоконтурне PSF 15°	130	52	82	65
PSFV1115	110/160	Коліно двоконтурне PSF 15°	163	52	82	70

КОЛІНО ДВОКОНТУРНЕ PSF 30°

Для підключення конденсаційного котла та зміщення двостінного каналу під кутом 30°

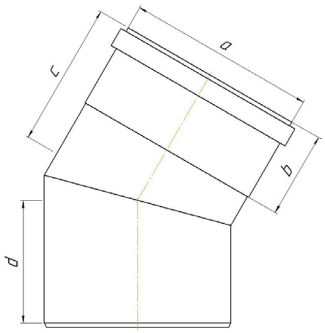

код	діаметр, мм	назва	a(мм)	b(мм)	c(мм)	d(мм)
PSFV630	60/100	Коліно двоконтурне PSF 30°	104	52	92	78
PSFV830	80/125	Коліно двоконтурне PSF 30°	130	52	97	85
PSFV1130	110/160	Коліно двоконтурне PSF 30°	163	52	102	90

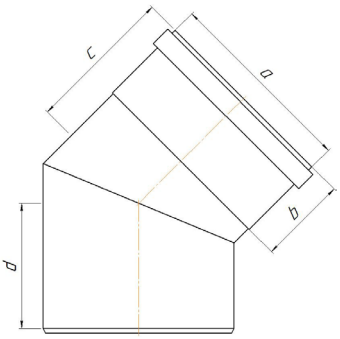

КОЛІНО ДВОКОНТУРНЕ PSF 45°

Для підключення конденсаційного котла та зміщення двостінного каналу під кутом 30°

код	діаметр, мм	назва	a(мм)	b(мм)	c(мм)	d(мм)
PSFV645	60/100	Коліно двоконтурне PSF 45°	104	52	97	95
PSFV845	80/125	Коліно двоконтурне PSF 45°	130	52	97	80
PSFV1145	110/160	Коліно двоконтурне PSF 45°	163	52	122	115

КОЛІНО ДВОКОНТУРНЕ PSF 87°

Для підключення конденсаційного котла та зміщення двостінного каналу під кутом 87°

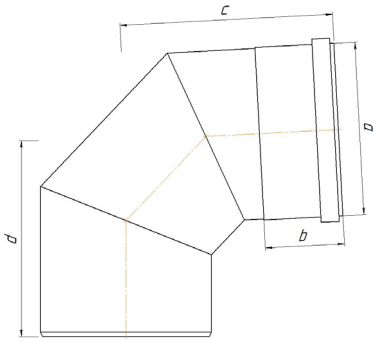

код	діаметр, мм	назва	a(мм)	b(мм)	c(мм)	d(мм)
PSFV687	60/100	Коліно двоконтурне PSF 87°	104	52	140	150
PSFV887	80/125	Коліно двоконтурне PSF 87°	128	52	150	135
PSFV1187	110/160	Коліно двоконтурне PSF 87°	163	52	192	174

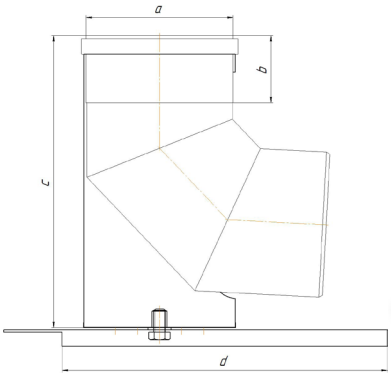

КОЛІНО ДВОКОНТУРНЕ PSF 87° З ОПОРОЮ

Для підключення конденсаційного котла, зміщення каналу під кутом 87° та опори і фіксації системи димовідведення

код	діаметр, мм	назва	a(мм)	b(мм)	c(мм)	d(мм)
PSFOV6	60/100	Коліно двоконтурне з опорою PSF 87°	101,5	52	222	280
PSFOV8	80/125	Коліно двоконтурне з опорою PSF 87°	126,5	52	252	280
PSFOV11	110/160	Коліно двоконтурне з опорою PSF 87°	161,5	52	317	280

ПЕРЕХІД РЕДУКЦІЙНИЙ ДВОКОНТУРНИЙ PSF 60 100ММ НА 80 125ММ

Для під'єднання конденсаційного котла діаметром 60/100мм. до системи діаметром 80/125мм.

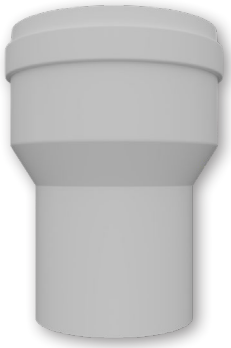

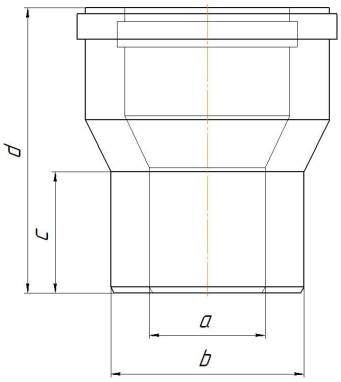

код	діаметр, мм	назва	a(мм)	b(мм)	c(мм)	d(мм)
PSFRP8060	80/60	Перехід редукційний двоконтурний PSF	60	80	65	150

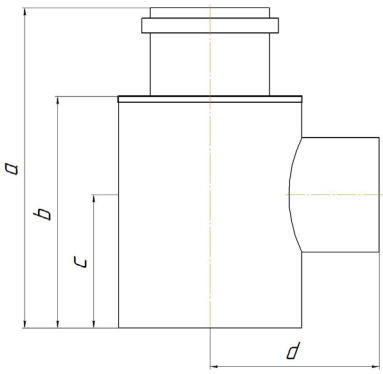

АДАПТЕР КОТЛОВИЙ ДЛЯ РОЗДІЛЕННЯ КОНТУРІВ PSF

Для розділення контурів димовідведення та забору повітря

код	діаметр, мм	назва	a(мм)	b(мм)	c(мм)	d(мм)
PSFA60	60/100	Адаптер котловий для розподілу контурів PSF	200	140	82	103
PSFA80	80/125	Адаптер котловий для розподілу контурів PSF	218	158	91	115

ЗАКІНЧЕННЯ ДВОКОНТУРНЕ ГОРИЗОНТАЛЬНЕ PSF

Для захисту та завершення горизонтальної двостінної системи димовідведення

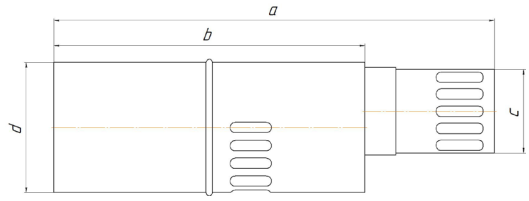

код	діаметр, мм	назва	a(мм)	b(мм)	c(мм)	d(мм)
PSFGF6	60/100	Закінчення двоконтурне горизонтальне PSF	425	300	62	100
PSFGF8	80/125	Закінчення двоконтурне горизонтальне PSF	425	300	82	125
PSFGF11	110/160	Закінчення двоконтурне горизонтальне PSF	425	300	112	160

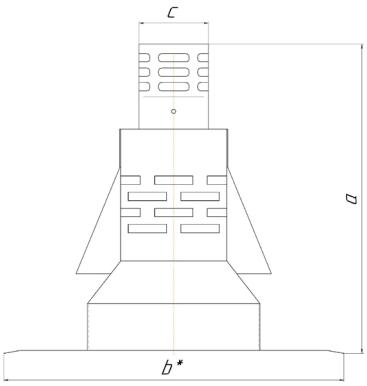

ВЕРХІВКА ДВОКОНТУРНА З НАКРИВНОЮ ПАНЕЛЕЮ PSF

Для захисту та закінчення вертикальної димохідної системи та цегляного каналу.

код	діаметр, мм	назва	a(мм)	b(мм)	c(мм)
PSFVO80	80/125	Верхівка двоконтурна з накривною панелею PSF	370	400	80
PSFVO11	110/160	Верхівка двоконтурна з накривною панелею PSF	370	400	110

ВЕРХІВКА ДВОКОНТУРНА БЕЗ НАКРИВНОЇ ПАНЕЛІ PSF

Для захисту та завершення горизонтальної двостінної системи димовідведення

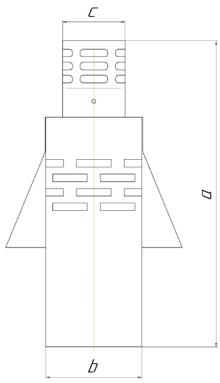

код	діаметр, мм	назва	a(мм)	b(мм)	c(мм)
PSFV80	80/125	Верхівка двоконтурна без накривної панелі PSF	400	125	80
PSFV11	110/160	Верхівка двоконтурна без накривної панелі PSF	400	160	110

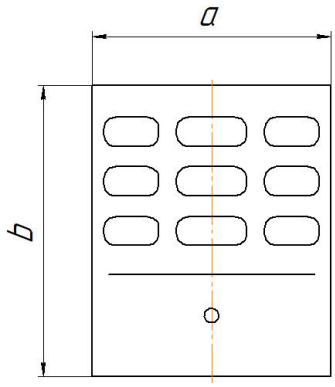

ЗАХИСТ ЗАКІНЧЕННЯ З НЕРЖАВІЮЧОЇ СТАЛІ PSF

Для захисту пластикової труби відповідного діаметру

код	діаметр, мм	назва	a(мм)	b(мм)
PSFZ6	60	Захисне закінчення з нерж. сталі Ø60 PSF	62	100
PSFZ8	80	Захисне закінчення з нерж. сталі Ø80 PSF	82	100
PSFZ11	110	Захисне закінчення з нерж. сталі Ø110 PSF	112	100

ДАХОВИЙ ПРОХІД КОСИЙ (ПРОРЕЗИНЕНИЙ)

Для герметизації проходу димохідної системи через покрівлю

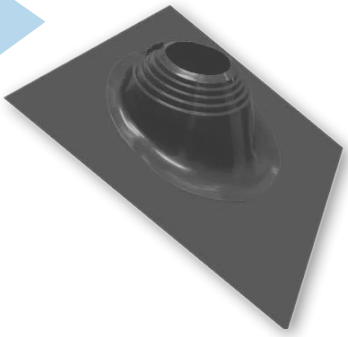

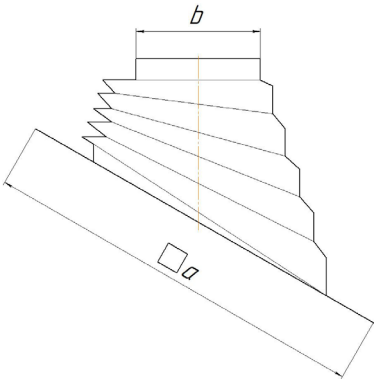

код	діаметр, мм	назва	a(мм)	b(мм)
	75 - 200	Прохід даховий косий (прорезинений)	500	75 - 200

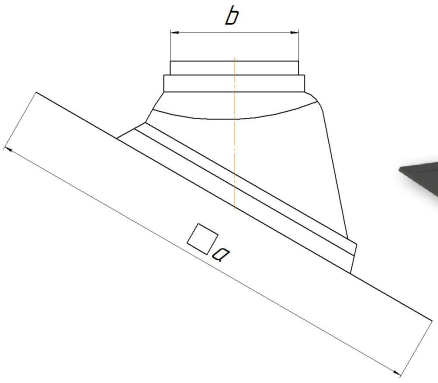

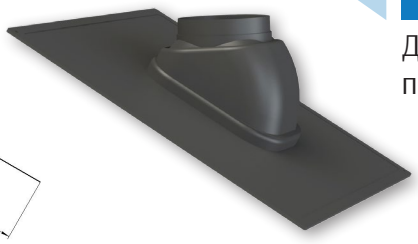

ПРОХІД ДАХОВИЙ 25°-45° UNI - ЧОРНИЙ 80 125

Для проходу димохідної системи через покрівлю

код	діаметр, мм	назва	a(мм)	b(мм)
ZUD22S	125	Прохід даховий 25°-45° UNI - чорний 80/125	500	128

ТРУБА ДВОКОНТУРНА PSZ

Для відведення продуктів згоряння та одночасної подачі повітря до конденсаційного котла

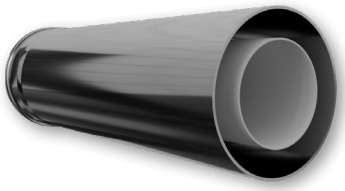

код	діаметр, мм	назва	a(мм)	b(мм)	c(мм)
PSZT602	60/100	Труба двоконтурна PSZ 0,25м	104	52	198
PSZT605	60/100	Труба двоконтурна PSZ 0,5м	104	52	448
PSZT610	60/100	Труба двоконтурна PSZ 1,0м	104	52	948
PSZT802	80/125	Труба двоконтурна PSZ 0,25м	129	52	198
PSZT805	80/125	Труба двоконтурна PSZ 0,5м	129	52	448
PSZT810	80/125	Труба двоконтурна PSZ 1,0м	129	52	948
PSZT102	110/160	Труба двоконтурна PSZ 0,25м	164	52	198
PSZT105	110/160	Труба двоконтурна PSZ 0,5м	164	52	448
PSZT110	110/160	Труба двоконтурна PSZ 1,0м	164	52	948

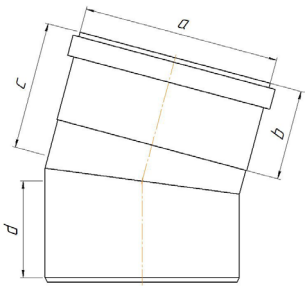

КОЛІНО ДВОКОНТУРНЕ PSZ 15°

Для підключення конденсаційного котла та зміщення двостінного каналу під кутом 15°

код	діаметр, мм	назва	a(мм)	b(мм)	c(мм)	d(мм)
PSZV615	60/100	Коліно двоконтурне PSZ 15°	104	52	87	65
PSZV815	80/125	Коліно двоконтурне PSZ 15°	130	52	82	65
PSZV1115	110/160	Коліно двоконтурне PSZ 15°	163	52	82	70

КОЛІНО ДВОКОНТУРНЕ PSZ 30°

Для підключення конденсаційного котла та зміщення двостінного каналу під кутом 30°

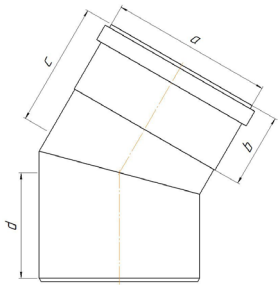

код	діаметр, мм	назва	a(мм)	b(мм)	c(мм)	d(мм)
PSZV630	60/100	Коліно двоконтурне PSZ 30°	104	52	92	78
PSZV830	80/125	Коліно двоконтурне PSZ 30°	130	52	97	85
PSZV1130	110/160	Коліно двоконтурне PSZ 30°	163	52	102	90

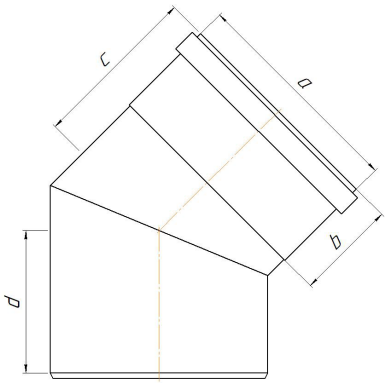

КОЛІНО ДВОКОНТУРНЕ PSZ 45°

Для підключення конденсаційного котла та зміщення двостінного каналу під кутом 45°

код	діаметр, мм	назва	a(мм)	b(мм)	c(мм)	d(мм)
PSZV645	60/100	Коліно двоконтурне PSZ 45°	104	52	97	95
PSZV845	80/125	Коліно двоконтурне PSZ 45°	130	52	97	80
PSZV1145	110/160	Коліно двоконтурне PSZ 45°	163	52	122	115

КОЛІНО ДВОКОНТУРНЕ PSZ 87°

Для підключення конденсаційного котла та зміщення двостінного каналу під кутом 87°

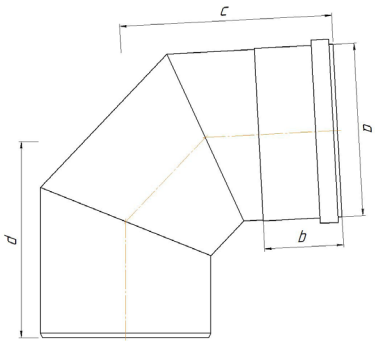

код	діаметр, мм	назва	a(мм)	b(мм)	c(мм)	d(мм)
PSZV687	60/100	Коліно двоконтурне PSZ 87°	104	52	140	150
PSZV887	80/125	Коліно двоконтурне PSZ 87°	128	52	150	135
PSZV1187	110/160	Коліно двоконтурне PSZ 87°	163	52	192	174

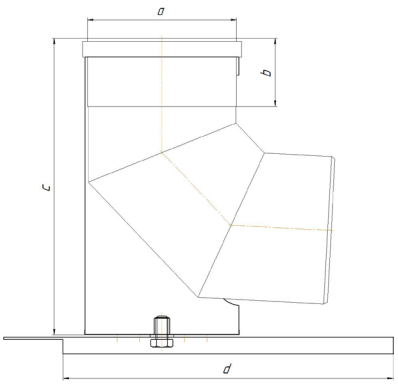

КОЛІНО ДВОКОНТУРНЕ PSZ 87° З ОПОРОЮ

Для підключення конденсаційного котла, зміщення каналу під кутом 87° та опори і фіксації системи димовідведення

код	діаметр, мм	назва	a(мм)	b(мм)	c(мм)	d(мм)
PSZOV6	60/100	Коліно двоконтурне з опорою PSZ 87°	101,5	52	222	280
PSZOV8	80/125	Коліно двоконтурне з опорою PSZ 87°	126,5	52	252	280
PSZOV11	110/160	Коліно двоконтурне з опорою PSZ 87°	161,5	52	317	280

ПЕРЕХІД РЕДУКЦІЙНИЙ ДВОКОНТУРНИЙ PSZ Ø60 100ММ НА Ø80 125ММ

Для під'єднання конденсаційного котла діаметром 60/100мм. до системи діаметром 80/125мм.

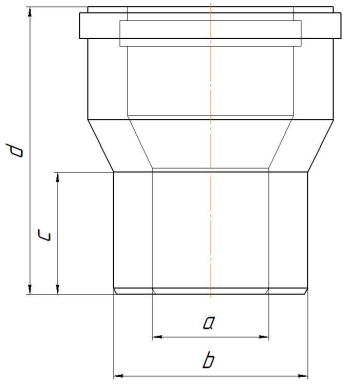

код	діаметр, мм	назва	a(мм)	b(мм)	c(мм)	d(мм)
PSZRP8060	80/60	Перехід редукційний двоконтурний PSZ	60	80	65	150

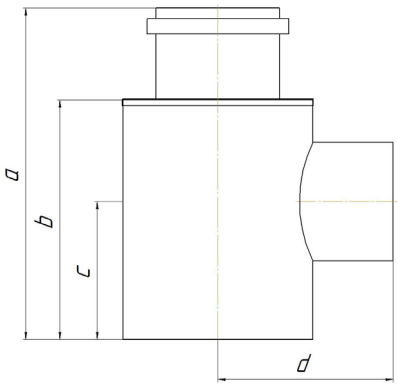

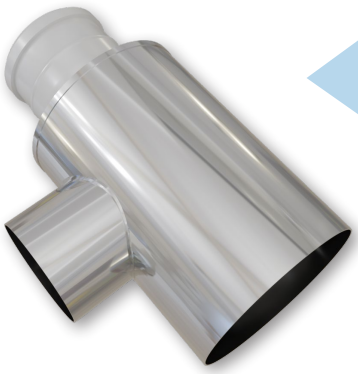

АДАПТЕР КОТЛОВИЙ ДЛЯ РОЗПОДІЛУ КОНТУРІВ PSZ

Для розділення контурів димовідведення та забору повітря

код	діаметр, мм	назва	a(мм)	b(мм)	c(мм)	d(мм)
PSZA60	60/100	Адаптер котловий для розподілу контурів PSZ	200	140	82	103
PSZA80	80/125	Адаптер котловий для розподілу контурів PSZ	218	158	91	115

ЗАКІНЧЕННЯ ДВОКОНТУРНЕ ГОРИЗОНТАЛЬНЕ PSZ

Для захисту та завершення горизонтальної двостінної системи димовідведення

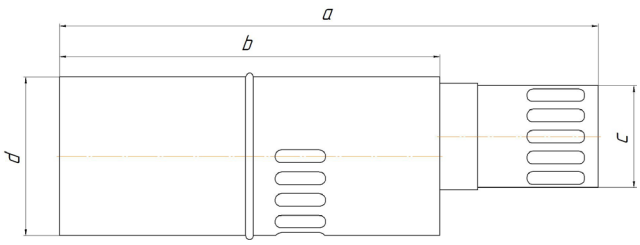

код	діаметр, мм	назва	a(мм)	b(мм)	c(мм)	d(мм)
PSZGF6	60/100	Закінчення двоконтурне горизонтальне PSZ	425	300	62	100
PSZGF8	80/125	Закінчення двоконтурне горизонтальне PSZ	425	300	82	125
PSZGF11	110/160	Закінчення двоконтурне горизонтальне PSZ	425	300	112	160

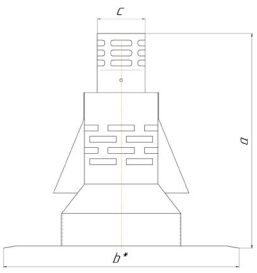

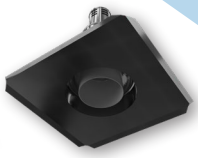

ВЕРХІВКА ДВОКОНТУРНА З НАКРИВНОЮ ПАНЕЛЕЮ PSZ

Для захисту та закінчення вертикальної димохідної системи та цегляного каналу

код	діаметр, мм	назва	a(мм)	b(мм)	c(мм)
PSZVO80	80/125	Верхівка двоконтурна з накривною панелею PSZ	370	400	80
PSZVO11	110/160	Верхівка двоконтурна з накривною панелею PSZ	370	400	110

ВЕРХІВКА ДВОКОНТУРНА БЕЗ НАКРИВНОЇ ПАНЕЛІ PSZ

Для захисту та закінчення двостінної вертикальної димохідної системи

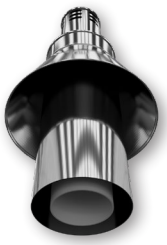

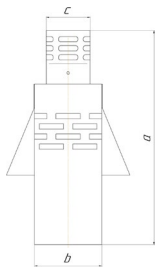

код	діаметр, мм	назва	a(мм)	b(мм)	c(мм)
PSZOV80/1	80/125	Верхівка двоконтурна без накривної панелі PSZ	400	125	80
PSZOV11/1	110/160	Верхівка двоконтурна без накривної панелі PSZ	400	160	110

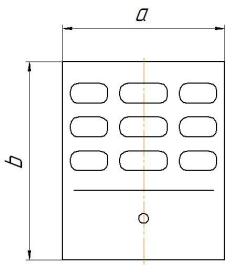

ЗАХИСТНЕ ЗАКІНЧЕННЯ З НЕРЖАВІЮЧОЇ СТАЛІ PSZ

Для захисту пластикової труби відповідного діаметру

код	діаметр, мм	назва	a(мм)	b(мм)
PSZZ6	60	Захисне закінчення з нерж. сталі Ø60 PSZ	62	100
PSZZ8	80	Захисне закінчення з нерж. сталі Ø80 PSZ	82	100
PSZZ11	110	Захисне закінчення з нерж. сталі Ø110 PSZ	112	100

ГОРЛОВИНА ДЛЯ ЗАБОРУ ПОВІТРЯ PSZ

Для вертикального закінчення двостінної системи димовідведення

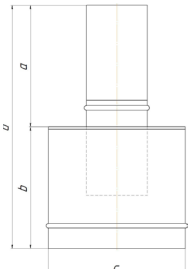

код	діаметр, мм	назва	a(мм)	b(мм)	c(мм)	d(мм)
PSZGV60	60/100	Горловина для забору повітря PSZ	160	160	160	320
PSZGV80	80/125	Горловина для забору повітря PSZ	160	160	180	320
PSZGV11	110/160	Горловина для забору повітря PSZ	160	120	180	280

ТРУБА ДВОКОНТУРНА PP

Для відведення продуктів згоряння та одночасної подачі повітря до конденсаційного котла

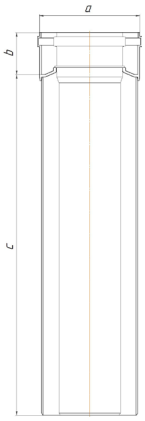

код	діаметр, мм	назва	a(мм)	b(мм)	c(мм)
PPT602	60/100	Труба двоконтурна PP 0,25м	105	52	198
PPT605	60/100	Труба двоконтурна PP 0,5м	105	52	448
PPT610	60/100	Труба двоконтурна PP 1,0м	105	52	948
PPT620	60/100	Труба двоконтурна PP 2,0м	105	52	1948
PPT802	80/125	Труба двоконтурна PP 0,25м	130	52	198
PPT805	80/125	Труба двоконтурна PP 0,5м	130	52	448
PPT810	80/125	Труба двоконтурна PP1,0м	130	52	948
PPT820	80/125	Труба двоконтурна PP 2,0м	130	52	1948

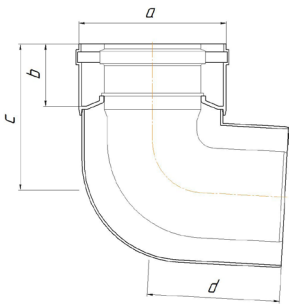

КОЛІНО ДВОКОНТУРНЕ PP 87°

Для підключення конденсаційного котла та зміщення двостінного каналу під кутом 87°

код	діаметр, мм	назва	a(мм)	b(мм)	c(мм)	d(мм)
PPTV687	60/100	Коліно двоконтурне PP 87°	104	52	112	105
PPTV887	80/125	Коліно двоконтурне PP 87°	128	52	129	117

КОЛІНО ДВОКОНТУРНЕ PP 87 З ОПОРОЮ

Для підключення конденсаційного котла, зміщення каналу під кутом 87° та опори і фіксації системи димовідведення

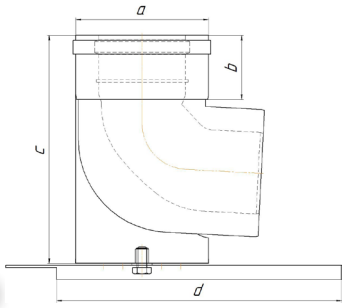

код	діаметр, мм	назва	a(мм)	b(мм)	c(мм)	d(мм)
PPOV6	60/100	Коліно двоконтурне з опорою PP 87°	104	52	177	280
PPOV8	80/125	Коліно двоконтурне з опорою PP 87°	130	52	207	280

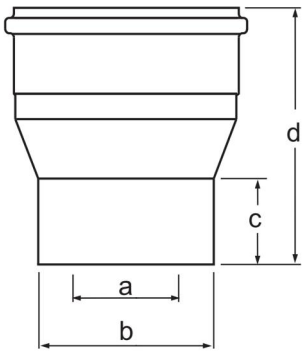

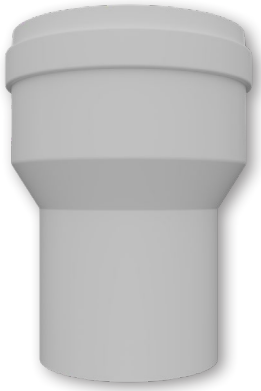

ПЕРЕХІД РЕДУКЦІЙНИЙ PP 60 100ММ НА 80 125ММ

Для під'єднання конденсаційного котла діаметром 60/100мм. до системи діаметром 80/125мм

код	діаметр, мм	назва	a(мм)	b(мм)	c(мм)	d(мм)
LPKK01	80/125	Редукція котла двоконтурна 60/80 PP	60	100	47	120

ЗАКІНЧЕННЯ ДВОКОНТУРНЕ ВЕРТИКАЛЬНЕ PP

Для захисту та закінчення двостінної вертикальної димохідної системи

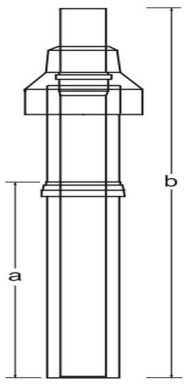

код	діаметр, мм	назва	a(мм)	b(мм)
DPDS45	60/100	Закінчення двоконтурне вертикальне PP	410	1100
DPDS48	80/125	Закінчення двоконтурне вертикальне PP	410	1100
DPDS41	110/160	Закінчення двоконтурне вертикальне PP	430	1100

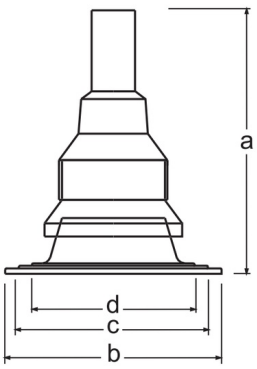

ЗАКІНЧЕННЯ ДВОКОНТУРНЕ ВЕРТИКАЛЬНЕ З НАКРИВНОЮ ПАНЕЛЕЮ PP

Для захисту та закінчення вертикальної димохідної системи та цегляного каналу

код	діаметр, мм	назва	a(мм)	b(мм)	c(мм)	d(мм)
PPSAS8	80/125	Верхівка двоконтурна з накривною панелею	500	400	350	300
PPSAS1	110/160	Верхівка двоконтурна з накривною панеелею PSF	500	400	350	300

info@dymkom.net www.dymkomplast.com.ua

ПАНЕЛЬ ДЕКОРАТИВНА (БІЛА)

Для декоративного закриття отворів навколо труби

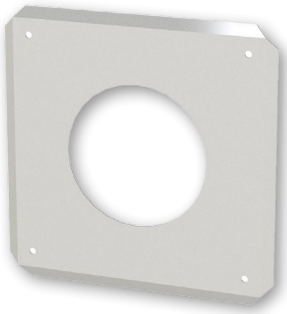

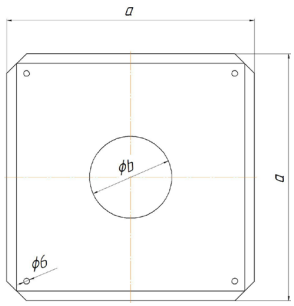

код	діаметр, мм	назва	a(мм)	b(мм)
SFPD80	80	Панель декоративна (біла)	250	83
SFPD100	100	Панель декоративна (біла)	250	103
SFPD110	110	Панель декоративна (біла)	250	113
SFPD125	125	Панель декоративна (біла)	250	128
SFPD160	160	Панель декоративна (біла)	320	163

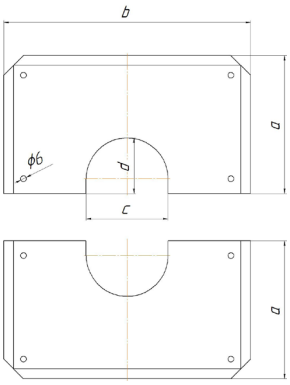

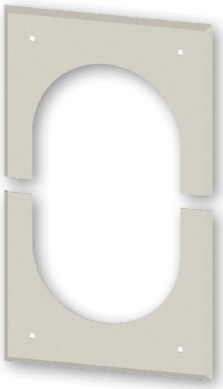

ПАНЕЛЬ ДЕКОРАТИВНА РОЗБІРНА (БІЛА)

Для декоративного закриття отворів навколо труби

код	діаметр, мм	назва	a(мм)	b(мм)	c(мм)	d(мм)
SFPDR80	80	Панель декоративна розбірна (біла)	140	250	82	56
SFPDR100	100	Панель декоративна розбірна (біла)	140	250	102	66
SFPDR110	110	Панель декоративна розбірна (біла)	140	250	112	71
SFPDR125	125	Панель декоративна розбірна (біла)	140	250	127	78,5
SFPDR160	160	Панель декоративна розбірна (біла)	175	320	162	96

КОМІРЕЦЬ ДЕКОРАТИВНИЙ (БІЛИЙ)

Для декоративного закриття отворів навколо труби

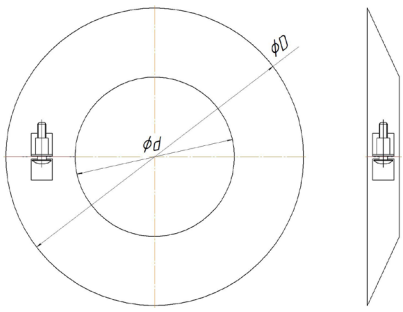

d, мм	80	100	110	125	160
D, мм	210	230	240	255	290

ЕЛЕМЕНТИ КРІПЛЕННЯ

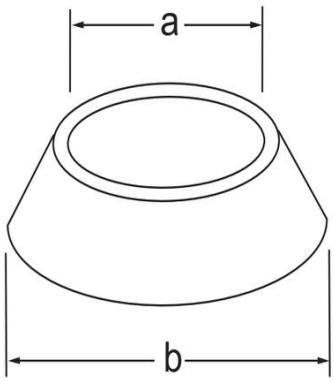

МАНЖЕТ РЕЗИНОВИЙ (БІЛИЙ)

Для декоративного закриття отворів навколо труби

код	діаметр, мм	назва	a(мм)	b(мм)
UPRKW5	100	Манжет резиновий (білий) Ø100	100	165
UPRKW8	125	Манжет резиновий (білий) Ø125	125	225

ПРИСТІННЕ КРІПЛЕННЯ (БІЛЕ)

Для закріплення димохідної системи до стіни

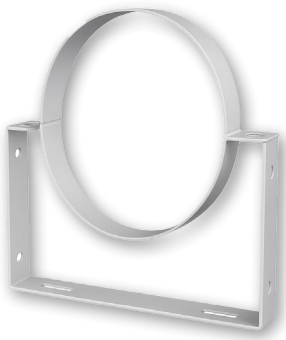

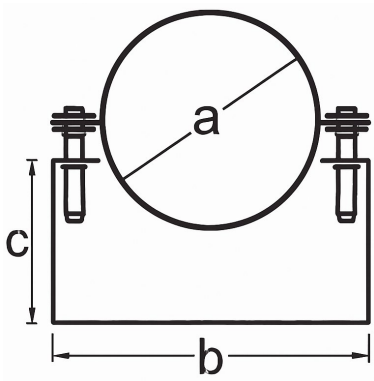

код	діаметр, мм	назва	a(мм)	b(мм)	c(мм)
SFPK10	100	Пристінне кріплення (біле)	100	165	90
SFPK12	125	Пристінне кріплення (біле)	125	190	90
SFPK16	160	Пристінне кріплення (біле)	160	225	90

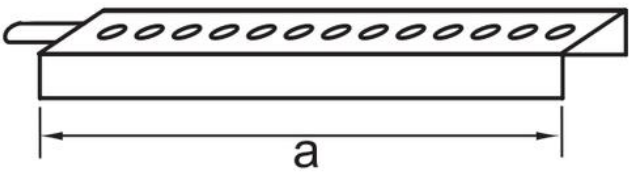

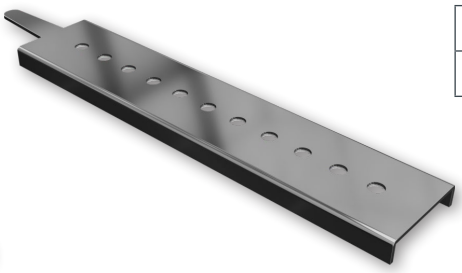

КОНСОЛЬ 280ММ

Для закріплення та опори системи димовідведення

код	діаметр, мм	назва	a(мм)
SK25		Консоль 280мм	280

info@dymkom.net www.dymkomplast.com.ua

ГОФРОТРУБА FLEX 0,5М-25М

Для димовідведення в нерівних каналах зі зміщенням. Відрізний елемент від 0,5м до 25м

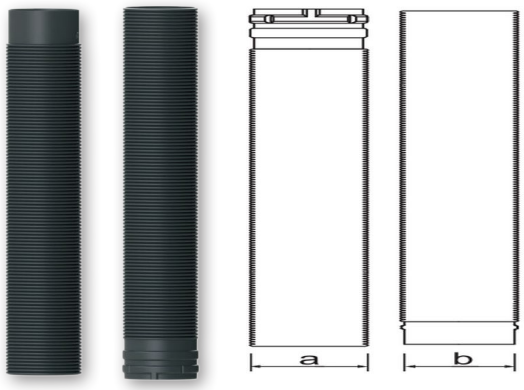

код	діаметр, мм	назва	a(мм)	b(мм)
PPRF58	80	Гофротруба FLEX 0,5м-25м	92	80

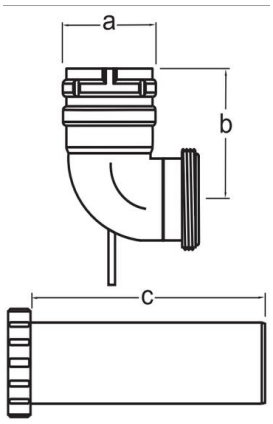

КОЛІНО 87° Ø80ММ ДЛЯ ГОФРОТРУБИ FLEX

Для під'єднання конденсаційного котла до системи FLEX та зміщення каналу під кутом 87°

код	діаметр, мм	назва	a(мм)	b(мм)	c(мм)
PBEBF8	80	Коліно 87° Ø80 для гофротруби	81	115	500

КОЛІНО РЕДУКЦІЙНЕ 87° Ø80-60ММ ДЛЯ ГОФРОТРУБИ FLEX

Для під'єднання конденсаційного котла Ø60мм. до системи FLEX Ø80мм. та зміщення каналу під кутом 87°

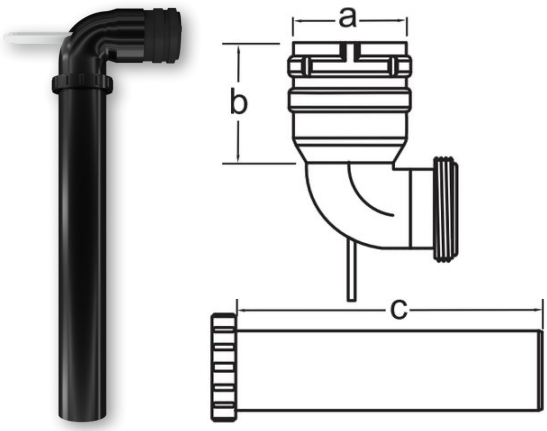

код	діаметр, мм	назва	a(мм)	b(мм)	c(мм)
PBEBF58	80	Коліно редукційне 87° Ø80/60 для гофротруби	81	55	500

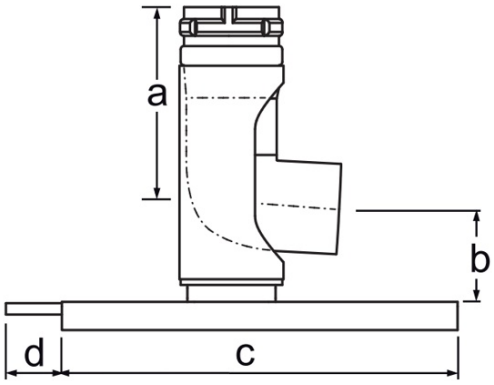

КОЛІНО 87° З ОПОРОЮ ДЛЯ ГОФРОТРУБИ FLEX

Для під'єднання конденсаційного котла до системи FLEX та опори в цегляному каналі

код	діаметр, мм	назва	a(мм)	b(мм)	c(мм)	d(мм)
PPSTF8	80	Коліно 87° з опорою, для гофротруби FLEX	115	105	350	50

ФІКСУЮЧИЙ ЗАТИСК Ø80ММ ДЛЯ ГОФРОТРУБИ FLEX

Для фіксації гофротруби в системі FLEX

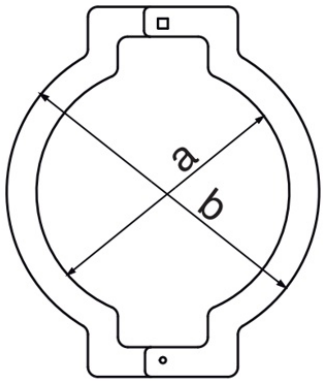

код	діаметр, мм	назва	a(мм)	b(мм)
ZUHF08	80	Фіксуючий затиск Ø80 для гофротруби	80	110

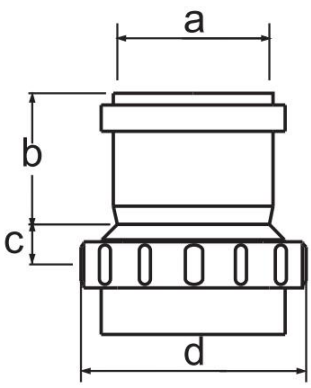

АДАПТОР ДЛЯ ГОФРОТРУБИ Ø80ММ

Для поєднання системи FLEX з одностінною системою IP

код	діаметр, мм	назва	a(мм)	b(мм)	c(мм)	d(мм)
PPAM58	80	Адаптор для гофротруби Ø80	81	68	20	120

НОТАТКИ

Телфони:
097-482-76-81
096-971-73-73
096-345-20-97

Адреса заводу:
Львівська обл., с. Сокільники,
вул. Героїв Майдану, 4, Україна

www.dymkomplast.com.ua
info@dymkom.net