GP2K11/2K11R-B231FF-TS-JD ГЧ

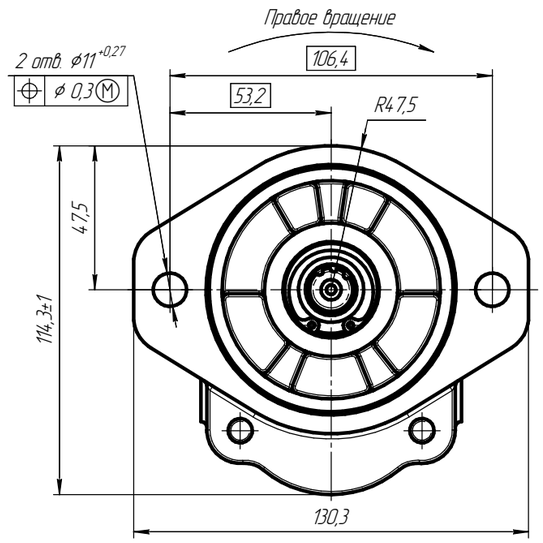

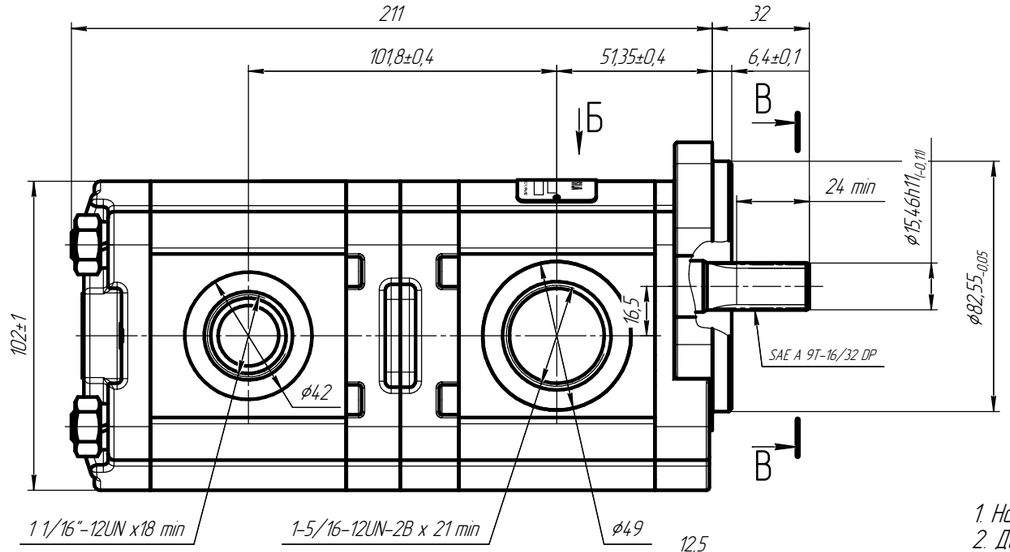

Б

В–В

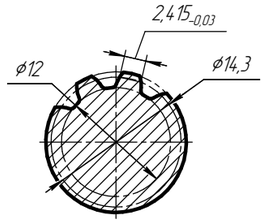

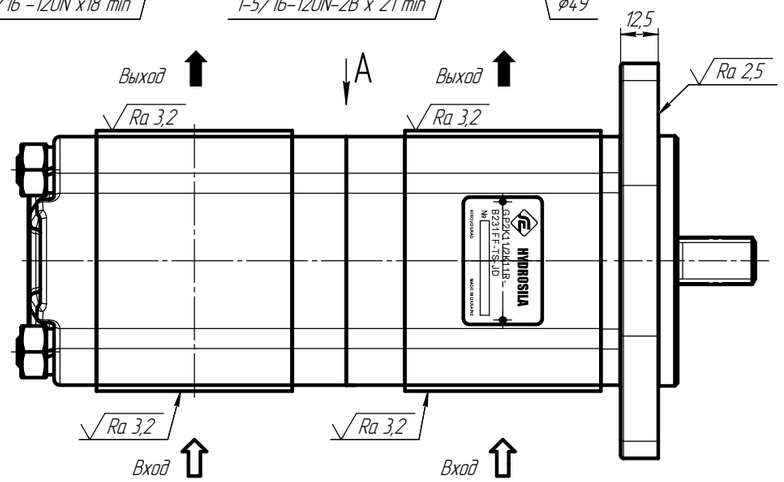

А

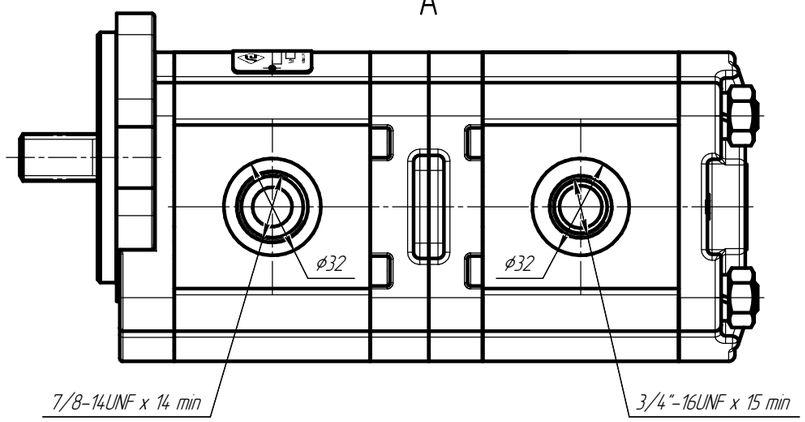

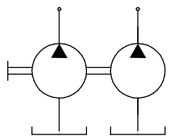

Техническая характеристика:

	1 секция	2 секция
1. Номинальный рабочий объем, $см^3$	11,3	11,3
2. Давление на выходе, МПа		
номинальное	20	
максимальное	25	
3. Номинальная подача, л/мин, не менее	23,8	23,8
4. Частота вращение, $с^{-1}$		
номинальная	40	
максимальная	50	
минимальная	8,33	
5. Коэффициент подачи, не менее	0,92	0,92
6. Общий КПД, не менее	0,80	
7. Номинальная мощность насоса, кВт, не более	24,7	
8. Характеристика рабочей жидкости:		
а). Кинематическая вязкость, $мм^2/с$		
номинальная	30...40	
минимальная	10	
кратковременная при запуске, не более	1600	
б). Класс чистоты рабочей жидкости (код загрязнения по ИСО 4406:1999)		
внутри насоса при поставке потребителю	21/17/14	
при эксплуатации	-/20/18	

9. Направление вращения ведущего вала – правое
10. Остальные технические требования – по ГСТУ 3-25-180-97.
11. Номер насоса содержит порядковый номер и дату изготовления, которая включается в порядковый номер последними четырмя цифрами: две первые указывают год, две последние – месяц изготовления.
12. Температура хранения от -20°С до +40°С.

Изм.	Лист	N° докум.	Подп.	Дата
Разраб.		Коротин		2014-10-27
Пров.		Гинкота		
Утв.		Суковач		

GP2K11/2K11R-B231FF-TS-JD ГЧ

Насос шестеренный GP2K11/2K11R-B231FF-TS-JD

Лит.	Масса	Масштаб
01	4,9	-

Лист | Листов 1

СГК
ПАО "Гидросила"
г. Кировоград

Подп. и дата | Инв.N° дубл. | Взам инв.N° | Подп. и дата | Инв.N° подл.