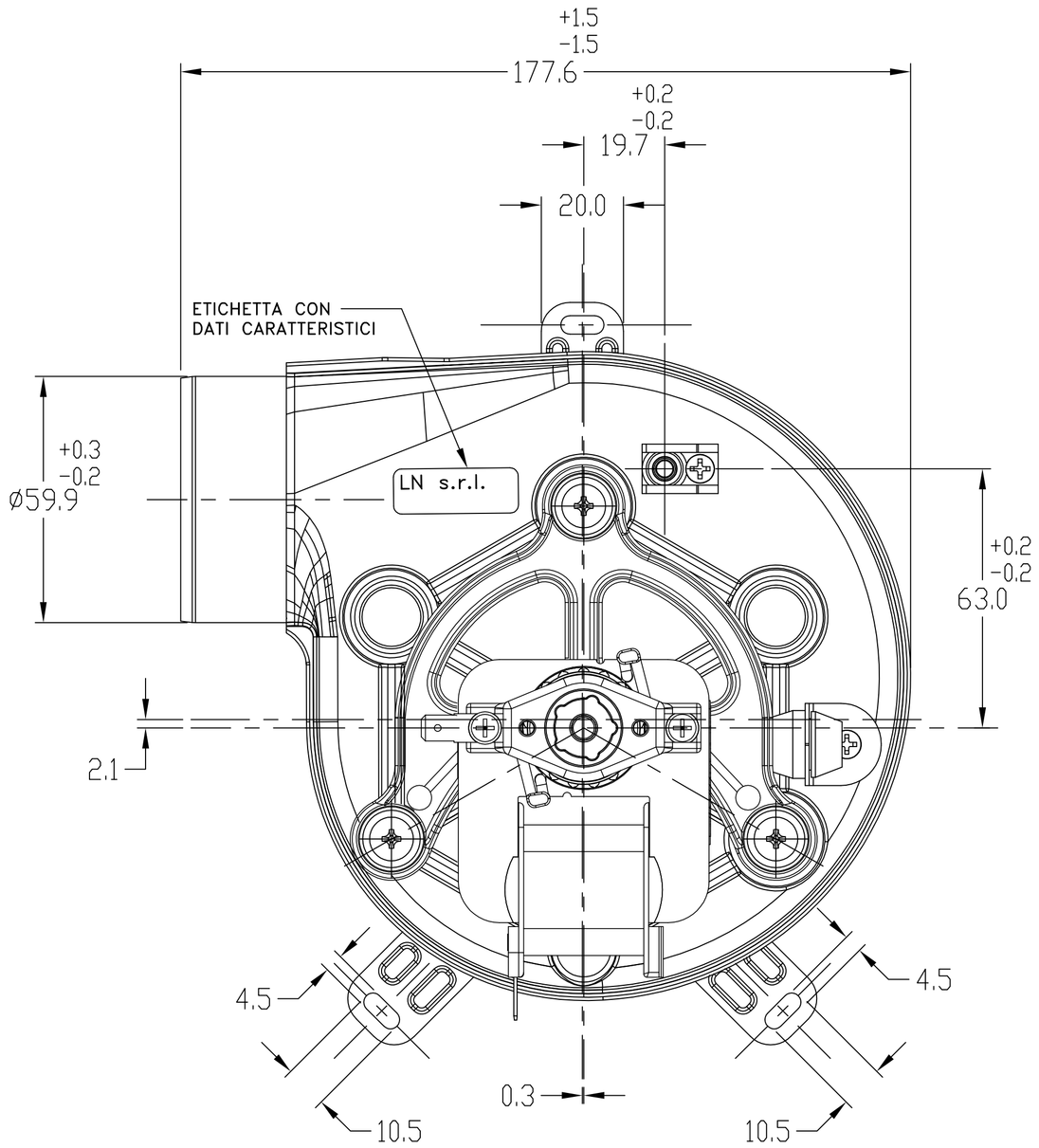

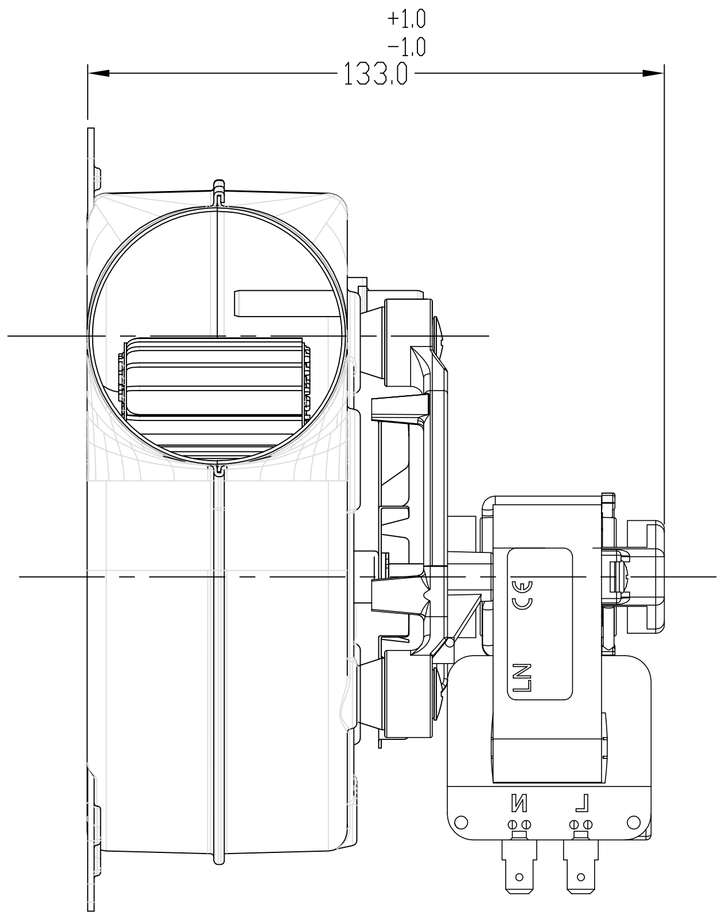

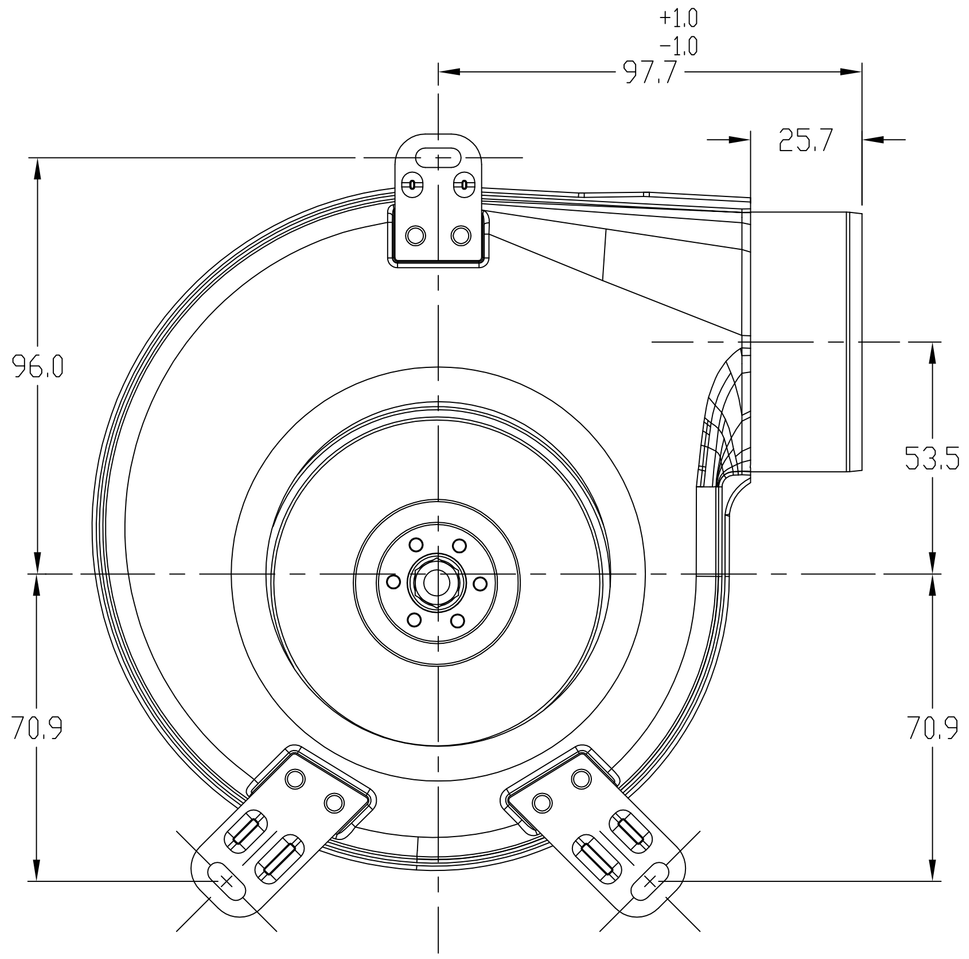

LN2 s.r.l.
M25CCO038
Code W916250380
MAT.xxxxxxxxxxxxxx.x dd/mm/yy

DETTAGLIO ETICHETTA
MOTORE

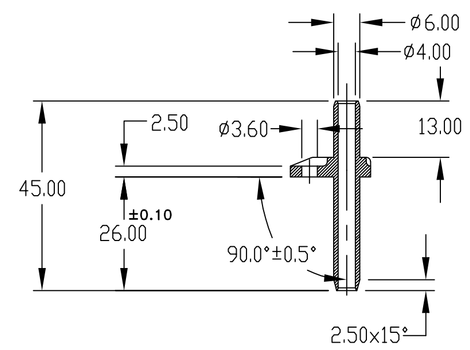

PRESA DI PRESSIONE IN RYTON R7

DETTAGLIO ETICHETTA
DATI CARATTERISTICI EV

LN2 s.r.l.
EVGOLD/C/S/108/M25CCO CE
Code W960258010
230VAC 50Hz 30W CL.H RO
n. xxxxxxxx dd/mm/yy

Dimensione ventola: ø108x40.5 R.O. al

APPROV.							
CONTROLL.							
DISEGN.	25/08/08						
EMISSIONE (REV.0.0)	DATA	FIRMA	REV.	DESCRIZIONE MODIFICA	DATA	RED.	CONTR.	APPR.

LN2 S.r.l. a socio unico	SCALA: 1:1	MATERIALE:	TRATT. TERMICO E/O SUPERF.
		DESCRIZIONE: EVGOLD/C/S/108/M25CCO	
	QUOTE SENZA IND. DI TOLLERANZA: GRADO DI PRECISIONE MEDIO UNI EN 22768 - m	COD. ARTICOLO: W960258010	COD. DISEGNO: 61210902