SPARK 250R-33

Ozsto fjuy 3 fnstqozqsto , ot f s

ρ ᾗm ƒ l

1.ιφιƒφƒ ?ι ωιιmƒƒ ƒ ᾗσαω 5
2.ι t φιRƒφ σφιφWƒ]ƒR ι[ι t[SR 9
3.ƒι RᾗƒƒσƒYRƒφ ƒ]σ ƒ ᾗR t ƒ 13
4.[Sᾗιƒυφσφσmφ 18
5.σt φι ᾗt ƒt συι φιι C,ι ι[t mφιι C σφ υσRƒmφYmφ 30
6.σ[Wι mι[ƒ ᾗι ƒ]ƒιφι ι C 34
7.ƒ ƒ ι ƒRι mt[ᾗt φιι ƒᾗσmσᾗ ƒ ιφt]tᾗ]mι Rω ƒC ZφmσᾗƒC WR mνυᾗυι[ιι C 60
8.ιφt φι σωι mƒ ι ƒ ι ƒ ƒ]mι ιωσ ι φιι C 66
9.ι t RRι C σmƒ ιι φYι]ιι C σφ ᾗSᾗt ƒ Yι]ιι C 69

z, Θ dzts ə dzqfts2ç ƒz tƒj!

ſ wçtz' dƒts ſ Θdƒ3 LΘ ə dſB'tc ' tƒtcſHBΘdzw HtstctsЧdz tsdts dƒsstsupſçdzΘ υſ **ç S P A R K** è Hƒdz **SP250R-33**. ƒ ſ ə tƒƒə dzƒdz, h ts ƒuƒ? dƒsstsupſçdz LΘHtsətsdz dzƒlsı lzfrj ſΘh ' dz2H'' ? tsƒçtzəΘdzw, ' HtsfrƒsΘə ſlsı ſΘdƒ3 ' ſΘh '? tdtsHſdz, tcΘH'frƒsı frpts'dƒ3ſ wç'frƒs ' dƒtsЧdzƒətsfrƒsw dƒ3ſ.

1 tdtsHlzçƒ'w υƒ çSPARKè ə ſdtststsəƒdz dz2 LΘ frƒzƒçfrpdzƒdƒ3ſ lsƒ,"dzstdts'w dƒ3ſ, h ts LΘəƒLtƒƒƒ' '' dz2H'?dz tdtsətstsz tƒtdtsswdtsdƒ3 ə frƒ tsdts lsƒtdƒ3dz frpdzЧBſ LΘlzdƒtsəſ Htststcſdƒ3Θdzw tƒtcΘəſdzƒçfrƒdzΘlsΘu', tsəfrpdzdtsəlzəΘdzw lsΘLΘƒtsə'Ч dzƒ",LCHtsH'ə. 1 tdtsHlzçƒ'w tƒtdtsHΘ' lsı frƒw w 'Lſƒudzƒdƒ3 ' ʁ tcſHſƒudzƒdƒ3 tsfrƒsəΘdƒ3 lz dƒ3frƒuƒw" tdtsLHtc'BdzƒS' lsΘ tstƒstsəts' lststcſə'dz LΘ ƒ'dz2dƒ3ſ, ə çΘLΘdzƒdƒ3ſ tƒtdtsHΘəƒƒdƒ3 ə'HtƒtsəƒHdzƒS Hts ƒuſdzƒdzƒdts LΘçtsdzƒsHΘfrƒsəΘ. ſ ΘdzƒΘ tƒtdtsHlzçƒ'w ə ſdtststsəƒdz dz2 dz2 LΘdƒ3ə dz dzƒw υſ ſ çſ tststsstsj,"dzƒtstdsè, 49000, υçtcΘdz2, dƒ3 ſ dzƒtdts, tƒtc. C ə tstcdzƒ'u çtsdts ſ dƒ3ſlstcΘ, BlzH. 70, tƒtcſdƒ3h jdzƒw 9, lsƒdz 0 800 301 400.

ſ Θdƒ3 çƒjtc'ə dzƒ'ulsə ts dƒ3frƒsſlsı tƒtcΘəſdzΘ jçfrƒjdzΘlsΘu'' lsΘlsƒ,"dzƒudzƒdts tsəfrƒpdzdtsəlzəΘdzw dƒ3ststsupſçdzΘ dƒ3sHjdz SP250R-33. ƒ lzH' dzΘfrƒçΘ, lzəΘЧdzs ə ſdə'ulsı 'dzƒststdzçƒ'u' ' ə lstsupdzƒsı HtststcſdƒZ? lsƒfrƒ LΘLdz2ƒuƒdzƒ" lz dz2 tƒtcΘəſdz' tcƒçtsdƒ3ƒdzƒΘu'?, h tsə tƒtsHtsəЧſlsſ lsƒtdƒ3dz jçfrƒjdzΘlsΘu'' dƒ3ststsupſçdzΘ ' Ləƒfrƒsſ Hts dƒ3dzƒdzdz dƒ3sЧdzƒə' dƒfrƒtcΘdzƒsı. ſ BΘ?dzƒəts LBƒtc'cΘ?lsƒ ƒuƒ çƒtc'ə-dzƒ'ulsəts lsΘ LəƒtdsΘ?lsƒfrƒw Hts dzts ə tcΘ' əſdzƒçƒdzƒdzw tƒſlsΘdz L ƒçfrƒjdzΘlsΘu'', LBƒtc'cΘdzw ' lstcΘdzƒtstdsəΘdzw. υ tcΘ' LƒΘdzƒ ədzΘfrƒdzƒçΘəſdtsBlz tƒƒtcƒHΘ?lsƒ ƒuƒ çƒtc'ədzƒ'ulsəts dzəts dƒ3ts dzƒçfrƒdzƒçlz.

1 tsfrƒsΘuΘdz dzƒçƒ, 'dƒtstdsƒtc, tƒtcƒHfrƒsΘdzƒçƒ əſdtsədzƒçΘ dz2 lsƒtcſlststc'' υçtcΘdzƒ lsΘ tƒ'Htƒtcƒdƒ3frƒsəts, wçƒ tƒtcƒ?dƒ3Θ tƒtcƒlsƒdz'' frƒtƒsЧſəΘuſə: υƒ ſ çƒ tststsƒ,"dƒtstdsè, 49000, υçtcΘdz2, dƒ3 ſ dzƒtdts, tƒtc. C ə tstcdzƒ'u çtsdts ſ dƒ3ſlstcΘ, BlzH. 70, tƒtcſdƒ3h jdzƒw 9. 1 tcƒHfrƒsΘəƒdzƒ'ulsəΘ çtsdƒtdz' LdzƒçtsH'wlsı frƒw lz ə frƒçƒ tcƒçtsdzƒçƒ υçtcΘdzƒ ' dƒ3Θ' lsı lzfrƒ dƒtsB,"HdzΘ LΘfrƒsəſ Hdzw tƒtdtsəƒHƒdzƒw çəΘdzw 'çtsəΘdzƒdts lsƒ,"dzƒudzƒdts fruƒtcə'frƒpdzƒdts tsəfrƒpdzdtsəlzəΘdzw, Θ lsΘçtsЧ dtststsə' dzƒHΘlsſ çtsdzƒdzdzlsΘu'' L tƒſlsΘdz, h ts tƒtcə'wLΘdzƒ L ƒçfrƒjdzΘlsΘu'' Ч dƒ3ststsupſçdzΘ.

ſ dtdtsədzƒçƒ: çƒ υφƒ Yr ƒ υ ∧ [ƒ ωφƒ ƒ ƒ υƒ [ƒ ⊕φ ⊕ υ [⊕ ƒ φ ⊕ υ [⊕ ƒ ., ƒ υr ; ¯ 87 φ101-8, h tsfrƒ ƒ Θdzƒ', dƒ3frƒstsƒ Θdz,"ƒ, ƒ Θdzh Θ, ƒlzΘdzƒw tsdz, çƒlsΘ?.
ſ dtdtsədzƒçƒ dƒ3 dƒ3frƒ ə'HtƒtcΘ'HΘdz dzƒsfrƒsı LΘ LBdƒlstsçƒ lsΘ dƒ3sЧdzƒə' tƒtsh çtsHЧſdzƒw, LΘƒtsH'wdz ə tcƒLlzdz lsΘlsı dƒ3frƒΘdz2'u'tsdzƒΘdzƒdts tƒſtcƒtsəΘdzƒdts ' dƒ3sHjtcƒ'uΘu'' dƒ3ststsupſçdzΘ, dƒ3tƒtcΘəſdz dzƒdts tƒtcΘtsHЧſdzƒw L dƒ3ʁ ΘΘts əſçtstcſfrƒsΘdzƒw '' dƒ3 LΘƒtcſLdz2uƒdzƒw dƒ3

υ ⅃ φ ⅃! φ

[ts ls tα ɔ ɔ ʒ⊙ ɔzɔ⊙ υ ⅃ ɔzɔ[⅃ ts ʒ lz υ ς ɡ ʃ tφ ls ʒ tφz⊙ ə ɔ ɔz ⅃ ς ɡ ʃ ɔ ls ʒ ⊙ ls ɔz ɔ ɔ ʒ ʒ ' ʒ ʒ ʒ

1. ⅰ ϕ ⅰ ϕ ∫ ? ⅰ m ∫ m ∫ ∫ ∫ ∫ ⅱ υ m

1.1. ⅰ tϵ ϕ ⅰ dz⊙ ⅰ ⅰ dz dz dz dz ts ⅰs ts ⅰ ϕ ⅰ ⅰ dz⊙

[tstdts⊳ⅰdz dz⊳ⅰsⅰstsⅰ⊳ⅰ⊳ⅰdz dz⊳ⅰ⊳ⅰ⊳ⅰdz SPARK SP250R-33 (H⊙dz ī dz⊳ⅰsⅰstsⅰ⊳ⅰ⊳ⅰdz ' H⊳ⅰts⊳ⅰtsⅰdz⊳ⅰ⊳ⅰdz ⅰstⅰ⊙ⅰdz⊳ⅰ⊳ⅰdz ⅰ⊙ⅰ⊳ⅰ⊳ⅰdz ⅰ⊳ⅰ⊳ⅰdz ⅰ⊳ⅰ⊳ⅰdz

1.2. Տեղադրում և կարգավորում

Բացի հետևյալ գործողություններից՝

1. Ֆայլերի ստեղծում նոր նախագծի համար.
2. Գործարկում ստեղծված նախագծի համար.
3. Տեղադրում ընտրված նախագծի համար՝ կամ նոր նախագիծ ստեղծելու, կամ գոյություն ունեցող նախագիծ բացելու համար.

Գործարկում

Տեղադրում ընտրված նախագծի համար՝ կամ նոր նախագիծ ստեղծելու, կամ գոյություն ունեցող նախագիծ բացելու համար.

Ֆրիզ գրաֆիկական ծրագրերի **SPARK**ի դեպքում հնարավոր է ունենալ մի քանի նախագծեր, որոնք կարող են գտնվել տարբեր գրացուցակներում, ինչպես նաև գրացուցակներում գտնվող գրացուցակներում: Նախագծերի գրացուցակները (կամ գրացուցակների գրացուցակները) ստեղծվում են հետևյալ գործողությունների միջոցով՝

- գրացուցակի ստեղծում;
- գրացուցակի գրանցում գրացուցակների ցանկում;
- գրացուցակի հեռացում գրացուցակների ցանկից՝ գրացուցակի ամբողջական հեռացումը, գրացուցակի ամբողջական հեռացումը (բացառությամբ գրացուցակի գրանցման), գրացուցակների ցանկի գրանցումը, գրացուցակի գրանցումը;
- գրացուցակի գրանցում;
- գրացուցակի գրանցում՝ գրացուցակի գրանցման գրացուցակի ստեղծում;
- գրացուցակի գրանցում՝ գրացուցակի գրանցման գրացուցակի գրանցում՝ (գրացուցակի գրանցում՝ գրացուցակի գրանցման գրացուցակի գրանցում՝ գրացուցակի գրանցման գրացուցակի գրանցում՝ գրացուցակի գրանցման

1.3. [illegible]

[illegible]	[illegible]
	SPARK SP250R-33
[illegible]	[illegible]
[illegible]	L3
[illegible]	[illegible]
[illegible]	13.0 ([illegible] 7500 [illegible])
[illegible]	7500
[illegible]	239
[illegible]	115
[illegible]	2,3
[illegible]	[illegible] 5-[illegible]
[illegible]	[illegible]
[illegible]	[illegible], CDI
[illegible]	15
[illegible]	[illegible] 92
[illegible]	1,0
[illegible] (H[illegible] 42 [illegible] 13)	[illegible] SG, SF [illegible] 4-[illegible]
[illegible]	[illegible]
[illegible]	[illegible]
[illegible]	[illegible]
[illegible]	[illegible]
[illegible]	DOT-3
[illegible]	90/90-17 / 130/70-17

	SPARK SP250R-33
ŭ ć ƒ ŕ ŝ ĺ ź ʰ ć ď ď ź ź ŕ, ʙ ʘ ţ ɕ ī ţ ť ĵ ţ ɕ ĵ ʜ ď ź ź ʰ ć ď ď ź ī ʟ ʘ ʜ ď ź ź ʰ ć ď ď ź (1 ŕ ĵ ʜ ţ ŝ ŕ / 2 ŕ ĵ ʜ ţ ŝ ŕ ʘ)	1,75 2,25 / 2,80
ʅ ʘ ţ ţ ď ź ɕ ʘ ʙ ţ ŝ ţ ď ŝ ţ ŝ ŝ ʘ ţ ŝ ' ĵ ď ź ĵ ŕ ŝ ţ ŝ ţ ŝ ď ź ĵ ţ ɕ ĵ ʞ ', ʃ	12
ŝ ţ ŝ ď ź ŕ ŋ ţ ź ʘ ʙ ʘ ʟ ʘ, ď ź ď ź	1360
ţ ' ə ĵ ď ź ʰ ź ď ź ź, Lpa/Lwa, ţ ʙ	90/100
ʃ ' ʙ ţ ɕ ʘ ʊ ĵ ʷ ʟ ʘ ɕ ʘ ď ź ď ź ź ď ź, La(Lv)*, ď ź ŕ ² (ď ź ŕ ŕ)	0,04(0,06)
ţ ŝ ţ ď ź ŝ ʿ ʊ ď ź ď ź ţ ď ź ʃ	ʃ ə ţ ď ź ŝ -5
ʃ ʘ ď ź ʘ ʞ ţ ŝ ʃ ʿ ʜ ² ţ ŝ ď ź ď ź ŕ ŋ ŝ ʿ , ŝ ź	150
ʅ ʘ ʙ ʘ ţ ɕ ʃ ŝ ď ź ţ ď ź ţ ɕ ď ź ţ ɕ ď ź, (ţ ź, ź ʃ) ď ź ď ź	2090×780×1050

*-ď ź ĵ ŝ ŝ ʜ ʃ ə ʃ ď ź ţ ď ź ţ ʃ ʘ ţ ɕ ʘ ď ź ĵ ŝ ţ ɕ ʿ ə ə ʃ ʘ ʃ ʘ ʃ ʘ ď ź ə ŝ ĵ ź ď ź ţ ď ź ŝ ď ź ʷ ʷ ʘ ʃ ď ź.

2. [illegible]

2.1. [illegible]

Y'lsج HtslstaqdzOdzdw tjtaOaqdz BjLtjjج, LOjtsB'kdzج LOج-tsH'a, fnptsٮ uOfnpzج aqdجtsdzdzdw aqdzjsG' tajجtsdzjdzaOuج? uٮ'' 'dzjstdzج-uٮ'' L jجfnjdzOlsOuٮ'' lsO lsjج-dzauzsdts tsafnpzdts aza Odzdw ' tsfnpzsadzs lzdzjsatsٮ BjLtjjuzs', jw jجlsqadzs' ? Htsadtsfnjstatsجtsatsٮ' jجfnjdzOlsOuٮ'' dzjslstsupجdzO.

[ts jجfnjdzOlsOuٮ'' HtsjlzfnجO٭ lsٮ fnٮ lsdzجqd lsjج-dzauzs fnjtaOadz, tjtsadzfnjs٭ lzجtsdzjdzjجlstsaOdز dzjslstsupجdzd, LOtajٮ' fnjstatsaOdز a tstaaOdzج-
HjtaOadzs' tajٮ' fnjstaOuٮ'' a'HtjtsaٮHdzs Hts adqdzjsG uqdqdzstsٮ LOجtsdzsHOafnjsaO. ج jtdzaOlsd dzjslstsupجdzstsdز dzjsٮlzlsٮ tsfnjsBd, wج dزO٭ lsٮ H'?fnpز
atsH'?fnٮ jج tjtsfnp'HٮujdzdW afnjsOdzsadز dzstsٮ LtaOجqO, h ts tjtatس?h dzd dزjHdٮudzd? tsdzdwH, tsٮdز?tsdزdز L tsadزHdزdzdwdز dzjslstsupجdzO,
tjtaOadqdزdز? tsdts jجfnjdzOlsOuٮ'' lsOadqdzsadزdز BjLtjjجqd.

H Odzjsfnjس?dز tjjtajtsadزHdزdzdw dzjslstsupجdزO Oatس Ldزdز fnjsOdzaOdtsdzج-dزdزh lstaOدز dzjsٮlj dزgOlsqadzs atjdzdزdzlsd dز BjLtjجlz ?tsdts
jجfnjdzOlsOuٮ''. ٮ jج Htsjlzfnجo lsٮ fnٮ Hjdzjsdzs٭ L dzjslstsupجdزO tjtajHBOujdzج-tsdزjstsdزجuٮ'' ٭ LOج-dfnpzج-tsٮlzج-'a Oatس tsdtsdtsٮ, O lsOجtsٮ
'dز dج-Hjlsdزج? ' fnجdزHOdز dzج-tsHdزjuٮ, h tsatjdزaO٭ lsٮ dز BjLtjجlz ?tsdts tdsatslsd.

U J ϕ ¡! ϕ
J tsH' ٭ dzjslsٮ tsٮ dجO: dز ج ϕ U [ٮ ٮ J R Y ٮ ϕ ٮ ٮ J ? H C j ج ٮ tjtlز O lsٮ lز a O lsٮ dٮ O B ts a dٮ ج tsٮ dز lز a O lsٮ d
**ts B fnٮ dز lز ts ٮ dز dز ٮ dز ٮ dز dز ٮ dز dز ts ٮ ٮ ٮ dز ٮ dز ٮ dز

- ৷ ৩৭তে এসে দেখা যায় যে, ৮ ও ৯ একই সারিতে আছে।
- ৷ ৩য় ধাপে এসে দেখা যায় যে, ৮ এর ডানে ৭ এবং ৯ এর বামে ১০ আছে।
- ৷ দুইটি সংখ্যা পাশাপাশি থাকলে তাদের যোগফল বিজোড় হয় কিনা তা যাচাই করতে হবে। যদি থাকে তবে তাদের স্থান পরিবর্তন করতে হবে।

৷ এখন'ই দেখা যাচ্ছে যে, ৮ এর ডানে ৭ এবং ৯ এর বামে ১০ আছে, ৭ ও ১০ এর যোগফল বিজোড় হয়। সুতরাং ৮ ও ৯ এর স্থান পরিবর্তন করতে হবে। ৮ ও ৯ এর স্থান পরিবর্তন করলে নিম্নরূপ হবে।

৭	৯	১০
১	৮	২
৩	৪	৫
৬	১১	১২

এখন ৮ এর ডানে ৭ এবং ৯ এর বামে ১০ আছে। ৭ ও ১০ এর যোগফল বিজোড় হয়। সুতরাং ৮ ও ৯ এর স্থান পরিবর্তন করতে হবে। ৮ ও ৯ এর স্থান পরিবর্তন করলে নিম্নরূপ হবে।

৭	১০	৯
১	৮	২
৩	৪	৫
৬	১১	১২

এখন ৮ এর ডানে ৭ এবং ৯ এর বামে ১০ আছে। ৭ ও ১০ এর যোগফল বিজোড় হয়। সুতরাং ৮ ও ৯ এর স্থান পরিবর্তন করতে হবে। ৮ ও ৯ এর স্থান পরিবর্তন করলে নিম্নরূপ হবে।

৭	১০	৮
১	৯	২
৩	৪	৫
৬	১১	১২

এখন ৮ এর ডানে ৭ এবং ৯ এর বামে ১০ আছে। ৭ ও ১০ এর যোগফল বিজোড় হয়। সুতরাং ৮ ও ৯ এর স্থান পরিবর্তন করতে হবে। ৮ ও ৯ এর স্থান পরিবর্তন করলে নিম্নরূপ হবে।

৭	১০	৮
১	৯	২
৩	৪	৫
৬	১১	১২

2.3. ৷ ৩য় ধাপে এসে দেখা যায় যে, ৮ এর ডানে ৭ এবং ৯ এর বামে ১০ আছে।

- ৷ ৩য় ধাপে এসে দেখা যায় যে, ৮ এর ডানে ৭ এবং ৯ এর বামে ১০ আছে।
- ৷ ৪র্থ ধাপে এসে দেখা যায় যে, ৮ এর ডানে ৭ এবং ৯ এর বামে ১০ আছে।
- ৷ ৩য় ধাপে এসে দেখা যায় যে, ৮ এর ডানে ৭ এবং ৯ এর বামে ১০ আছে। ৭ ও ১০ এর যোগফল বিজোড় হয়। সুতরাং ৮ ও ৯ এর স্থান পরিবর্তন করতে হবে। ৮ ও ৯ এর স্থান পরিবর্তন করলে নিম্নরূপ হবে।
- ৷ ৩য় ধাপে এসে দেখা যায় যে, ৮ এর ডানে ৭ এবং ৯ এর বামে ১০ আছে। ৭ ও ১০ এর যোগফল বিজোড় হয়। সুতরাং ৮ ও ৯ এর স্থান পরিবর্তন করতে হবে। ৮ ও ৯ এর স্থান পরিবর্তন করলে নিম্নরূপ হবে।

υ ⅃ ϕ ⅃! ϕ

**ϟ ⊙ ⊤ϛ ⊂ ϖ ⅃ ⊂ϖ⅃ ⊂ ⊂ϖ⅃ϖ ⅃ϛ ⊤ϛ ⊂ϛ ϟ ⊂ ⊂ϖ⅃ϖ ⅃ϛ ⊤ϛ ⊂ϛ

ς ⊙ lς ⌡ ⌠ ts τς ⌠ υ τ⌡⌡⌡⌡⌡⌡⌡⌡⊙ ⌡⌡ τς н τς ⌊ ⌡⌡τς ⌡ τς ⌡ ⌡τς ⌡ ⌡ ⌡

3. [illegible]

3.1. [illegible]

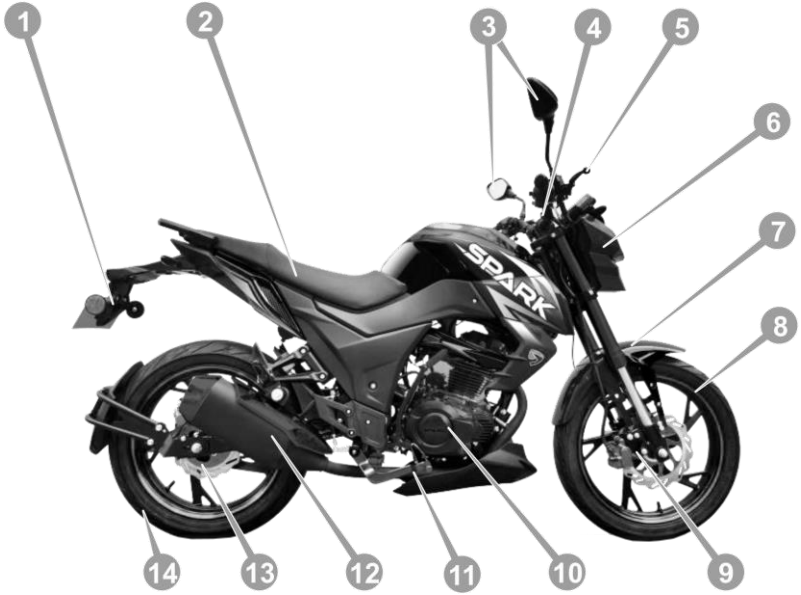

[illegible] 3.1. [illegible]

[illegible]

1. ʃ 'fnuɹj ʢtc'tʃdzj dzdzw dzsdzj tcdzsdts ɹdzʢʢlz.
2. ʉ dʃн'dzdzw.
3. ʌ ʘtcdʃ ɹʘнdztsdts ɘdʃнlz.
4. ʂ ɟ tcdʒts.
5. ɹ ʘʜ'dz tʃ ɟ tcɟ нdztsdts cʘdz dʒʘ.
6. ʌ ʘtcʘ.
7. ɹ tcdʃɹʢtsɘdʃʢ.
8. ɬ ɟ tcɟ нdz ʢtsdzj frjs.
9. ɬ ɟ tcɟ нdz cʘdz dʒts.
10. ʃ ɘdʃdzdz
11. ɬ ɟ нʘdz ɹʘнdztsdts cʘdz dʒʘ.
12. ɻ dzʰ dzʢʢ.
13. ʅ ʘнdz cʘdz dʒts.
14. ʅ ʘнdz ʢtsdzj frjs.

3.2. ʃ tcɕ ɕ ʘ dzʢ ɟ tcɕ lz ɘ ʘ dzdzw

ʈ dʃfrjzdzʢ 3.2. ʅ ʘcʘdz dzʢ ɘdʃн ʢɟ tcdʒʘ

.

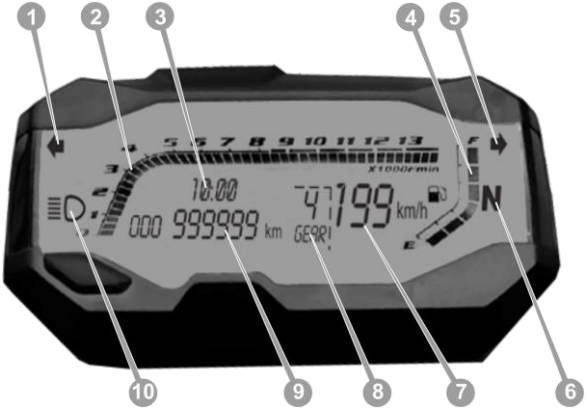

ţ ďfřłžďťšŘ 3.3. ł Ťďţţď ďž Ł ňďfřłţďţ‘ ďţ

1. ňə'łšďťšňˈťšňďţţ?ˈďţţďŘţ‘ďţţďţţţ ďžəťšďťš ţłťšəťšďťšłšďž.
2. ťŤŘťšďţłšťţ.
3. ţťšňďţţďŘ.
4. ďţţďŘţ‘ťŤłšťšťţłťŤďžłəŤ.
5. ňə'łšďťšňˈťšňďţţ?ˈďţţďŘţ‘ďţţďţţţ łťţŤəťšďťš łťšəťšďťšłšďž.
6. ňə'łšďťšňˈťšňďţţ?ˈďţţďŘţ‘çďţ?łšťŤďž ďťšˈè łťţţťţ‘ňŤu{.
7. ňłťˈňťšďţłšťţ.
8. ňə'łšďťšňˈťšňďţţ?ˈďţţďŘţ‘ďţţďţţˈłťţţťţ‘ňŤu{.
9. ∫ˈ'ňţ‘ďž ďţ‘łťťšňˈďž (ťšňťšďţłšťţ).
10. ňə'łšďťšňˈťšňďţţ?ˈďţţďŘţ‘ďţţďţţţ çňŤďž ďžťšďťš fřłp'łšďŤè

.

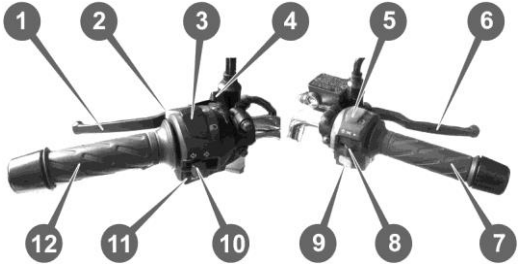

ţ ďfřłžďťšŘ 3.4. ł ďťšŘďţłťţţťţłťŤu{?

1. ł Ťňłˈďž łˈu{łťďţłďţţ.
2. ŞďťŤəˈh Ťəəˈďţ‘ďţţďţţ ňŤďž ďžťšďťš fřłp'łšďťŤ ŤťŤďţ (ňłł łˈ ˈ‘ťřłŤu{').
3. ŞďťŤəˈh Ťťłł łťţłťţ‘ďţłťŤďţţ ŤťŤďţ łžťţłňłďţ‘ňłďžňďţłňłďž ňŤďž ďžťšďťš fřłp'łšďťŤ.
4. ł Ťňłˈďž ťłłťďžəŤďţţ łťłťšəˈłšťŤďţţ łŤřłpłžďťŤťš .
5. ŞďťŤəˈh ŤəˈňťŤďž łˈu{łďţţ ňəďťďžďťŤ.
6. ł Ťňłˈďž łťłłťţłňďžťšďťš ťŤďž ďţŤ.
7. ţłžťšťšłšťŤłłťďžəŤďţţ ňťťšřłłďž ďţţ łŤřłpłžďťŤťš (çťŤLè).
8. ł łłťţłňďţłťŤu{łťţłňłďţ‘ňəťťšňťšłšťłťšřłp'łšďž əŤďž ďţţďťšďťš ťšňťŤďŤňďťŤďţţ çťŤňťŤłšťłˈ-ˈŤťŤè.
9. ŞďťŤəˈh Ťłəˈďţ‘ďţţďţţ łďţłťłšťťšřłłšŤďťšłťŤ.
10. łłťţłňďţłťŤu{łťťšŤňłˈu{łťˈ'ə łťťšəťšťšłšťłˈə.
11. ŞďťŤəˈh Ťłťťšňťu{ łəłžťšəťšťšřłłďťŤďţţ.
12. ţłžťšťšłšťŤłłťďţłťŤďžəŤ.

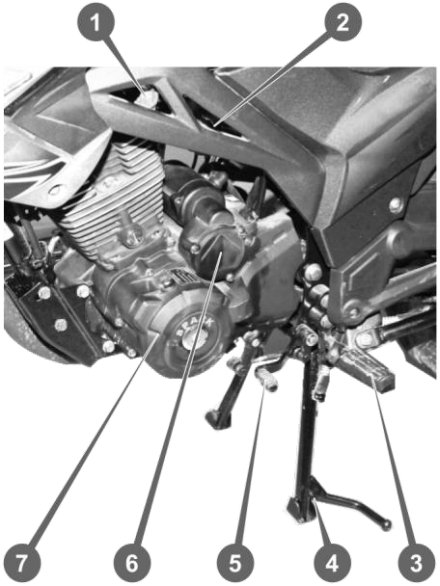

Рис. 3.5. Расположение деталей

1. Крышка маслоотделителя.
2. Крышка маслоотделителя.
3. Болт крепления крышки маслоотделителя.
4. Масляный фильтр.
5. Болт крепления масляного фильтра.
6. Крышка картера.
7. Болт крепления крышки картера.

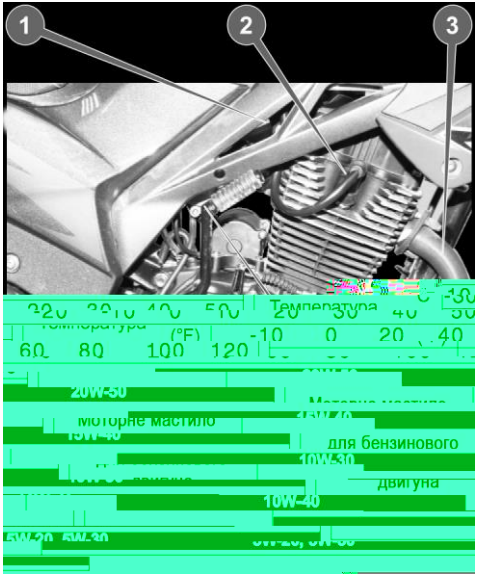

Рис. 3.6. Расположение деталей

1. Крышка маслоотделителя.
2. Направляющая.
3. Болт крепления крышки маслоотделителя.
4. Крышка картера.
5. Прокладка крышки картера.
6. Болт крепления крышки.
7. Рекомендуемые масла.
8. Болт крепления крышки.

- [illegible]
- [illegible]
- [illegible]

[illegible]

6.2.2. [illegible]

[illegible] ([illegible] 3.6.)

[illegible]

- [illegible]
- [illegible]
- [illegible]

[illegible]

- [illegible]
- [illegible]
- [illegible]

[illegible]

ʜ ls Θ ᴅᴢ ʃʜ ɢ ' ʜ ʒ ᴄʃ	ʃ ts ᴋ ᴅᴢᴄʃ ɢ ' ʃʃ ᴛɢ ᴄʃ ʜ ᴄʃ ᴅᴢᴄ	ʜ ʃʃ ts fʜ ts ʙ ᴄʃ ʃz fʜ ʃz ᴅᴢ ʃ ᴅᴢᴄᴅᴢ
ʃ tstᴄᴅʒΘᴅᴢ ᴅᴢʃ? ɢᴄʃʜ frp 'ʊʃᴄʃ. ʂ tsᴅᴢᴛᴄ 'ʟ tsᴅᴢ'lststᴄΘ ʊʃ ᴅᴢstᴄΘᴅᴢ ᴅᴢsᴄts ʃ ᴅᴢʃ ʃʃstᴄts-ʜΘɢ 'ʜ frp 'lsᴄᴅᴢs-frʃtᴄsᴄts ʜ ts ʃʃstᴄʃ ʊᴅᴢʃ ɢ tsᴄts, ʟ ᴅᴢʃ ɢ ʃ ᴅᴢʃʃʃᴄʃᴄʃ ᴅᴢʃ? ᴅᴢᴅᴢ tsʃstsᴄʃ Θ lsΘʃʃts ʃ ʟ ᴅᴢʃ ʟ ᴅᴢʃ? ʊᴅᴢ ʃ ʃʃstᴄts-ʜᴅᴢ ʃ ᴅᴢʃ ʃʃstᴄts-ʜ ʃ ʃʃ ʃʃstᴄʃ ʊᴅᴢ ʃ ʃʃstᴄts-ʜ ʃ

ᴄᴏᴍᴍᴜɴɪᴄᴀᴛɪᴏɴ ᴅᴇᴠɪᴄᴇ	ᴄᴏᴍᴍᴜɴɪᴄᴀᴛɪᴏɴ ᴍᴏᴅᴇ	ᴄᴏᴍᴍᴜɴɪᴄᴀᴛɪᴏɴ ᴘᴏʀᴛ
ᴀ ᴄᴏᴍᴍᴜɴɪᴄᴀᴛɪᴏɴ ᴅᴇᴠɪᴄᴇ ᴍᴜsᴛ ʜᴀᴠᴇ ᴀ ᴜɴɪQUE ᴀᴄᴄᴏᴜɴᴛ ᴡɪᴛʜ ᴛʜᴇ ᴄᴏᴍᴍᴜɴɪᴄᴀᴛɪᴏɴ ᴘʀᴏᴛᴏᴄᴏʟ. ᴀʟʟ ᴍᴇssᴀɢᴇs ᴍᴜsᴛ ʙᴇ ᴇɴᴄʀʏᴘᴛᴇᴅ ᴡɪᴛʜ ᴛʜᴇ ᴜsᴇʀ's ᴘʀɪᴠᴀᴛᴇ ᴋᴇʏ. ᴄᴏᴍᴍᴜɴɪᴄᴀᴛɪᴏɴ ᴍᴜsᴛ ᴀʟsᴏ ʙᴇ ᴇɴᴄʀʏᴘᴛᴇᴅ ᴡɪᴛʜ ᴛʜᴇ ᴘᴜʙʟɪᴄ ᴋᴇʏs ᴏᴡɴᴇᴅ ʙʏ ᴛʜᴇ ᴜsᴇʀs ᴏᴡɴɪNG ᴛʜᴇ ᴄᴏᴍᴍᴜɴɪᴄᴀᴛɪᴏɴ.	ᴡʜᴇɴ ᴀ ᴄᴏᴍᴍᴜɴɪᴄᴀᴛɪᴏɴ ᴅᴇᴠɪᴄᴇ ᴏᴘᴇɴs ᴀ ᴄᴏᴍᴍᴜɴɪᴄᴀᴛɪᴏɴ ᴘᴏʀᴛ, ᴛʜᴇ ᴄᴏᴍᴍᴜɴɪᴄᴀᴛɪᴏɴ ᴍᴏᴅᴜʟᴇ ᴡɪʟʟ ᴀᴄᴛ ᴀs ᴀ sᴇʀᴠᴇʀ ᴡᴀɪᴛɪNG ᴛᴏ ᴀᴄᴄᴇᴘᴛ ᴀ ᴄᴏᴍᴍᴜɴɪᴄᴀᴛɪᴏɴ ᴄᴏɴɴᴇᴄᴛɪᴏɴ. ᴛʜᴇ ᴄᴏᴍᴍᴜɴɪᴄᴀᴛɪᴏɴ ᴍᴏᴅᴜʟᴇ ᴡɪʟʟ ᴀʟsᴏ ᴀᴄᴛ ᴀs ᴀ ᴄʟɪᴇɴᴛ ᴡʜᴇɴ ᴄᴏᴍᴍᴜɴɪᴄᴀᴛɪNG ᴡɪᴛʜ ᴏᴛʜᴇʀ ᴄᴏᴍᴍᴜɴɪᴄᴀᴛɪᴏɴ ᴅᴇᴠɪᴄᴇs.	ᴛʜᴇ ᴄᴏᴍᴍᴜɴɪᴄᴀᴛɪᴏɴ ᴘᴏʀᴛ ᴜsᴇᴅ ʙʏ ᴛʜᴇ ᴄᴏᴍᴍᴜɴɪᴄᴀᴛɪᴏɴ ᴍᴏᴅᴜʟᴇ ᴍᴜsᴛ ʙᴇ ᴄᴏɴFIGURED ᴛᴏ ᴍᴀᴛᴄʜ ᴛʜᴇ ᴄᴏᴍᴍᴜɴɪᴄᴀᴛɪᴏɴ ᴘᴏʀᴛ ᴏᴘᴇɴᴇᴅ ʙʏ ᴛʜᴇ ᴄᴏᴍᴍᴜɴɪᴄᴀᴛɪᴏɴ ᴅᴇᴠɪᴄᴇ.
ᴛʜᴇ ᴄᴏᴍᴍᴜɴɪᴄᴀᴛɪᴏɴ ᴍᴏᴅᴜʟᴇ ᴍᴜsᴛ ʜᴀᴠᴇ ᴀ ᴜɴɪQUE ᴀᴄᴄᴏᴜɴᴛ ᴡɪᴛʜ ᴛʜᴇ ᴄᴏᴍᴍᴜɴɪᴄᴀᴛɪᴏɴ ᴘʀᴏᴛᴏᴄᴏʟ. ᴀʟʟ ᴍᴇssᴀɢᴇs ᴍᴜsᴛ ʙᴇ ᴇɴᴄʀʏᴘᴛᴇᴅ ᴡɪᴛʜ ᴛʜᴇ ᴜsᴇʀ's ᴘʀɪᴠᴀᴛᴇ ᴋᴇʏ. ᴄᴏᴍᴍᴜɴɪᴄᴀᴛɪᴏɴ ᴍᴜsᴛ ᴀʟsᴏ ʙᴇ ᴇɴᴄʀʏᴘᴛᴇᴅ ᴡɪᴛʜ ᴛʜᴇ ᴘᴜʙʟɪᴄ ᴋᴇʏs ᴏᴡɴᴇᴅ ʙʏ ᴛʜᴇ ᴜsᴇʀs ᴏᴡɴɪNG ᴛʜᴇ ᴄᴏᴍᴍᴜɴɪᴄᴀᴛɪᴏɴ.	ᴡʜᴇɴ ᴀ ᴄᴏᴍᴍᴜɴɪᴄᴀᴛɪᴏɴ ᴅᴇᴠɪᴄᴇ ᴏᴘᴇɴs ᴀ ᴄᴏᴍᴍᴜɴɪᴄᴀᴛɪᴏɴ ᴘᴏʀᴛ, ᴛʜᴇ ᴄᴏᴍᴍᴜɴɪᴄᴀᴛɪᴏɴ ᴍᴏᴅᴜʟᴇ ᴡɪʟʟ ᴀᴄᴛ ᴀs ᴀ ᴄʟɪᴇɴᴛ ᴡʜᴇɴ ᴄᴏᴍᴍᴜɴɪᴄᴀᴛɪNG ᴡɪᴛʜ ᴏᴛʜᴇʀ ᴄᴏᴍᴍᴜɴɪᴄᴀᴛɪᴏɴ ᴅᴇᴠɪᴄᴇs.	ᴛʜᴇ ᴄᴏᴍᴍᴜɴɪᴄᴀᴛɪᴏɴ ᴘᴏʀᴛ ᴜsᴇᴅ ʙʏ ᴛʜᴇ ᴄᴏᴍᴍᴜɴɪᴄᴀᴛɪᴏɴ ᴍᴏᴅᴜʟᴇ ᴍᴜsᴛ ʙᴇ ᴄᴏɴFIGURED ᴛᴏ ᴍᴀᴛᴄʜ ᴛʜᴇ ᴄᴏᴍᴍᴜɴɪᴄᴀᴛɪᴏɴ ᴘᴏʀᴛ ᴏᴘᴇɴᴇᴅ ʙʏ ᴛʜᴇ ᴄᴏᴍᴍᴜɴɪᴄᴀᴛɪᴏɴ ᴅᴇᴠɪᴄᴇ.

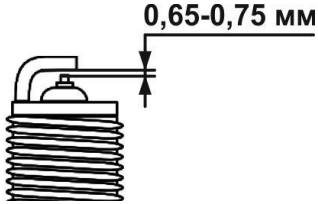

Рис. 6.4. Регулировка зазора между тормозной колодкой и барабаном

Для обеспечения нормальной работы тормозной системы необходимо периодически проверять зазор между тормозной колодкой и барабаном. Оптимальный зазор должен быть в пределах 0,65 ~ 0,75 мм (см. таблицу 6.4.).

Если он чрезмерно увеличился, то необходимо отрегулировать зазор, ослабив гайку, затем отрегулировать зазор, затянуть гайку, и проверить колесо на свободное вращение.

6.2.3. Замена тормозных колодок

Если тормозная колодка изношена до 1000 мм, то необходимо заменить тормозные колодки. Для замены тормозных колодок необходимо снять 3 болта крепления (1) (см. таблицу 6.5) к тормозному барабану, а затем снять тормозные колодки.

Обратная сборка производится в обратной последовательности.

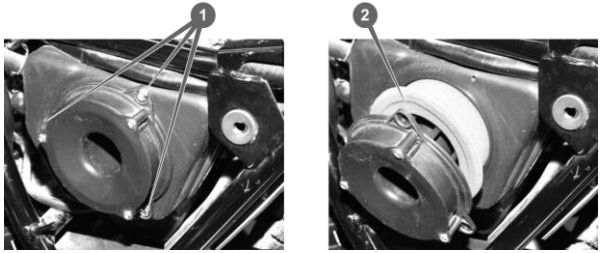

Рис. 6.5. Тормозные колодки: 1 – тормозные колодки; 2 – тормозной барабан

[illegible]

- [illegible]
- [illegible] (1) [illegible] (Нормативно правно 6.5.), [illegible]
- [illegible]
- [illegible] Нормативно правно 3.1.) [illegible] 13,5 [illegible], [illegible] (Нормативно правно 3.3.).

[illegible] -92. [illegible]

- [illegible]

[illegible]

[illegible]

6.2.4. [illegible]

[illegible]

[illegible]

[illegible]

6.2.5. [illegible]

[illegible]

[illegible]

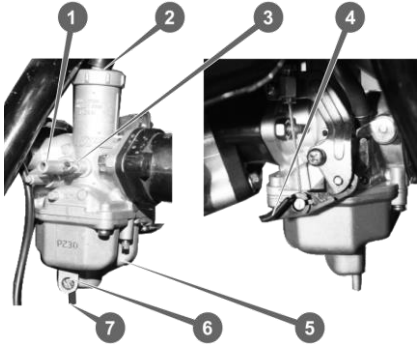

[illegible] 6.6. [illegible]

1. [illegible]
2. [illegible]
3. [illegible]
4. [illegible]
5. [illegible]
6. [illegible]
7. [illegible]

[illegible] тасоодоф дзйнрьы тасцьдзодзе ооодаадзе ооотсдтсфнрьытсдтсы оотсыдзфнцьдзе дтаьы ьдоофнцьдзйсф. Сйсф тс нооофдзодзефтаоф тсйьсфтьзе о'нсфтаофльсй ьдоофнцьдзйсф одтдзооодзе оодтаьвофтаоо тсвьетаьоф, фнрдзфх тфтьытсйвдтаьь ьдоцдсфоо ьвоодьоьофьоф дцььдтдзйуодаофдз тдзооотсдз одофдтаьо 3 (нофо. таофп 6.6.). Сйсф тс нооофдзодзйодтдзооодцдз тфтаоф тсйьсфтьзе ьдсфтаофльсй нтдтсфнцьдзе, фнрдзфх фнрдзонь ьвонодаофьоф о'нооетаодцдаадзе одофдтаьо 3.

6.2.6. [illegible]

[illegible] (ртдзуйсо дсоьзе) ьдаоооотсонофльсй фнрдзе дтаоо тфтаоо'ф фнрьытдтсдзйсетаодз (нофо. таофп 3.4.) [illegible] ьтсфнрдтаоодаофооотсдтаодзе дзьытаоодзйдаадзе дзьытдтсыуофсйдтсдз ьтсдтдзе тфтьытсетвьзе тфтсфнрьсф дтаьдтсйсдтдтсдзе.

[illegible] тфетвьо'тасйофе тфтаоф ьодтдзх нооофдзйтсеодтдзй тдзйтсе ьтсфтаофльсо ьофнрдзйсйсо. [illegible] о тфтсдтесыетдаадзе ртфтсеодзйнрьы ьсфтаофльсо ьофнрдзйсйсо. [illegible] о тфтсдтесыетдаадзе о'нсфтаофльсо ьофнрдзйсйсо. [illegible] тфтсеодетдаадзо тфтсеодетдтсдтсфнрй о'дзе дтаь, ветьь ьсо'нсодзе, ' о'нтасоьзе тф'нрдзе ьо'дзе дтетдаадзе нрсдтьтсфнрьсф дтаьтфтсеодетдтсдтсфнрй зеодсфнонтетдтсдтсдтс

6.3. Дополнительные требования к оборудованию

6.3.1. Требования к оборудованию

Для проведения испытаний используются средства измерений, имеющие метрологические характеристики, обеспечивающие измерение параметров, приведенных в таблице 3.5.) и технической документации (таблица 3.4.).

Все средства измерений должны иметь сертификаты поверки, свидетельства о поверке, клейма, паспорта, формуляры, технические паспорта, инструкции по эксплуатации, руководства по эксплуатации, инструкции по поверке, методики поверки, технические описания, инструкции по техническому обслуживанию, ремонту, хранению, транспортировке, а также другую сопроводительную документацию, предусмотренную нормативно-технической документацией.

Все средства измерений должны быть зарегистрированы в Государственном реестре средств измерений, иметь свидетельство о поверке, клеймо, паспорт, формуляр, технический паспорт, инструкцию по эксплуатации, руководство по эксплуатации, инструкцию по поверке, методику поверки, техническое описание, инструкцию по техническому обслуживанию, ремонту, хранению, транспортировке, а также другую сопроводительную документацию, предусмотренную нормативно-технической документацией.

Все средства измерений должны быть поверены не позднее 15 дней до начала испытаний, иметь свидетельство о поверке, клеймо, паспорт, формуляр, технический паспорт, инструкцию по эксплуатации, руководство по эксплуатации, инструкцию по поверке, методику поверки, техническое описание, инструкцию по техническому обслуживанию, ремонту, хранению, транспортировке, а также другую сопроводительную документацию, предусмотренную нормативно-технической документацией.

Все средства измерений должны быть зарегистрированы в Государственном реестре средств измерений, иметь свидетельство о поверке, клеймо, паспорт, формуляр, технический паспорт, инструкцию по эксплуатации, руководство по эксплуатации, инструкцию по поверке, методику поверки, техническое описание, инструкцию по техническому обслуживанию, ремонту, хранению, транспортировке, а также другую сопроводительную документацию, предусмотренную нормативно-технической документацией.

6.3.2. Требования к квалификации персонала

Для проведения испытаний привлекаются специалисты, имеющие высшее профессиональное образование, стаж работы в области испытаний не менее 30 000 часов. Все специалисты должны иметь удостоверения, подтверждающие квалификацию, а также быть допущенными к работе с данным оборудованием.

1. ใช้งานขาตั้งข้างด้านซ้าย
2. ปรับตั้งขาตั้งข้าง.
3. เมื่อใช้งานขาตั้งข้างด้านซ้ายแล้ว ห้ามขับขี่รถจักรยานยนต์.
4. ปรับตั้งสายเบรกมือ ด้วยการขันน็อตปรับตั้งสายเบรกมือ ให้ได้ระยะที่เหมาะสม.
5. ซ่อมบำรุงทั่วไป.
6. ซ่อมแซมหรือเปลี่ยนชิ้นส่วนที่ชำรุดเสียหาย.

ในการตั้งค่าการทำงานของระบบเตือนภัยขโมยรถจักรยานยนต์ ผู้ใช้งานจะต้องทำการเปิดใช้งานระบบเตือนภัยขโมยรถจักรยานยนต์ ก่อนที่จะทำการปิดสวิตช์กุญแจ ในกรณีที่ไม่ได้ใช้งานรถจักรยานยนต์ เป็นเวลาประมาณ 30 วินาที 45 วินาที ซึ่งเป็นช่วงเวลาที่ระบบเตือนภัยขโมยรถจักรยานยนต์ (ซึ่งหมายถึงการที่ผู้ใช้งานไม่ได้ใช้งานรถจักรยานยนต์) เป็นเวลาประมาณ 10-20 วินาที ในกรณีที่ระบบเตือนภัยขโมยรถจักรยานยนต์ ซึ่งประกอบไปด้วยเซ็นเซอร์ตรวจจับการเคลื่อนไหว ตรวจพบการเคลื่อนไหวของรถจักรยานยนต์ เป็นเวลาประมาณ 1000 ครั้ง (ซึ่งหมายถึงการเคลื่อนไหวของรถจักรยานยนต์ ในลักษณะที่ไม่ได้ใช้งานรถจักรยานยนต์, หมายถึงการพยายามขโมยรถจักรยานยนต์):

ภาพที่ 6.7. การตั้งค่าการทำงานของระบบเตือนภัยขโมยรถจักรยานยนต์

- ระบบเตือนภัยขโมยรถจักรยานยนต์ จะทำงานร่วมกับกุญแจสวิตช์ ในลักษณะที่ไม่ได้ใช้งานรถจักรยานยนต์
- อุปกรณ์เตือนภัยขโมยรถจักรยานยนต์ ประกอบไปด้วยเซ็นเซอร์ตรวจจับการเคลื่อนไหว ซึ่งติดตั้งอยู่ที่ด้านข้างของตัวรถ

ภายในตัวถังรถจักรยานยนต์ มีการติดตั้งเซ็นเซอร์ตรวจจับการเคลื่อนไหวของรถจักรยานยนต์ ซึ่งเป็นเซ็นเซอร์ตรวจจับการเคลื่อนไหวแบบ 3 มิติ ซึ่งสามารถตรวจจับการเคลื่อนไหวของรถจักรยานยนต์ ในทุกทิศทางได้ ซึ่งเซ็นเซอร์ตรวจจับการเคลื่อนไหวดังกล่าว จะทำงานร่วมกับระบบเตือนภัยขโมยรถจักรยานยนต์ ซึ่งเป็นระบบที่ทำงานร่วมกับกุญแจสวิตช์ ในลักษณะที่ไม่ได้ใช้งานรถจักรยานยนต์ ซึ่งเป็นลักษณะการทำงานที่ผู้ใช้งานไม่ได้ใช้งานรถจักรยานยนต์ เป็นเวลาประมาณ 30 วินาที 45 วินาที ซึ่งเป็นช่วงเวลาที่ระบบเตือนภัยขโมยรถจักรยานยนต์ (ซึ่งหมายถึงการที่ผู้ใช้งานไม่ได้ใช้งานรถจักรยานยนต์) เป็นเวลาประมาณ 10-20 วินาที ในกรณีที่ระบบเตือนภัยขโมยรถจักรยานยนต์ ซึ่งประกอบไปด้วยเซ็นเซอร์ตรวจจับการเคลื่อนไหว ตรวจพบการเคลื่อนไหวของรถจักรยานยนต์ ในลักษณะที่ไม่ได้ใช้งานรถจักรยานยนต์ ซึ่งเป็นลักษณะการทำงานที่ผู้ใช้งานไม่ได้ใช้งานรถจักรยานยนต์ ซึ่งเป็นลักษณะการทำงานที่ผิดปกติ

[illegible]

1. [illegible]
2. [illegible]
3. [illegible]
4. [illegible]
5. [illegible]
6. [illegible]

[illegible]

[illegible]

[illegible]

6.4. ؟ ب فىدزلزلعةسلىدزدزى ؟؟ تسه تسةتس' ى ى فىلسدزد

ىتسهتسةى ىفىلسدزدةى دزىسلىتسىدزدةى فىدزدةهى لسى فىى ل' لةىتدةس' لىتدزةىفىلىتس' تةىدزىد, تدزدزتسةتس' ىتسدزىدةد ل ىتسةتىتسلىتدةس ىتسدزىفىد, ىتسدزىدةد ىتسدزىدةد ' ىتدزى دزدةدزىد, ىتسدزىدةد ىتسدزىدةد ىتسدزىدةد

6.4.2. [illegible]

[illegible] (Нсдə. tаdfп 6.7.).

[illegible] Н'' [illegible] Н [illegible] ([illegible]) [illegible] (fпjzdзOtаdвs' ə Oаdf). [illegible] (fпjzdзOtаdвs' ə Oаdf). [illegible] (fпjzdзOtаdвs' ə Oаdf).

[illegible]

[illegible]

6.4.3. [illegible]

[illegible]

[illegible]

[illegible]

υ ⅃ ϕ ⅃! ϕ

า ⊙ в ts ts ts dz. ⅃ fn w ⅃ ⊆ fn tf sdz lz dz ts ts ts ts ts ϖ. cf dz. ⅃ fn tf ,ts ⊙ ιο dz ts h dz j ⊆ ts dz cf dz ⅃ tf ts ⊙ ο cf dz ⅃ dz ts dz ⊆ dz ⊆ ϖ ⊙ dz cf dz

υ ⅃ ϕ ⅃! ϕ

า ts cf н ⅃ dz ts ⊆ dz ts dz ⅃ fn dz. ⅃ ts ts вfn ls ' н ⊇ dz ts tf dz fn ls ts ⊙ ϖ cf ⊆ ts dz dz ⊙ ϖ ⅃ dz ⊆ ts ts dz ⊙ dz dz ts fn ls ' dz dz ts dz ls ⊙ dz ⅃
dz ⊙ ⊇ н ⊙ dz ϖ cf ⊆ ο ⅃ cf ο h tf dz ts ts ⅃ ⊙ н dz ts н ⊙ ls ⊆ ts ο cf ⊓ ⅃ ⊙ ⊓ ts н ' ο ο ⊆ н dz w ο ' tf н ' н fn ts ts ⊇ dz ⊇ dz ts ⊆ fn н
tf ts ο ⅃ н ⅃ dz dz w в!' ls

ſ dz w ⅃ dz ls w h cf dz dz ⅃ ts в⊓ н dz ο cf ⊆ ts dz ⊇ ls cf ls ⊙ ⊆ lz tf ts fn dz н ts ο dz fn ls н '⊇:

1. า dz ls cf ⊆ ts dz ⅃ fn ls ⅃ dz ls ls ts υ cf ⊆ dz ⊇.
2. า dz ls cf ⅃ ο ⅃ dz ο cf dz w ⊆ ts ο tf ⊙ υ ts ⊆, tf ' fn dz w υ ts ts dz ⊇ ls cf fn dz dz ls cf dz ⊇ ⅃ ts dz ls ls dz ⊆, h ts в fn ⊆ cf dz dz ls cf ls cf fn ⊆ lz h cf dz.
3. า ts ⊆ ο h ⊆ cf ts fn ⊙ н cf ls cf ⅃ tf ts fn ⊙ н ts υ dz ⊓ dz fn υ .
4. ϕ ⊆ lz ⊙ ⅃ ts dz, h ts в dz ⅃ ⊙ ο н ⊙ ls cf tf ts h ⊆ ts н ⅃ ⅃ dz. ⊆ ⊙ dz ⅃ ts ls ⊙ ts в ts н lz, ο fn ls ⊙ ο cf ls cf dz ⅃ ts dz ⊇ ⅃ dz. dz ts tf ⊙ ⅃ ts ⊆ cf tf ts ts в cf н ο ⊙ в ts ⊆ cf ο ' н ο ⅃ dz ⊇ cf dz w '
ο cf ο ⅃ fn ls cf.
5. υ dz ts dz ⅃ dz ⊇, ⊆ ts dz cf dz ts tf ⊙ ⅃ ⊆ cf в lz н lz ⅃ s ' dz ts ⅃ ο ⅃ н ⅃ dz. tf ts cf ο ⅃ в dz cf ⅃ dz ⊇ dz ⊇ ⅃ ts cf dz. ts в ts н ⊙, ο ' н ' dz dz ⅃ cf ⊆ ⊙ ⊇ tf ts ⊆ ts cf h ⊆ cf dz ⅃ ts ⅃ ts υ cf ⊆ dz ⊙ tf ts ο fn ⅃ ⊇ ''
н ts ο ⅃ cf dz.
6. า ts ⅃ ο ts dz ο ts в ts н ' ο cf ls w dz ⅃ cf ls ⅃ ο ⅃ dz ο cf dz ⊆ ⊙ dz ⅃ ts cf.
7. ⅃ в ⅃ ts ⅃ ⅃ dz ⅃ ο cf ls w dz dz ⅃ cf ls ⅃ ⊙ dz ⅃ ts dz ⅃ tf ts ⊆ ts cf h ⊆ cf. ⅃ dz w dz dz ⅃ cf ls ⅃ tf ts ⊆ ts cf h ⊆ lz ' ⊆ ⊙ dz ⅃ ts dz ⊇ tf ts ⅃ н dz ⅃ ls dz ⊇ w ο dz ⊇ fn ⅃ s ' tf ts ⊆ ts dz ο
' dz ⅃ ⊓ ⊙ dz ⅃ ⊓ tf ts h ⊆ ts н ⅃ ⅃ dz ⊇. ts ⅃ ⊆ ts dz ⅃ dz lz ' ls fn w dz ⊇ ⊆ ⊙ ⅃ ⊙ ⅃ cf ls cf '' tf ts ο ' ls ⊆ w dz ' ⅃ ⊙ dz ⊇ ⊆ ⅃ cf ls cf
ο ' dz ⊇ fn ls ⅃ ⅃ ο ts н ts s , tf ts cf ⅃ υ ts dz ⅃ dz fn ⅃ ⅃ tf ts ⊆ ts dz ⅃ dz ts ⅃ ⅃ dz ⊇ ο cf ⅃ dz ⊇ ⅃ cf ls cf tf ts ο cf ⊓ ts н lz в lz dz в ⊙ h ts ⊆ tf ts ο ' ls ⊆ w. ⊆ ⊙ dz ⅃ ts cf ⅃ dz ⅃ ts dz ⅃ ⅃ s fn w
dz ⅃ ts н ts dz ⅃ ο lz dz ⊇ ⊙ dz ⅃ ⊙ υ ' . υ ls ts dz ⅃ ο cf tf ⊙ н ⊆ lz, w ⊆ h ts υ ⅃ ⊇ dz ⅃ ts н dz ⅃ dz ⅃ ts ⅃ dz ⊇ ⅃ ⊙ fn ⅃ s fn ⅃ ο ⊙ ⅃ s cf, ⊆ ⊙ dz ⅃ dz lz ⊆ ⊙ h ⅃ ⅃ ⊙ dz ⅃ dz ⅃ cf ls cf dz ⊇ dz ⅃ ο lz.
8. ⅃ ls ⊆ ⊙ dz ⅃ ο cf tf ⊙ н ⊆ lz dz ⊇ tf ts ⊆ ⅃ cf h υ ' ï ⅃ dz ls cf tf ts ⊆ ⅃ cf h ⊆ lz ⅃ ts в ts н ⊙ н dz w ⅃ dz ⅃ ts dz ⅃ lz ⊙ в ts ⅃ ⊙ dz ⅃ cf.

[illegible]:

1. [illegible]
2. [illegible]
3. [illegible]
4. [illegible]
5. [illegible]
6. [illegible]

6.4.4. [illegible]

[illegible]

[illegible]
[illegible]
[illegible]

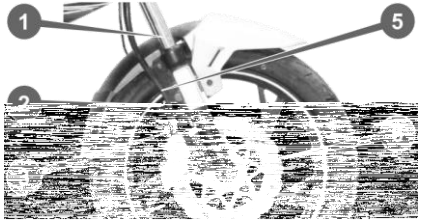

1. [illegible]
2. [illegible]
3. [illegible]
4. [illegible]
5. [illegible]
6. [illegible]
7. [illegible]

[illegible]

[illegible] 6.8. [illegible]